Atlas

Ref. 5A3790C00

Această colecie de baterii, care se remarcă datorită eleganei i versatilității sale, include limitatoare de debit la 5 litri pe minut, ca i tehnologia Cold Start care garantează economii mai mari de apă i energie. De asemenea, pentru a asigura un confort sporit, bateria de du poate fi dotată cu o poliă ataabilă, permiându-vă să avei la îndemână obiectele eseniale pentru du.

Baterie înaltă pentru lavoar, corp neted, fără ventil, tehnologie Cold Start

Aerator type: Aerator încorporat
Debit (l/min - 3 bar): 5
Economie de apă și de energie
Filet racord apă: 3/8"
Finisaj: Crom
Furtunuri de alimentare flexibile incluse
Locație de aplicare: Lavoar
Mounting type: Montat pe margine
Poziție centrală apă rece
Stativ înalt
Tip de cartuș: Ceramic
Tip mixer: Cu monocomandă

Schițe tehnice

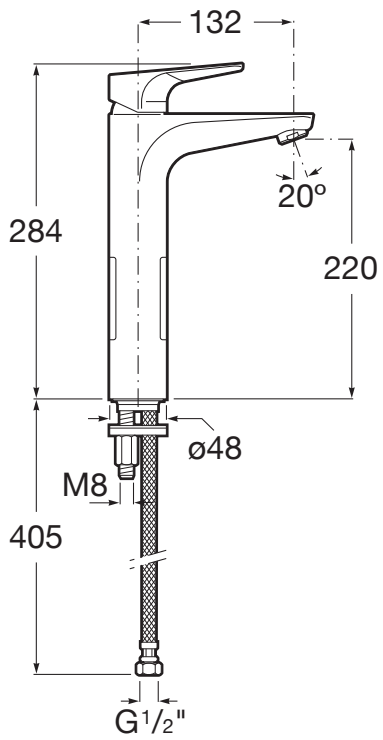

© Copyright 2018, Roca Sanitario, S.A. - All rights reserved