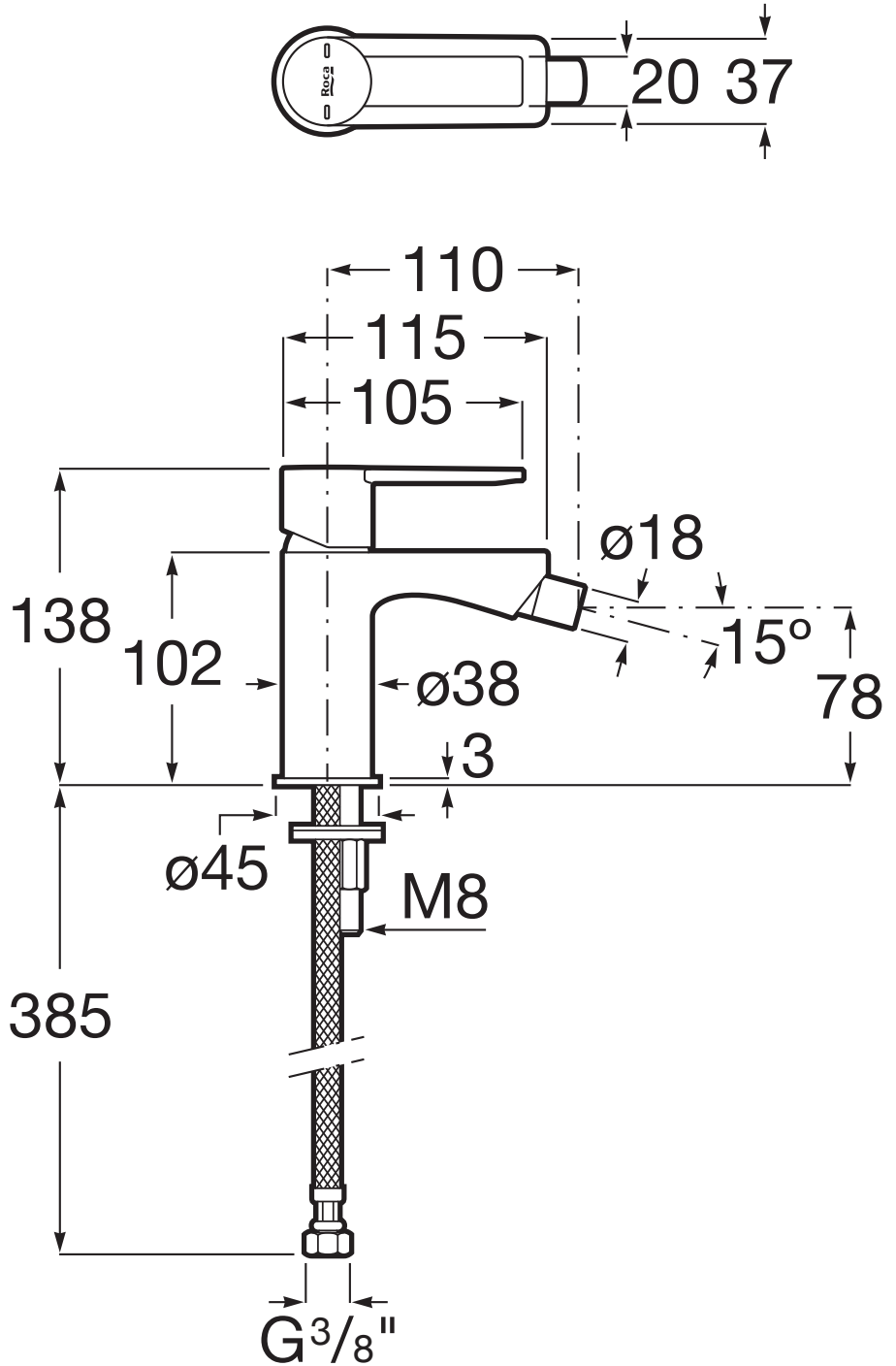
Roca
20
37
110
115
105
ø18
138
102
15º
ø38
78
3
ø45
M8
385
G3/8"