Status	2. Korrektur	01.08.2022	Auftragsnummer	* 352845	Werkzeug	180x690	
Stichwort	neutral Clic it!		Projektmanager	4281	Druckverfahren	Offset	
Codierung.	EF2321		Verpackungsart	einleger	Vermaßung	x 180 x 690 mm	
Materialnr.	1417323		Beratung	Andrea Kohlhas	Strichcode		
Endkunde	Egger			a.kohlhas@guenther-prepress.com			
Marke			Druckerei	Druckzone GmbH & Co.KG			
Farben	Black	Cyan	Magenta	Yellow			

EGGER

U.GÜNTHER PREPRESS
U. Günther GmbH
Lerrfährdener Weg 21
D-22523 Hamburg
t: + 49 40 3289076-00
info@guenther-prepress.com

Mit der schriftlichen Freigabe dieser Druckabbildung bestätigen Sie die Richtigkeit der Texte, Abbildungen, Farben und der Druckplatzierung. Für Folgeschäden können wir keine Haftung übernehmen.
Please sign in order to confirm the accuracy of the text, images, colors and position of the layout.
We assume no liability for damage of any kind that may occur.

180

Laminate flooring
Laminatfußboden
Les sols stratifies Pavimenti in laminato
Suelo laminado
Pisos de laminados
Laminatni pod Lamináto vé podlahy
Ламиниран паркет
Parchetul laminat Laminatni pod
Laminaatvloeren
Ламинированные напольные покрытия
Podłogi laminowane
Laminatnega poda *Laminatgulv*
laminaattilattia
Laminatgolv *Laminat parke*
Laminatgulv
Lamináto vých podláh
Laminált padlókhoz
Laminuotų grindų priežiūrą
Lamināta grīdām Laminatnih podova
Δαπεδα laminate της εταιρειας
Ламінована підлога
I laminaatpõrandatele

MADE IN GERMANY

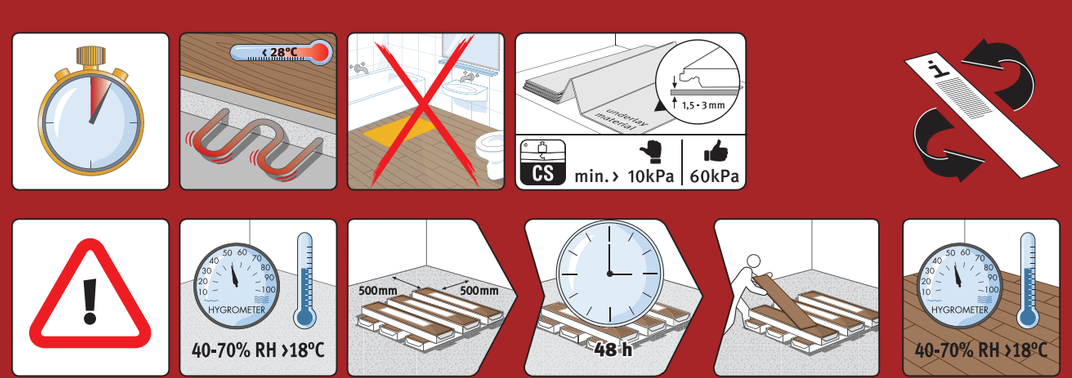

ÉMISSIONS DANS L'AIR INTÉRIEUR*
A+
A+ A B C

* Information sur le niveau d'émission de substances volatiles dans l'air intérieur, présentant un risque de toxicité par inhalation, sur une échelle de classe allant de A+ (très faibles émissions) à C (fortes émissions).

EF2321 07/2022

069

180

CLIC *it!*

FR

A

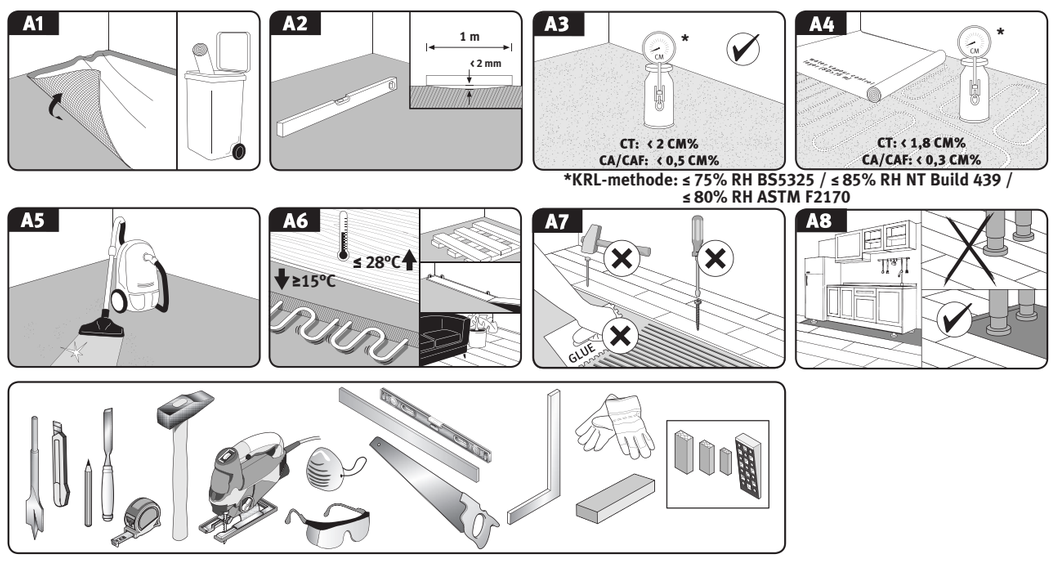

B

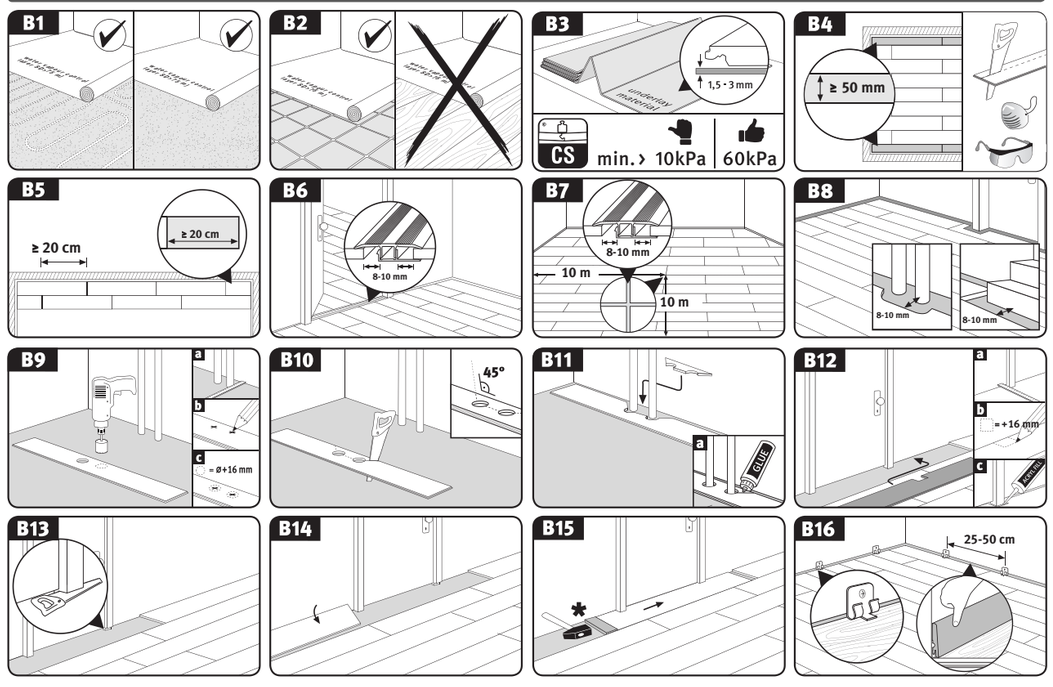

C

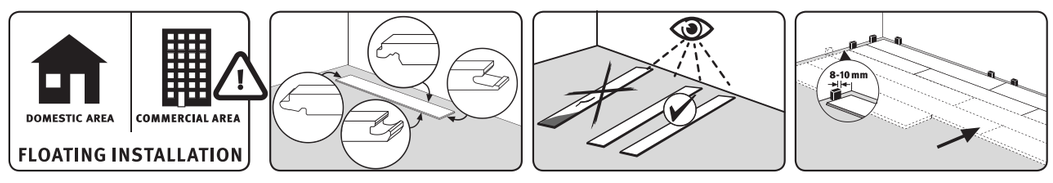

Option A

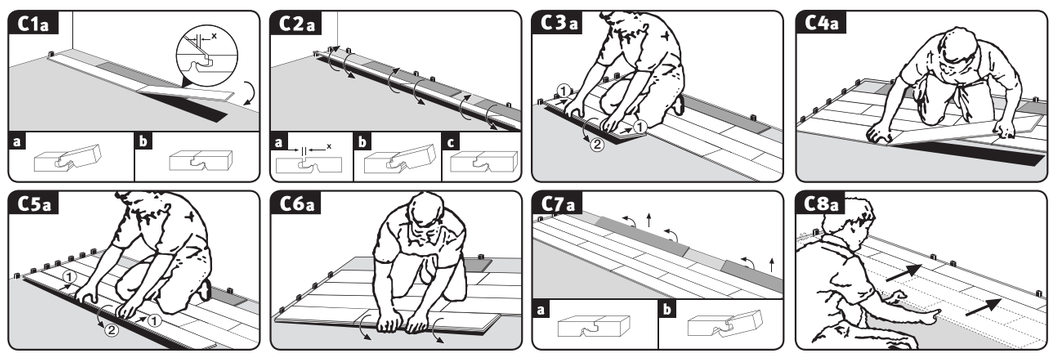

Option B

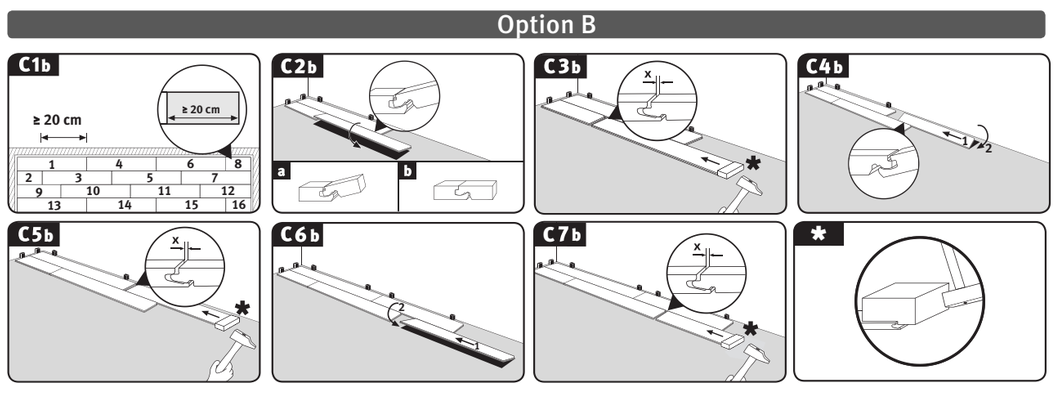

Option C

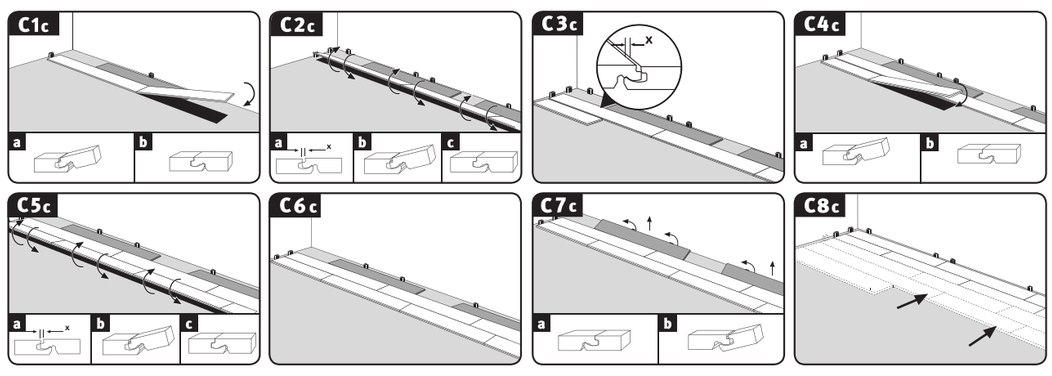

D

Notices of provisional status
Subject to technical modifications and printing errors.

069