TRADITIONELLE DEUTSCHE QUALITÄT

K&S Könner & Söhnen

Asigurați-vă de a nu începe lucrul fără a se informa cu anticipare!

Instrucțiune

RO

CULTIVATOR PE BENZINĂ

KS 4HP-70

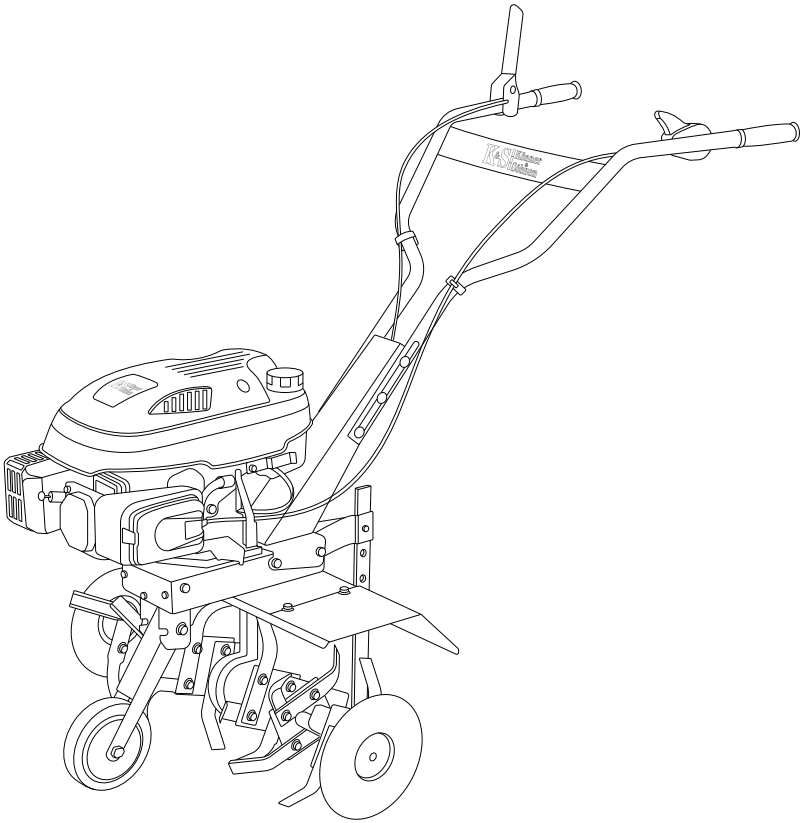

CUVÂNT ÎNAINTE

Vă mulțumim că ați ales un produs **TM Könner & Söhnen**. Acest manual conține o scurtă descriere a măsurilor de siguranță, utilizării și ajustării produsului. Puteți găsi informații mai detaliate pe site-ul oficial al producătorului în secțiunea asistență: **www.ks-power.de/Betriebsanleitungen und Kataloge**.

Ne pasă de mediul de mai sus, prin urmare, considerăm recomandabil să se economisească cantitatea de hârtie uzată și punem la dispoziție materialul într-o formă tipărită cu descrierea secțiunilor cele mai importante.

Asigurați-vă că a-ți citit versiunea completă a instrucției înainte de a începe să-l utilizați.

Materialul pus la dispoziție de producătorul **TM Könner & Söhnen** poate fi modificat în acest manual, și anume: producătorul își rezervă dreptul de a modifica designul, ambalarea și proiectarea produsului. Imaginile și desenele din manualul de instrucțiuni sunt schematice și pot diferi de componentele și inscripțiile reale de pe produse.

Descrierea simboluri de siguranță și altor etichete – vezi ver siunea electronică completă.

PREZENTARE GENERALĂ A CULTIVATOARELOR 1

Model KS 4HP-70 – vezi fig.1 în Anexă.

Fig. 1
1. Panoul operatorului
2. Motorul
3. Aripi
4. Disc de protecție
5. Roata de transport
6. Cutie de viteze
7. Freze
8. Brăzdar
9. Filtrul de aer
10. Rezervor de combustibil

Imaginile sunt schematice și pot fi ușor diferite în funcție de de modelul cultivatorului.

MĂSURI DE SIGURANȚĂ 2

Înainte de a exploata cultivatorul, vă rugăm citiți cu atenție instrucțiunile de utilizare. Nu permiteți copiilor sau altor persoane neautorizate să utilizeze dispozitivul. Nu utilizați aparatul în apropierea copiilor și animalelor — utilizatorul cultivatorului este responsabil de accidente cauzate de exploatarea necorectă a echipamentului . Cultivatorul Könner & Söhnen îndeplinește cerințele de siguranță conform standardelor europene. În nici un caz nu efectuați modificări în desin-ul aparatului.

UMĂRIȚI ACESTE INSTRUCȚIUNI LA EXPLOATAREA CULTIVATORULUI:

1. Citiți acest manual înainte de a începe exploatarea echipamentului. Păstrați-l pentru viitor, urmați recomandările conținute în acesta, deoarece acest lucru va ajuta să preveniți rănirile și deteriorării dispozitivului.
2. Acordati o atenție deosebită măsurilor de operare a cultivatorului și funcțiile acestora. În cazul unor circumstanțe neprevăzute, operatorul trebuie să știe cum să oprească piesele de lucru ale cultivatorului și motorul acestuia.
3. Operatorul dispozitivului trebuie să fie într-o stare fizică și mentală adecvată, să poată lua rapid decizii dacă este cazul. Este interzis să lucrați cu un cultivator după consumul de alcool, droguri sau administrarea de medicamente care pot încetini reacția.
4. Cultivatorul este proiectat să lucreze solul în timpul însămânțării, de asemenea pentru îngrijirea și tratarea plantelor. Utilizarea cultivatorului în alte scopuri este interzisă.

LUCRUL CU CULTIVATORUL

Pornirea dispozitivului trebuie efectuată în conformitate cu instrucțiunile din acest manual. Asigurați-vă că cultivatorul este la o distanță siguranță de piciorele operatorului. Nu plasați picioarele sau mâinile pe elementele rotative sau sub ele. Pentru a ridica dispozitivul, e nevoie de doua persoane care trebuie să preia mânerele cultivatorului. Purtați mănuși speciale pentru protejarea mâinilor și încălțăminte de protecție, nu lucrati cu motocultorul purtand incaltainte deschisa.

FI-ȚI ATENȚI!

- Păstrați motorul si toba de esapament într-o stare curată în scopul evitării riscului de incendiu. Verificați cu atenție absența frunzelor, ierbii și scurgerile de ulei sau combustibil.
- Acordați atenție deosebită piesele rotative. Nu atingeți frezele în timpul rotirii.

ATENȚIE - ESTE PERICULOS! **Atenție! Opriți motorul înainte de a face plinul cu combustibil, transportul și dacă dispozitivul este nesupravegheat.**

ATENȚIE - ESTE PERICULOS! **Combustibilul poluează solul și apele subterane. Nu permiteți scurgeri de benzină din rezervor!**

Condițiile de funcționare ale dispozitivului, depozitare și transport pot fi găsite în versiunea completă electronică a manualului.

DOTĂRI 3

1. Motocultor cu freze
2. Mânerul stâng
3. Mâner ambreiaj
4. Limitator a adâncimii de prelucrare
5. Coloană de direcție
6. Roată de transport
7. Mâner drept (Pornit / Oprit, viteză)

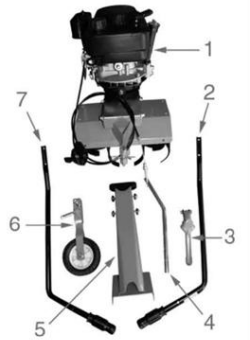

STRÂNGEREA CULTIVATORULUI 4

Asigurați-vă că a-ți citit versiunea completă a instrucției înainte de a începe să utilizați.

EFECTUAȚI ASAMBLAREA CULTIVATORULUI ÎN CONFORMITATE CU ILUSTRĂRILE DIN ANEXĂ:

1. Instalați tija- vezi Fig. 2 din anexă.
2. Instalați rota de transport- vezi Fig. 3 din anexă.
3. Strângeți arcul de tensionare - vezi Fig. 4 din anexă
4. Instalați coloană de direcție - vezi Fig. 5 din anexă.
5. Instalați mânerele din dreapta și stânga a panoului operatorului - vezi Fig. 6 din anexă.

SPECIFICAȚII TEHNICE 5

Cultivator	KS 4HP-70
Forță de motor (max), C.P./kW	4,0/2,6
Model de motor	KS 160
Volumul motorului, cm³	139
Lățimea de prelucrare, cm	≤ 70
Adâncimea a procesării, cm	≤ 27
Capacitatea rezervorului de combustibil, L	1,5
Capacitatea carterului de ulei, L	0,6
Capacitatea carterului de transmisie, L	0,1
Taietoare, buc.	24
Starter	manual
Tip de forţă motoare	De curea
Număr de viteze	+1 0
Nivel zgomot Lpa (7m)/ Lwa, Db	68/93
Greutate (net), kg	36
Greutate (brută), kg	39
Dimensiuni (net), (W*W*B), mm	1350*600*800
Dimensiuni (brută), (W*W*B), mm	680*380*650

IMPORTANT! **Recomandari tip ulei — SAE 10W30, SAE 10W40.**

LUCRUL CU DISPOZITIVUL 6

VĂ RUGĂM SĂ REȚINEȚI **Cultivatorul vine fără ulei și combustibil. Înainte de primul uz, asigurați-vă de a umple uleiul și faceți plinul dispozitivului! Pentru realimentare, utilizați pâlnia.**

PUNEREA ÎN FUNCȚIUNE

Pentru punerea în funcțiune:
1. Turnați uleiul de motor în carterul motorului.
2. Turnați benzină în rezervor.

Umpteți uleiul

Umpleti benzina

COMBUSTIBIL ŞI ULEI

Pentru generator este recomandată folosirea doar benzinei fără plumb. Benzina trebuie să fie de calitate superioară. Pentru alimentarea cu combustibil este cel mai bine să utilizați o pâlnie (nu este inclusă în echipament).

Ca și fără combustibil, cultivatorul nu poate funcționa fără ulei, așa că alimentați-l l înainte de prima exploatare . Pentru aceasta, instalați dispozitivul pe o suprafață orizontală, deschideți capacul rezervorului de ulei și umpleți uleiul până la marcajul minim. Utilizați sonda pentru a verifica nivelul. Nivelul uleiului trebuie monitorizat constant. Nu depășiți nivelul uleiului si lipsa acestuia. Informații despre uleiul de motor uzat se găsesc în specificațiile tehnice ale acestui cultivator.

Transportați cultivatorul pae terneul ce urmeaza sa fie arat. Porniți motorul.

Ridicați roata de transport înainte de cultivare.

PORNIREA MOTORULUI

1. Fixați regulatorul de turație a motorului în poziția MAX.
2. Apucați mânerul starterului și trageți încet până la apariția de rezistență.
3. Cu o mișcare rapidă și bruscă, trageți demarorul pe toată lungimea cablului.
4. Motorul va porni la turații maxime.
5. Pentru a reduce turația, folosiți regulatorul turației motorului.
6. Apăsați și mențineți maneta ambreiajului.
7. Apăsând și ținând manerele, cultivatorul va începe să sape pământul, miscandu-se totodata inainte.

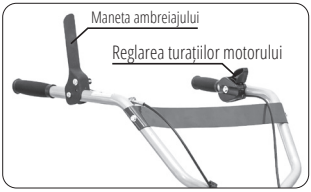

CLUTCH COMPONENTELOR IN LUCRU

Поступово збільшуйте глибину орання при культивації твердого ґрунту, для чого натискайте на кермо щоб збільшити глибину занурювання сошника.

ACŢIUNI SUPLIMENTARE

Măriți treptat adâncimea de prelucrare când cultivați un teren tareapăsați volanul pentru crește adâncimea de înfundare a brăzdarului.

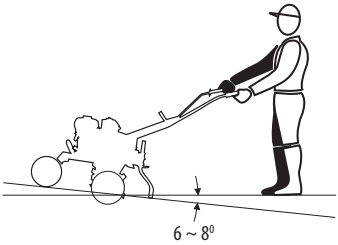

RECOMANDĂRI

1. Pentru a determina adâncimea de prelucrare, setați brăzdarul la înălțime diferită. Cu o instalare mai profundă a plugului, frezele se adâncesc și în sol iar dispozitivul va avea o viteză mai lentă.
2. Viteza cultivatorului este determinată de reglarea rotației motorului. Frezele se adâncesc în sol în timp ce rețineți dispozitivul .
3. Pentru a accelera cultivatorului înainte, fixați brăzdarul mai sus, apoi tăietorii se vor ridica.
4. Solurile solide și uscate pot conține bucăți solide și pot necesita două treceri. Nu prelucrați solul umed.
5. Eliberați imediat maneta ambreiajului în caz de blocare a cultivatorului cu obiecte străine. Opriți motorul, îndepărtați obstacolele și verificați cultivatorul pentru a nu-l deforma sau deteriora. Înlocuiți piesele deteriorate, dacă este necesar.

Când transportați echipamentul, coborâți roata din față. După ce terminați lucrul cu echipamentu sau în timpul unei pauze, eliberați ambreiajul și opriți motorului.

OPRIRE MOTOR

Pentru a opri motorul, reduceți turația motorului cu maneta de reglare a turației motorului până la valoarea «MIN».

Pentru a preveni pornirea neintenționată a motorului, deconectați bujia de pe motor pentru toată durata de depozitare, transportul aparatului și înainte de orice lucrare de curățare și întreținere (astfel de lucrări pot fi efectuate doar cu motorul răcit).

Utilizarea, depozitarea și întreținerea cultivatoarelor **Könner & Söhnen** trebuie efectuate în conformitate cu acest manual de instrucțiuni. Pentru toate deteriorările și defecțiunile ale dispozitivului, cauzate prin nerespectarea regulilor de serviciu, siguranță și funcționare a mașinii, producătorul nu este răspunzător.

PRODUCĂTORUL NU ESTE RESPONSABIL PENTRU:

- Utilizarea de lubrifianți, benzină și ulei interzise de către producător.
- Utilizarea echipamentelor nu pentru ce este destinat.
- Pierderi datorită utilizării ulterioare a cultivatorului cu piese defecte.
- Modificări tehnice ale dispozitivului.

LUCRĂRI DE ÎNTREȚINERE

Toate lucrările enumerate în secțiunea «Întreținere» trebuie să se întâmple în mod regulat. Dacă este imposibil să efectuați acest lucrul de către utilizatorul mașinii, ar trebui contactat un centru de servicii pentru a aplica pentru lucrări tehnice de întreținere. În cazul daunelor cauzate de daunele dobândite din cauza neefectuării lucrărilor de întreținere, producătorul nu este răspunzător de aceste daune.

ACESTE DAUNE INCLUD, DE ASEMENEA:

- Daune rezultate din utilizarea pieselor de schimb neoriginale.
- Daunele de coroziune și alte consecințe de o depozitare incorectă.
- Daunele cauzate de lucrările de mentenanță, care au fost efectuate de experți neautorizați.

CURĂȚAREA CULTIVATORULUI

Curățarea și îngrijirea temeinică a dispozitivului îi mărește durata de viață și o protejează împotriva deteriorării. După fiecare utilizare, curățați cultivatorul de sol și praf, scoateți din freze iarba, paiele. Păstrați starea produsului sub control, verificați piesele deteriorate, montarea elementelor filetate.

Este interzisă direcționarea jeturilor de apă către garnituri, ansambluri motor și locuri de sprijin. În caz contrar, cultivatorul poate necesita o reparație costisitoare în afara garanției.

VĂ RUGĂM SĂ REȚINEȚI

Cultivatorul vine fără ulei și combustibil. Înainte de primul uz, asigurați-vă de a umple uleiul și faceți plinul dispozitivului! Pentru realimentare, utilizați pâlnia.

ATENȚIE – PERICOL!

Uleiul contaminează solurile și apele subterane. Evitați scurgerea uleiului din carter. Scurgeți uleiul uzat în recipientul bine închis. Predați uleiul uzat la centrele de colectare a produselor petroliere.

SCHIMBUL ȘI ADĂUGAREA ULEIULUI DE MOTOR

Urmați recomandările referitor graficului de întreținere și verificați periodic nivelul uleiului din motor. La un nivel scăzut de ulei, este necesar să adăugați altul pentru a asigura funcționarea corectă a motorului. Pentru a înlocui uleiul, procedați în felul următor:

1. Asigurați-vă că cultivatorul este plasat pe o suprafață plană orizontală.
2. Sub motorul cultivatorului, așezați un rezervor pentru evacuarea uleiului.
3. Deșurubați capacul de scurgere, folosind o cheie hexagonală de 10 mm.
4. Așteptați până când uleiul se va scurge.
5. Fixați înapoi capacul de scurgere.

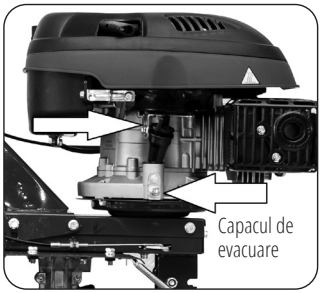

PENTRU ADĂUGAREA ULEIULUI EFECTUAȚI URMĂTORII PAȘI:

1. Asigurați-vă că dispozitivul este instalat pe o suprafață orizontală uniformă.
2. Deșurubați capacul jojei de ulei de pe motor
3. Adăugați uleiul cu ajutorul unei pâlnii
4. Nivelul uleiului trebuie să fie conform niveluui ilustrat în imaginea.

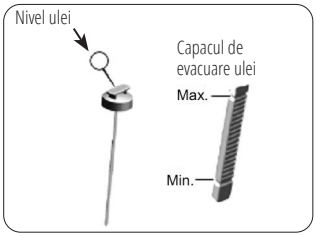

ÎNTREȚINERE BUJII

Bujia este unul dintre cele mai importante elemente pentru a asigura funcționarea corectă și pe termen lung a motorului. Este important să verificați bujia în mod regulat – aceasta ar trebui să fie întreagă, instalată cu un decalaj corect și să nu aibă urmă de arsură.

VERIFICAREA BUJIILOR

Recomandat să utilizați bujiile F7RTC. Pentru a verifica bujia, urmați pașii de mai jos (vezi figurile de mai jos):

1. Scoateți capacul bujiei.
2. Utilizați cheia de bujie pentru a deșuruba bujia.
3. Inspectați cu atenție bujia pentru prezența urmelor de fum. Schimbați-o dacă este cazul.
4. Măsurați distanța – ar trebui să fie între 0,6–0,8 mm.
5. Înainte de a reutiliza bujia, curățați-o cu o perie de metal, îndepărtați murdăria. Asigurați-vă că a-ți verificat decalajul.
6. Înșurubați bujia cu cheia și așezați capacul bujiei la loc.

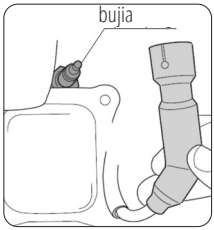

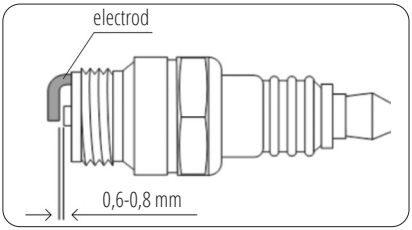

MOTOR CU ARDERE INTERNĂ

Pentru o funcționalitate durabilă a motorului este importantă monitorizarea cu regularitte a nivelului de ulei, precum și a filtrelor de ulei și aer. Sistemul de răcire trebuie să fie întotdeauna într-o stare curată — fapt ce asigură răcirea adecvată a motorului.

GRAFIC ÎNTREȚINERE TEHNICĂ A MOTORULUI CULTIVATORULUI

Nod	Acţiune	De fiecare dată la pornire	Prima luna sau la fiecare 20 oore de functionare	În fiecare lună (sau după 20 de ore)	La fiecare 3 luni (sau după 50 de ore)	La fiecare 6 luni (sau după 100 de ore)	În fiecare an (sau după 200 de ore)
Ulei de motor	Verificarea nivelului	✓					
	Schimbul		✓		✓		
Filtru de aer	Curățare		✓		✓		
	Schimbul					✓	
Bujia	Curățare		✓		✓		
	Schimbul					✓	
Rezervor de combustibil	Verificarea nivelului combustibilului	✓					
	Curățare						✓

Efectuați în mod independent numai acele lucrări de întreținere care sunt efectuate în instrucțiuni. Lucrările care nu se prevăd în instrucțiuni trebuie efectuate în centrul de service autorizat Könner & Söhnen.

Adrese centre de service pot fi solicitate la punctele de vânzare sau accesând site-ul producătorului oficial: **ks-power.de**

FILTRU DE AER

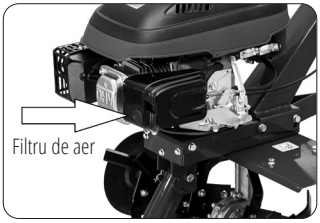

Pentru a asigura un flux de aer adecvat în carburator, este necesar să se efectueze întreținerea regulată a filtrului de aer. Uneori, este important să se verifice pentru murdărie, pentru aceasta:

1. Deșurubați clema de pe capacul superior al filtrului de aer.
2. Scoateți elementul filtrant spongios din carcasă.
3. Curățați murdăria din interiorul carcasei pentru filtru.
4. Spălați filtrul de burete în apă caldă, apoi uscați-l.
5. Umeziți filtrul uscat cu ulei de mașină curat și strângeți-l astfel încât să stergeți excesul de ulei.
6. Curățare filtrului trebuie efectuată la fiecare 50 de ore de lucru a cultivatorului. Dacă motorul funcționează deseori în condiții prăfuite și grele, curățați filtrul de aer la fiecare 10 ore.

Posibile defecte și eliminarea acestora pot fi găsite în versiunea completă electronică a manualului.

CONDIȚIILE DE TRANSPORT, DEPOZITARE ȘI COLECTARE 8

ATENȚIE - ESTE PERICULOS!

Coliziunea cu detaliile sistemului de ardere sau atingerea unui motor fierbinte poate provoca o arsură puternică sau chiar un incendiu. Înainte de a muta, transporta sau depozita cultivatorul, răciți motorul.

VĂ RUGĂM SĂ REȚINEȚI!

Dispozitivul este fabricat din materiale potrivite pentru refolosire.

Condițiile de transport, depozitare și colectare pot fi găsite în versiunea completă electronică a manualului.

Termenul de garanție asigurat de producătorul internațional este de 1 an. Perioada de garanție începe de la data achiziționării echipamentului. În cazurile în care perioada de garanție este mai mare de 1 an conform legislației locale, vă rugăm să contactați distribuitorul local. Vânzătorul care comercializează produsul este responsabil pentru acordarea garanției. Contactați vânzătorul pentru solicitarea garanției. In cadrul termenului de garanție se presupune înlocuirea echipamentului cu unul similar sau repararea gratuita a defectelor daca acestea sunt din vina producătorului.

Certificatul de garanție trebuie păstrat pe tot parcursul perioadei de garanție. În cazul pierderii certificatului de garanție, acesta nu va fi inlocuit cu altul. La solicitarea de reparație sau schimb, clientul este obligat sa demonstreze certificatul de garanție și factura. Certificatul de garanție, atașat livrarea produsului în timpul vânzării, trebuie completat corect și complet de către comerciant și client, semnat și ștampilat. În alte cazuri, garanția nu va fi valabilă.

Echipamentul va fi adus la centrul de service în stare curată. Piesele care trebuiesc înlocuite sunt proprietatea centrului de service.

GARANŢIA NU ESTE ACOPERITĂ ÎN URMĂTOARELE CAZURI:

- Dacă utilizatorul nu a urmat manualul de instrucțiuni privind exploatarea.
- Dacă produsul este defect sau lipsesc autocolantele sau etichete de identificare, numerele de serie etc.
- Dacă defecțiunile produsului rezultă dintr-un transport necorespunzător, deci depozitarea și întreținerea nu sunt realizate în mod corespunzător.
- În prezența deteriorărilor mecanice (fisuri, dezlipiri, urme de denivelări și căderi, deformarea carcasei, cablului de alimentare, prizei sau orice alte elemente structurale), inclusiv cele rezultate din înghețarea apei (formarea gheții), dacă există obiecte străine în interiorul unității.
- Dacă produsul a fost instalat și conectat la rețea cu o încălcare sau atunci când nu este utilizat pentru destinația sa.
- În cazul în care defecțiunea nu poate fi diagnosticată sau demonstrată.
- În cazul în care funcționarea corectă a produsului poate fi restaurată ca urmare a curățării de praf și murdărie, reglarea corespunzătoare, întreținerea, schimbarea uleiului etc.
- Dacă produsul este utilizat pentru nevoi legate de afaceri.
- La detectarea defectelor cauzate de supraîncărcarea produsului. Semnele de suprasarcină sunt topirea sau decolorarea pieselor datorită acțiunii temperaturii ridicate, deteriorarea suprafețelor cilindrului sau a pistonului, distrugerea inelelor pistonului, a barelor de legătură.
- Garanția nu se aplică defectării regulatorului automat al tensiunii produsului din cauza utilizării neglijente și a nerespectării regulilor de funcționare a acestuia.
- Dacă defecțiunile sunt cauzate de instabilitatea alimentării cu energie electrică a utilizatorului.
- În prezența unor defecțiuni cauzate de poluarea internă sau externă, cum ar fi sistemul de combustibil sau lubrifiere sau sistemul de răcire.
- Dacă cablurile electrice sau prizele de conectare au semne de deteriorare mecanică sau termică. În cazul lichidelor și obiectelor străine, aschii metalice și altele de acest gen.
- În cazul în care defecțiunea apare ca urmare a utilizării pieselor și materialelor neoriginale, lubrifianților etc. În caz de funcționare defectuoasă a două sau mai multe noduri, care nu sunt conectate între ele.
- În cazul în care eșecul a avut loc ca urmare a factorilor naturali – murdărie, praf, umiditate, temperatură ridicată sau scăzută, dezastre naturale.
- Piesele care se uzează rapid și componentele (bujii, duze, scripeți, elemente de filtrare și siguranță, baterii, dispozitive detașabile, curele, garnituri de cauciuc, arcuri, axe, demaroare manuale, grăsime, tachelaj).
- Pentru întreținere preventivă (curățare, lubrifiere, spălare), instalare și reglare. În cazul în care produsul a fost deschis, iar apoi reparat, atunci când se face modificări în proiectare.
- Când apar defecțiuni din cauza uzurii naturale care rezultă din utilizarea prelungită (sfârșitul resursei).
- Dacă produsul nu a fost oprit pentru producție și a continuat după detectarea defecțiunii. Pentru bateriile reîncărcabile, care sunt prevăzute împreună cu echipamentul, are o garanție de trei luni.

1. **Modell KS 4HP-70**

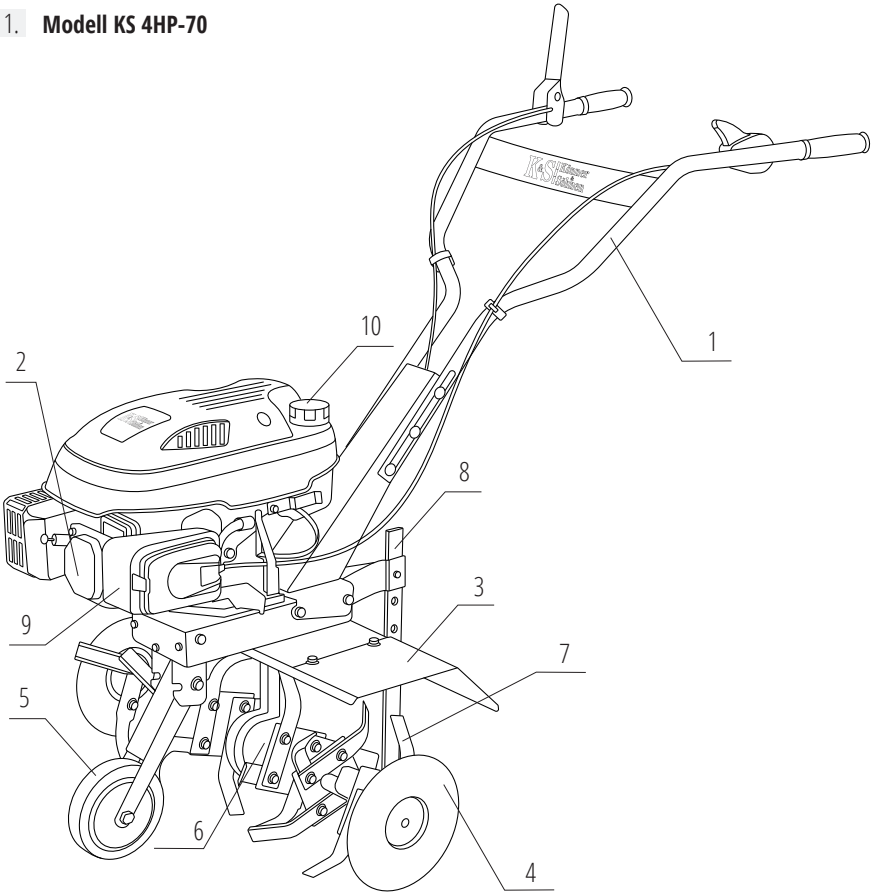

TRADITIONELLE DEUTSCHE QUALITÄT
K&S Könner & Söhnen

2.

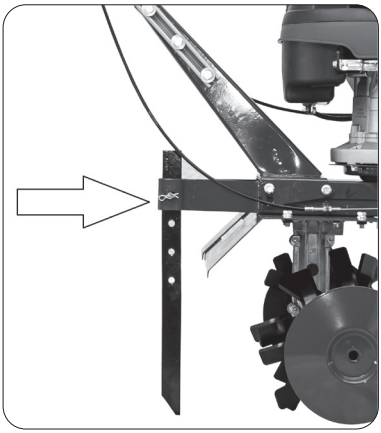

3.

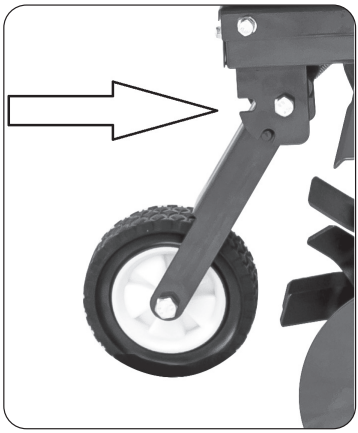

4.

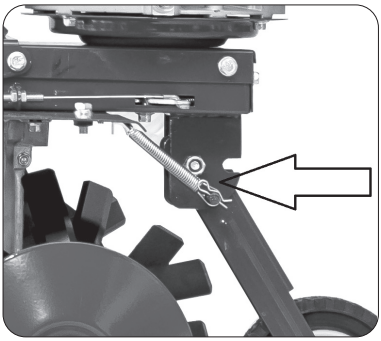

5.

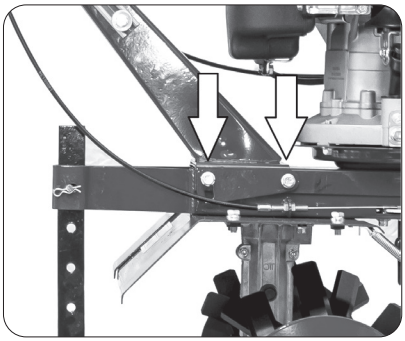

6.

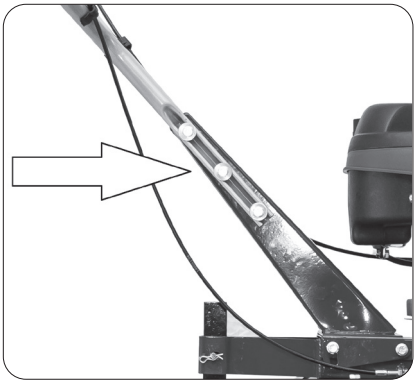

TRADITIONELLE DEUTSCHE QUALITÄT
K&S Könner & Söhnen

EC Declaration of Conformity

Nr. 076

The following products have been tested by us with the listed standards and found in compliance with the European Community Machinery Directive 2006/42/EC, Electromagnetic compatibility Directive (EMC) 2014/30/EC, Noise Directive 2000/14/EC.

Manufacturer: DIMAX INTERNATIONAL GmbH
Address: Hauptstr. 134, 51143 Cologne, Germany

Product: Gasoline tiller "Könner & Söhnen"

Type / Model: KS 4HP-70

The statement is based on a single evaluation of above mentioned products. It does not imply an assessment of the whole production and does not permit the use of the test lab. logo. The manufacturer should ensure that all product in series production are in conformity with the product sample detalied in this report. The applicant should hold the whole technical report at disposal of the competent all the right.

Applied EC Directives: 2006/42/EC Machinery Directive
2000/14/EC Noise Directive (amended by 2005/88/EC)
2014/30/EC Electromagnetic compatibility Directive
(EU) 2016/1628 Non-Road mobile machinery emissions

Applied Standards: EN 709:1997+A4 2009
EN ISO 14982:2009
EN ISO 3744:1995, EN ISO 3744:2010 and ISO 11094: 1991

Gasoline engine KS 160 corresponds to European Emission Standard Euro V.
This is confirmed by EU TYPE-APPROVAL CERTIFICATE granted by NSAI certification.
Technical service responsible for carrying out the test -TÜV SÜD Auto servise GmbH in München, Germany
Date of issue 20/08/2019

2000/14/EC_2005/88/EC Annex VI

For model KS 4HP-70 noise guaranteed L_{WA}= 93 dB (A).

CE
19

Issued Date: 2019-06-28
Place of issue: Warsaw city
Technical expert: Homenco A.

DIMAX International GmbH
Steuer-Nr.: 103 5722 2493
USt-IdNr.: DE296177274

We DIMAX INTERNATIONAL GmbH hereby declare that specified above conforms covering European Parliament and Council Directives, 2006/42/EC of 17 May 2006 Machinery Directive, Electromagnetic compatibility Directive (EMC) 2014/30/EC of 26 February 2014, Noise Directive 2000/14/EC of 8 May 2000. The CE mark above can be used under the responsibility of manufacturer. After completion of an EC declaration of Conformity and compliance with all relevant EC directives.

CONTACTE

Deutschland:
DIMAX International GmbH
Deutschland, Hauptstr. 134,
51143 Köln,

www.ks-power.de

Ihre Bestellungen
orders@dimaxgroup.de

Kundendienst, technische Fragen und Unterstützung
support@dimaxgroup.de

Garantie, Reparatur und Service
service@dimaxgroup.de

Sonstiges
info@dimaxgroup.de

Polska:
DIMAX International
Poland Sp.z o.o.

Polen, Warczawska,
306B 05-082 Stare Babice,

www.ks-power.pl
info.pl@dimaxgroup.de

Україна:
ТОВ «Техно Трейд КС»,
вул. Електротехнічна 47, 02222,
м. Київ, Україна

www.ks-power.com.ua
sales@ks-power.com.ua