2021

GT 25 - GT 30

fornello

(CENTRALA PE PELET
GHIDUL UTILIZATORULUI)

Rev.No 2019.11.1

Cuprins

INTRODUCERE 4
1. IMPORTANT 6
1.1. Avertismente generale de siguranţă 6
1.2. Atenţionări de utilizare 8
2. Specificaţii tehnice 9
3. PELET 11
4. INSTALARE 13
4.1. Mediul de funcţionare 13
4.2. Conexiuni electrice 14
4.3. Schiţă instalaţie apă 14
4.3.1 Schiţă instalaţie apă GT 25 / GT 30 (Plus / Standard) 16
4.3.2 Schiţă conectare valvă anticondensare 17
4.3.3 Pompă de circulaţie încălzire 17
4.3.4 Valva de închidere 18
4.3.5 Valvă de amestecare cu 3 căi 18
4.3.6 Specificaţii apă centrală 18
4.4. Ventilaţie şi debit de aer 19
4.5. Instrucţiuni coş 19
4.6. Instrucţiuni conductă pentru evacuare a fumului 21
4.7. Forme adecvate pentru coş 22
5. FUNCTIONARE 25

5.1. Prima utilizare 25
6. CALIBRARE COMBUSTIBIL 26
7. PANOU DE CONTROL 28
7.1. Model: GT 25 Plus, GT 30 Plus (MB100) 28
7.1.1 Meniu Informatii 29
7.1.2 Ecran User Menu 29
7.1.3 Coduri eroare 30
7.1.4 Setare meniu Timp 32
7.2. Model: GT 25 Plus / Standard, GT 30 Plus / Standard (NG01) 33
7.2.1. Vizualizare 35
7.2.2. User menu 1 35
7.2.3. User Menu 2 37
7.2.4. Coduri eroare 38
8. PIESE PRINCIPALE SI DIMENISIUNI 39
9. SCHITE CONEXIUNI 42
9.1. Placă de bază 42
9.2 On/Off 44
10. LUMINA AVERTIZARE POMPA 45
11. INTRETINERE şi CURATARE 46
12. *Dispizitive de siguranţă* 50
13. PROBLEME, CAUZE şi SOLUTII 52
14. Instrucţiuni importante pentru o utilizare eficientă 56

15. SUGESTII şi FEEDBACK 57

GARANTİ BELGESİ ..... **Error! Bookmark not defined.**

GARANTİ ŞARTLARI ..... **Error! Bookmark not defined.**

CERTIFICATE OF WARRANTY ..... **Error! Bookmark not defined.**

WARRANTY CONDITIONS ..... **Error! Bookmark not defined.**

INTRODUCERE

Stimate prieten Fornello;

FORNELLO produce cele mai eficiente centrale pe pelet cu cea mai mare grijă pentru distinşii noştri clienți. Deci, vă rugăm să citiți cu atenție acest ghid de utilizare înainte de a începe să utilizați centrala noastră și păstrați-l ca referință.

Acest ghid include următoarele produse;

- **GT 25 Plus**
- **GT 25 Standard**
- **GT 30 Plus**
- **GT 30 Standard**

	Informaţii Acest simbol evidenţiază detaliile utilizării corecte a centralei. Dacă atenţionările sunt ignorate, produsul nu va fi utilizat corect şi conform şi aceasta poate cauza nemulţumirea clientului.

⚠	**Atenţie** Acest simbol evidenţiază eventualele riscuri majore din timpul utilizării centraleii. Ghidul de utilizare trebuie citit cu atenţie şi trebuie ţinut cont de avertizări.

** Camera de ardere/ Vasul de ardere
** Motor alimentare pelet/ Motor alimentare combustibil
** Senzor presiune mecanică/ Prosestat
Aceste expresii alăturare pot avea acelaşi sens.

1. IMPORTANT

1.1. Avertismente generale de siguranţă

- **Vă rugăm să citiți cu atenție manualul înainte de a utiliza produsul**
- **Produsul trebuie instalat în conformitate cu legislația țării în care va fi utilizat și trebuie luate măsurile de siguranță necesare. În caz contrar Fornello nu va accepta nicio responsabilitate.**
- Aceasta este o centrală pe pelet, deci va rugăm să utilizaţi numai pelet din lemn drept combustibil.
- Vă rugăm să nu puneţi apă pe boiler în timpul funcţionării.
- Aveţi grijă la temperatura de funcţionare a bcentralei pe pelet. Presiunea de funcţionare nu trebuie să depăşească presiunea maximă admisă, menţionată pe plăcuta de identificare.
- Nu scoateţi din priză în timpul funcţionării, opriţi de la comutator întâi. Această operaţiune este vitală pentru răcirea şi eficienţa boilerului.
- Este esenţial să folosiţi combustibilul specificat pentru a nu deteriora piesele electronice şi mecanice ale maşinii.
- **Intalarea, conexiunea electricăm testele de funcţionare şi întreţinerea trebuie realizate doar de personal autorizat şi calificat.**
- **Orice modificare a centralei trebuie realizată de personal autorizat.**
- **Utilizarea sau întreţinerea necorespunzătoare pot cauza probleme ale camerei de ardere.**
- **A se utiliza doar piese de schimb recomandate de producător.**
- Nu utilizaţi centrala fără a curăţa vasul de ardere.
- **A se utiliza numai de către persoane adulte.**
- In caz de incendiu pe coş, opriţi centrala, şi scoateţi cablul din priză. Nu dechideţi uşa acesteia. Contactaţi autorităţile competente.
- Instalaţi produsul într-un loc unde nu există risc de incendiu şi care este echipat cu alimentare cu energie electrică şi ventilaţie, precum şi trape pentru fum.
- In eventualitatea unei defectiuni a sistemului de aprindere, nu încercaţi să aprindeţi folosind materiale inflamabile.
- Deconectaţi produsul de la alimentarea cu energie electrică 230V înainte de a efectua operaţiunea de întreţinere.
- Dacă produsul nu funcţionează corespunzător, opriţi-l. Contactaţi un service autorizat.

- Verificaţi periodic canalele ieşirilor pentru fum.
- Trebuie luate măsuri de protecţie impotriva îngheţului. (Antigel)
- Pentru a preveni îngheţul, temperatura din camera centralei trebuie să fie mai mare de +10 °C.
- Produsul trebuie utilizat conform destinaţiei sale. Alte utilizări pot fi periculoase.
- Nu deschideţi carcasa şi secţiunile unde se află echipamentul electric, fără a întretupe întâi alimentarea cu energie electrică.
- Nu atingeţi cu mâinile ude. Întrerupeţi alimentarea cu energie electrică când sunt necesare intervenţii asupra aparatului.
- Centrala nu trebuie utilizată în cazul în care uşa camerei de ardere şi a camerei pentru cenuşă sunt deschise sau dacă geamul centralei este spart.
- Evitaţi contactul direct cu suprafeţele fierbinţi.
- Nu băgaţi mâna în rezervorul de pelet şi camera de ardere în timp ce centrala este în funcţiune.
- Nu instalaţi centrala în medii inflamabile, explozive, cu gaze şi materiale inflamabile.
- Verificaţi periodic dacă căile de evacuare pentru fum nu sunt blocate.
- Centralele pe pelet nu trebuie instalate în camere de locuit. Nu trebuie să să stea mult timp în încăperea în care funcţionează aceasta.
- Centralele Fornello nu vor fi instalate în aer liber, zone umede, medii aflate în contact direct cu mediul exterior.
- A nu se realiza intervenţii asupra ţevii de evacuare a gazelor arse şi / sau conductei de apă în timpul funcţionării centralei.
- Prevent to flow by creating pressure systems should not be used to In chimney channels and water installation.
- Vă rugăm să respectaţi reglementările naţionale în vigoare pentru coşul de fum. Dacă nu există norme locale, trebuie respectat EN 13384-1.
- Apa din centrală nu poate fi folosită ca apă potabilă. Pentru acest tip de utilizare, instalaţi un schimbător de căldură corespunzător.

1.2.Atenţionări de utilizare

- Instalarea de sobe pe peleți, șeminee și sisteme de centrală trebuie realizată în conformitate cu conexiunile electrice și schema de instalare
- Trebuie verificat necesarul de căldură al locului care trebuie încălzit și trebuie aleasă centrala corespunzătoare
- Alimentarea cu energie electrică trebuie asigurată în timpul întreruperilor de energie electrică pe termen lung.
- Un purificator automat de aer este trebuie conţinut de sistem.
- Când centrala este în funcţiune, nu deschideţi uşa vasului de cenuşă.
- Nu introduceți materiale (materiale străine) în rezervorul de combustibil.
- Compania noastră nu își asumă nicio responsabilitate pentru problemele cauzate de instalarea centralei în locuri nepotrivite.
- Dacă utilizați un termostat de cameră, acesta trebuie așezat la cel puțin 1,5 m de podea. Nu trebuie amplasat acolo unde temperatura se schimbă continuu și se observă pierderea de căldură.
- Locul unde este amplasată centrala trebuie să fie echipat cu:
  - Alimentare cu energie electrică 230V 50Hz.
  - Priză cu împământare.
  - Dacă nu există împământare, trebuie asigurată imediat.
  - Trebuie asigurat aer curat din exterior.
  - Vă rugăm să folosiţi un regulator de tensiune pentru fluctuaţiile de tensiune.
- Vasul de ardere, vasul de cenuşă şi admisiile de aer trebuie curăţate.
- Centrala și conectorul coșului de fum trebuie să fie conectat la un coș de fum existent sau la un coș de fum exterior cu pereți dubli. Diametrul interior al țevii trebuie să fie de 100 mm.
- Centrala pe pelet trebuie instalată cât mai aproape de coș. (Conexiunea coșului de fum trebuie să fie cât mai scurtă.)
- Centrala nu este potrivit pentru un sistem de coș comun.
- Compania noastră nu este responsabilă pentru eventualele probleme care pot apărea din utilizarea coșurilor de fum care nu sunt în conformitate cu standardele
- Produsul nu este acoperit de garanţie dacă nu este utilizată o supapă anticondensator.
- La prima pornire, încărcarea combustibilului trebuie făcută din meniul de testare la rezervorul de combustibil, de la şnec la vasul de ardere.
- Peletele nu trebuie introduse manual în vasul de ardere.

- Centrala nu trebuie spălată cu apă
- Din cauza obstrucţiei orificiilor vasului, se pot forma gaze excesive și arderea poate fi întârziată.
- Nu utilizați conducte de aer care nu respectă cerințele de instalare.
- Înfundarea cauzată de nerealizarea întreţinerii poate face dificilă aprinderea.
- Înălțimea maximă recomandată de umplere a combustibilului pentru rezervorul de combustibil al centralei este de 5 cm sub nivelul superior al rezervorului.
- Instalarea necorespunzătoare, utilizarea și întreținerea insuficientă vor cauza o creștere a defecțiunilor.
- Dacă aprinderea nu are loc în mod corespunzător, centrala trebuie oprită și camera de ardere curățată.
- Produsul trebuie depozitat într-un loc uscat și nu trebuie expus condițiilor meteorologice nefavorabile.
- Dacă centrala nu va fi utilizată o perioadă lungă de timp,apa trebuie golită din instalaţie.
- Stratul de calcar care se poate depune pe părțile cu apă ale centralei scade eficiența acesteia și determină supraîncălzirea centralei. Prin urmare, trebuie luate măsurile de precauție necesare împotriva depunerii calcarului (Produs chimic pentru îndepărtarea calcarului)

i	**In cazul în care nu sunt respectate cele de mai sus, clientul îşi pierde dreptul de a face reclamaţie. Contactaţi, oricum, distribuitorul dvs sau Fornello.**

2. Specificaţii tehnice

- Aparatul trebuie montat în conformitate cu regulamentul corespunzător şi standardele UE.

  EN 303-5 Centrale cu combustibil solid, cu aprindere manuală şi automată, randament termic de până la 500 kW- Terminologie, cerinţe şi marcare

  2006 / 42 / EC- Directiva pentru utilaje

Specificaţii tehnice			Valori măsurate			
Tip/model aparat; Centrală pe pelet			**GT-25**		**GT-30**	
			PLUS	**STANDARD**	**PLUS**	**STANDARD**
Clasă centrala (EN 303-5)			Clasa 5	Clasa 5	Clasa 5	Clasa 5
Capacitate	Putere nominală încălzire	kW	25	25	25	25
	Căldură minimă	kW	7,5	7,5	7,5	7,5
Eficienţă	Putere nominală încălzire	%	91,7	91,7	92,16	92,16
	Căldură minimă	%	92,4	92,4	93,57	93,57
Specificaţii combustibil		mm	Ø 6 / L:30 pelet din lemn			
Consum combustibil (min.-max.)		kg/h	1,7-5,7		1,98 - 6,6	
Temperatura admisă de funcţionare	Maximum	ºC	80			
	Minimum	ºC	65			
Presiunea maxim admisă de funcţionare		bar	3			
Presiune testare		bar	4,5			
Volum cazan apă		L	50		50	
Tiraj coş recomandat		Pa	12 ± 2			
Capacitate rezervor combustibil		kg - lt	50 - 83		50 - 83	
Masă		kg	280	280	280	280
Dimensiuni (W x D x H)	Centrală	mm	604x904x1387		604x904x1387	
Conexiuni	Conducte tur/retur	inch	1"			
	Conexiune valvă golire de siguranţă	inch	1/2"			
	Admisie aer ardere	mm	Ø 60			
	Diametru conexiune coş (interior)	mm	Ø 100			
Consum energie electrică		W	200		200	
Conexiune electrică		Vac/Hz.	230/50			
Emisii CO pentru %10 O2	Putere nominală încălzire	mg/m3	128,3	128,3	129,18	129,18
	Căldură minimă	mg/m3	176,95	176,95	158,3	158,3
Temperatură gaze evacuate	Putere nominală încălzire	ºC	148	148	109,8	109,8
	Căldură minimă	ºC	81	81	70,56	70,56

3. PELET

Peletele de lemn sunt fabricate din rumeguș comprimat extrudat la cald, care este produs în timpul prelucrării lemnului natural uscat. Compacitatea materialului provine din lignina conținută în lemn și permite producerea de pelete fără utilizarea de lipici sau lianţi. În funcție de soiurile și amestecurile de lemn, peletele variază.

Trebuie utilizat pelet din lemn de calitate ENplus-A1 + A2.

Definiţii	ENplus-A1	ENplus-A2
Diametru	6 mm	6 mm
Lungime	≤ 30 mm	≤ 30 mm
Valoare netă căldură	> 16,5 MJ/kg > 3941 kcal/kg	> 16,5 MJ/kg > 3941 kcal/kg
Conţinut umiditate	< % 10	< % 10
Conţinut de cenuşă	< % 0,7	< % 1,5
Densitate	> 600 kg/m3	> 600 kg/m3

Depozitare pelet;

Peletele trebuie depozitate în loc uscat, nu prea răcoros. Trebuie acordată atenţie la depozitarea şi transportul sacilor de pelet. Trebuie evitată ruperea acestora.

	Stimate client; In cazul utilizării de pelet cu substanţe chimice precum din MDF şi pal, produsul dvs nu va fi acoperit de garanţie, deoarece aparatul se poate defecta. Combustibilul specificat trebuie utilizat pentru a împiedica deteriorarea pieselor electronice şi mecanice din interiorul aparatului.

4. INSTALARE

4.1. Mediul de funcţionare

- Dacă centrala este amplasată pe o podea din material inflamabil, trebuie luate măsuri corespunzătoare pentru a face izolaţia.
- Dacă centrala este amplasată în apropierea unor pereţi inflamabili, aceştia trebuie izolaţi.
- Locul unde se amplasează dispozitivul trebuie să poată suporta greutatea centralei şi să asigure că condiţiile statice sunt corespunzătoare.
- Produsele inflamabile trebuie păstrate la distanţă sigură pentru a nu exista risc de incendiu.
- Produsul trebui instalat în locaţii echipate cu protecţie în caz de incendiu.
- Produsul trebuie amplasat astfel încât să aibă suficient aer pentru asigurarea combustiri. (Trebuie instalat astfel încât să asigure loc pentru circulaţia aerului.)
- Volumul camerei nu trebuie să fie mai mic de 30 m³.
- Pentru prevenirea îngheţului, temperatura din camera centralei trebuie să fie mai mare de +10 °C.

Distanţa minimă de siguranţă

Îgnifugarea pereţilor	
A: ≥600 mm B: ≥ 600 mm C: ≥1100 mm (zona de radiere) D :≥1000 mm E: ≥600 mm	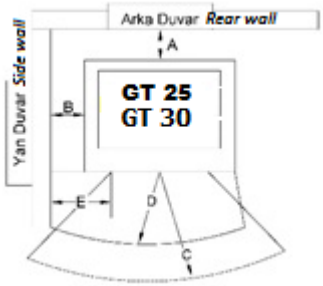

Figura 3-1- Distanţa minimă de siguranţă

⚠	**Este recomandat să aveţi un extinctor pentru a putea stinge focul în caz de nevoie.**

- Vă rugăm să păstraţi la distanţă de centrală materialele sensibile la căldură (inflamabile, explozive etc)

4.2.Conexiuni electrice

Mai întâi introduceți cablul de alimentare în spatele centralei, apoi introduceți cablul în priză. Pentru a porni centrala, în spatele acesteia este butonul on/ off.

O – închis

| - deschis

Se recomandă utilizarea unui stabilizator de tensiune în zonele unde există variaţii de tensiune. Defecţiune electronice ale cardului care pot rezulta în urma neutilizării unui stabilizator de tensiune nu sunt acoperite de garanţie.

⚠	**Utilizaţi centrala numai alimentată la o priză cu împământare.**

4.3.Schiţă instalaţie apă

- Calorifere de 120 cm şi mai lungi trebuie conectate la instalaţie şi trebuie să aibă retur.
- Conexiunile la instalaţia de apă trebuie făcute prin îmbinări conice.
- Instalaţia trebuie să aibă valvă de umplere şi golire.
- Include supapă de siguranţă.
- Valvele de siguranţă trebuie să fie la iesirea de apă. Valva de siguranţă se montează pe corpul centralei.
- Presiunea boilerului în funcţiune (sau oprit) trebuie să fie între 1-1,5 bar. În caz contrar, verificaţi valva de golire/umplere.
- Se recomandă instalarea unei supape termostat pentru calorifere pentru a vă asigura că temperatura camerei poate fi menținută la gradul dorit și pentru a oferi un confort ridicat la un cost redus.
- Pompă de circulare a apei calde, valva cu 3 căi, valvă de amestec trebuie asigurate de utilizator. La alegerea acestui echipament trebuie respectat

standardul TS 1258 “Reguli de calculare a reţelei de alimentare cu apă pentru clădiri”.

4.3.1 Schiţă instalaţie apă GT 25 / GT 30 (Plus / Standard)

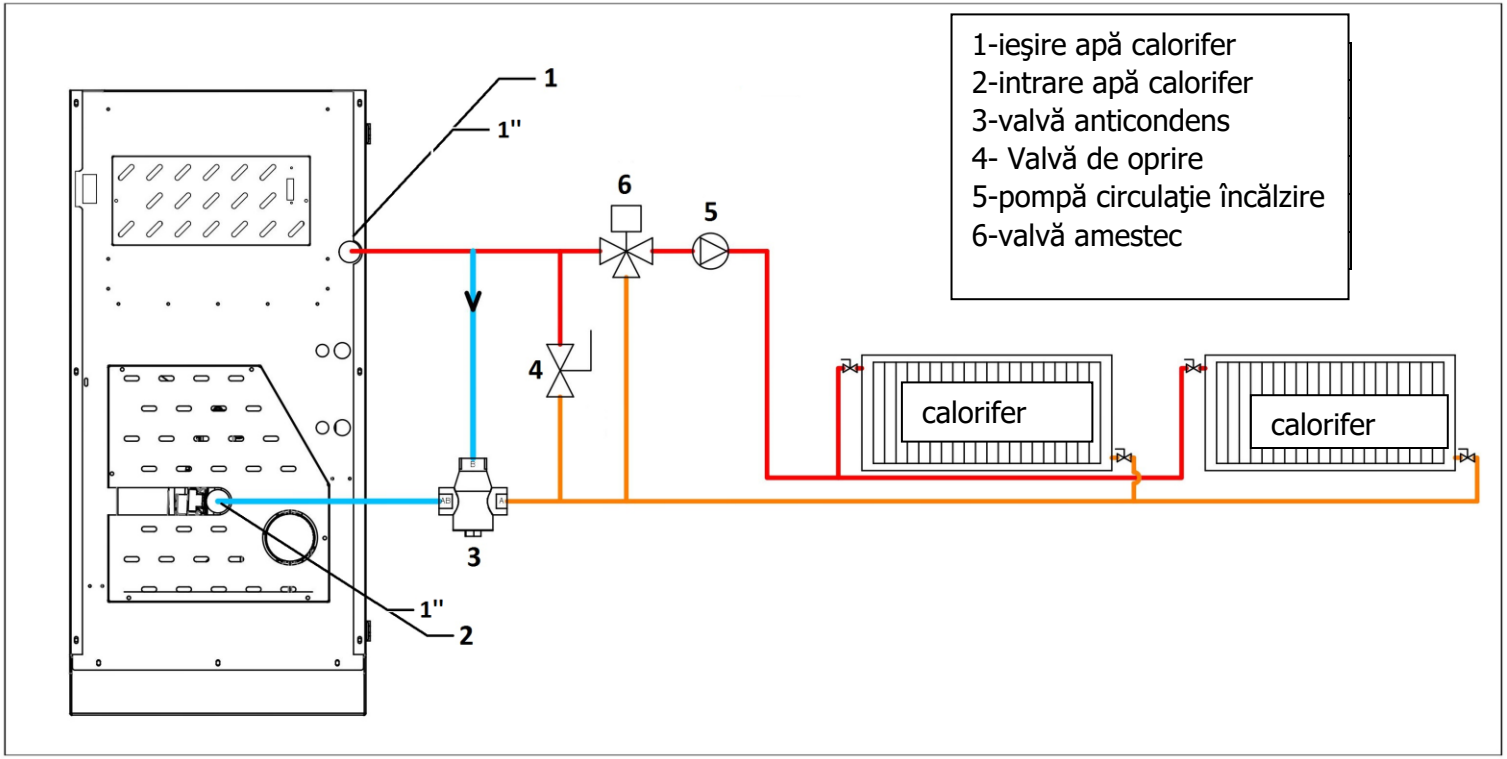

4.3.2 Schiţă conectare valvă anticondensare

Valvă anticondensare; Prin ajustarea manuală a temperaturii apei care intră în centrală la temperatura de calibrare (55 ^{0} C), se previne condensarea apei la contactul cu fumul.

Supapa anti condens este un sistem prin care centrala circulă apa de ieșire pentru a o aduce la temperatura corespunzătoare. Pentru a verifica temperatura apei care intră în cazanul cu combustibil solid în timpul și după prima fază de pornire, acesta efectuează o operație de amestecare între apa de intrare și apa de ieșire

4.3.1. GT15 / GT25 – schiţă instalaţie apă cu detalii "Conexiune valvă anticondens".

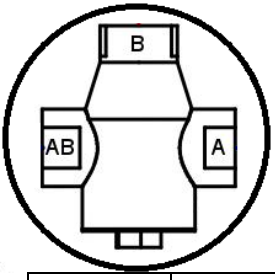

Localizare conexiuni;

A – Retur apă rece calorifer

B – Tur apa caldă centrală

AB – Retur apă rece centrală

	Montare şi demontare; trebuie realizate numai când sistemul este rece şi fără presiune. **Acces;** accesul la valvă nu trebuie împiedicat pentru a permite întreţinerea valvelor sau a instalaţiei.

	Acoperire garanţie: **La utilizarea valvei anticondensare, este necesar să folositi pompa de circulaţie încălzire şi supapa de oprire. Produsul nu este acoperit de garanţie când nu este utilizată valva anticondensare.**

4.3.3 Pompă de circulaţie încălzire

Trebuie utilizată o pompă de circulaţie încălzire cu aceleaşi valori ca pompa de circulaţie.

4.3.4 Valva de închidere

Anticondensul trebuie aplicat pentru a preveni deteriorarea pompei de circulație a încălzirii atunci când supapa este închisă.

4.3.5 Valvă de amestecare cu 3 căi

Supapa de amestecare este o supapă de amestecare care aduce apa fierbinte din sistemul de încălzire la temperatura dorită prin amestecarea acesteia cu apa de răcire din sistemul de încălzire.

Caracteristici;

• Valoarea Kv trebuie să fie de minim 30 m³ / h.

• Pierderea de presiune pentru valva de amestecare cu 3 căi trebuie să fie de maxim 0.1 mSS.

• Diametrul de ieşire al valvei de amestecare cu 3 căi trebuie să fie de ¼”.

i	**Pompa de circulaţie încălzire, valva de oprire şi valva de amestecare trebuie asigurate de utilizator.**

4.3.6 Specificaţii apă centrală

Proprietăţile apei din cazan; EN 12953-10 “Boilere cu carcasă- Partea 10: Cerinţe pentru alimentarea cu apă şi calitatea apei” – trebuie să fie conform standardului. Pentru boiler şi sistemul de încălzire se va utiliza doar apă potabilă pentru a preveni deteriorarea prin coroziune. Nu se va utiliza apă dură, există risc de coroziune. Apa utilizată pentru umplerea boilerului şi a instalaţiei nu va conţine reziduuri, mizerie şi alte particule solide. Astfel de depuneri şi mizerie sunt extrem de periculoase pentru pompa de circulare. În cazul în care credeţi că apa are impurităţi, trebuie să luaţi măsurile necesare.
Apa calcaroasă folosită în sistem formează un stat de depuneri de calcar sau nămol pe suprafeţele de încălzire ale boilerului. Acest strat împiedică circularea apei şi transferul de căldură şi poate deforma boilerul. Acest aspect nu face obiectul garanţiei.

4.4. Ventilaţie şi debit de aer

- În camera unde este montată centrala trebuie să existe suficient aer pentru a asigura arderea regulată.
- Amplasarea centralei trebuie să permită accesul aerului proaspăt.
- Este recomandat ca centrala să fie conectată la mediul exterior pentru ca ţeava de admisie a aerului să pompeze constant aer proaspăt prin intermediul unei conducte ermetice.
- A se folosi un orificiu inferior de 300 cm², superior de 200 cm². Aceste guri nu trebuie închise. În caz contrar, există risc major.
- Evitaţi instalare unităţii în acelaşi mediu cu următoarele;
    - Incălzitoare tip B pe bază de gaz sau aeroterme sau ventilatoare fără carcasă
    - Conducte de ventilaţie.
    - Dispozitiv de aspirare care funcţionează în aceeaşi încăpere – poate cauza probleme.

4.5. Instrucţiuni coş

➢ Cauza principală a focului pe coş;

- Alegerea necorespunzătoare a conductei sau a unui combustibil inflamabil.
- In caz de condiţii necorespunzătoare, focul se poate aprinde în coş.

➢ Cum să le evităm;

- Cosul trebuie curăţat de cel puţin 2 ori pe an, în funcţie de calitatea combustibilului.
- Trebuie ales un coş corect şi corespunzător.
- Coşul trebuie să fie etanş şi să aibă izolaţie.
- Zona de tubulatura de admisie aer proaspat trebuie curatata periodic
- Distanţa de la punctul maxim al acoperişului până la marginea înălţimii coşului trebuie să fie de cel puţin 80 cm.
- Diametrul interior al coşului este de 100 mm.
- Înainte de realizarea conexiunilor trebuie verificat tirajul cosului.
- Conducta centralei conectată la conducta orizontală de evacuare a gazelor arse nu trebuie să fie mai lungă de 2 m. Se recomandă

utilizarea coturilor de 45 ^{0} pentru conductele coşului în locul celor de 90^{0}. (Locul centralei trebuie ales în funcţie de punctul cel mai apropiat al situării coşului.)

- In caz de reutilizare după o perioadă lungă de timp, căile de evacuare a fumului şi coşul trebuie verificate.
- Pentru a avita turbulenţele în jurul coşului, asiguraţi-vă că nu există obstrucţii (clădiri înalte, copaci etc.) Acestea trebuie să fie la cel putin 10 m distanţă.
- Centrala pe pelet trebuie montată cât mai aproape posibil de coş (conexiunea coşului trebuie să fie scurtă).
- Cosul de fum trebuie să fie cu capac pentru a preveni repercusiunile cauzate de vânt şi ploaie.
- Blocurile de beton sunt afectate de schimbările de temperatură, acoperișul plat din beton care este în contact direct cu aerul trebuie să fie complet izolat.
- Este necesar un sistem de evacuare a fumului care să funcţioneze bine și să fie suficient pentru extragerea fumului (un coș de fum cu tracțiune naturală (2Pa – 8Pa) care să nu dea rateuri în caz de întrerupere a curentului electric).
- Trebuie luate măsurile necesare pentru a preveni formarea condensului în coş din cauza contactului cu cazanul.
- Blocarea sau închiderea conductei de evacuarea a gazelor arse reprezintă un pericol major.

⚠	**Centralele trebuie conectate la un coş de fum pentru a evacua vertical fumul din clădire sau la o conductă de evacuare a gazelor arse, situată în punctul cel mai înalt al clădirii. Conexiunile coşului trebuie realizate confom legii, în caz contrar fumul rezultat în urma arderii s-ar putea infiltra în perete şi l-ar putea murdări. Fumul care scapă şi/sau flacările pot cauza arsuri sau chiar incendiu.**

4.6. Instrucţiuni conductă pentru evacuare a fumului

- Conexiunile conductei de evacuare a fumului sunt foarte importante, prin urmare trebuie realizate cu atenţie. Conexiunile trebuie realizate conform condiţiilor de garanţie.
- Secţiunile minime de deschidere ale suprafeţei sunt de 15%. Înclinaţia secţiunii orizontale a conductei trebuie să fie de 3-5%. (3-5 cm per metru). Conducta orizontală a coşului de fum nu trebuie să fie mai lungă de 2 m.
- Diametrul interior al conductei coşului este de 100 mm.
- Conducta de evacuare a fumului trebuie să fie din material rezistent la căldură, coroziune şi condens.
- Vă rugăm să respectaţi dimensiunile standard ale conductei, în caz contrar nu ne asumăm răspunderea.

4.7. Forme adecvate pentru coş

Secţiunea de coş care se află în exteriorul casei trebuie să fie izolată. În eventualitatea unei defecţiuni electrice a sobei, coşul trebuie să fie capabil să elimine fumul acumulat.

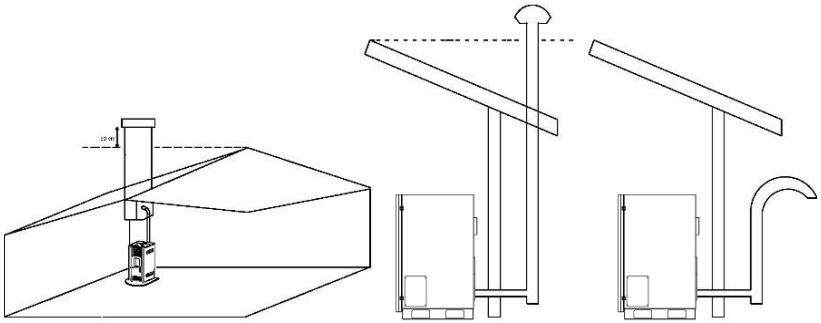

Figura 3- Forme acceptate de coş

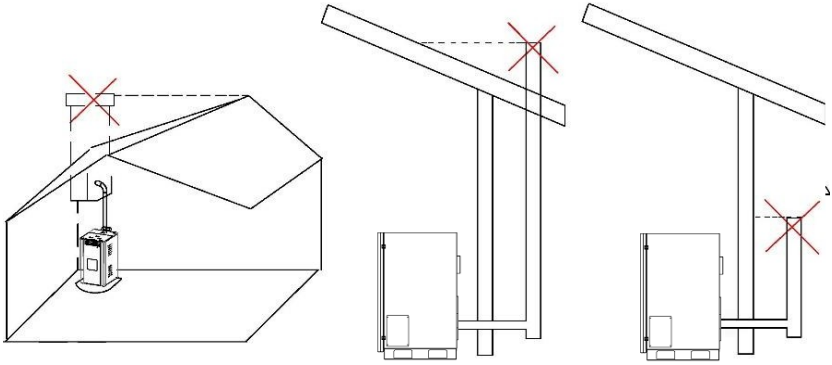

Figura 4- Forme necorespunzătoare de coş

**produsele din schită sunt cu scop demonstrativ (Imaginea 3 - Imaginea 4)

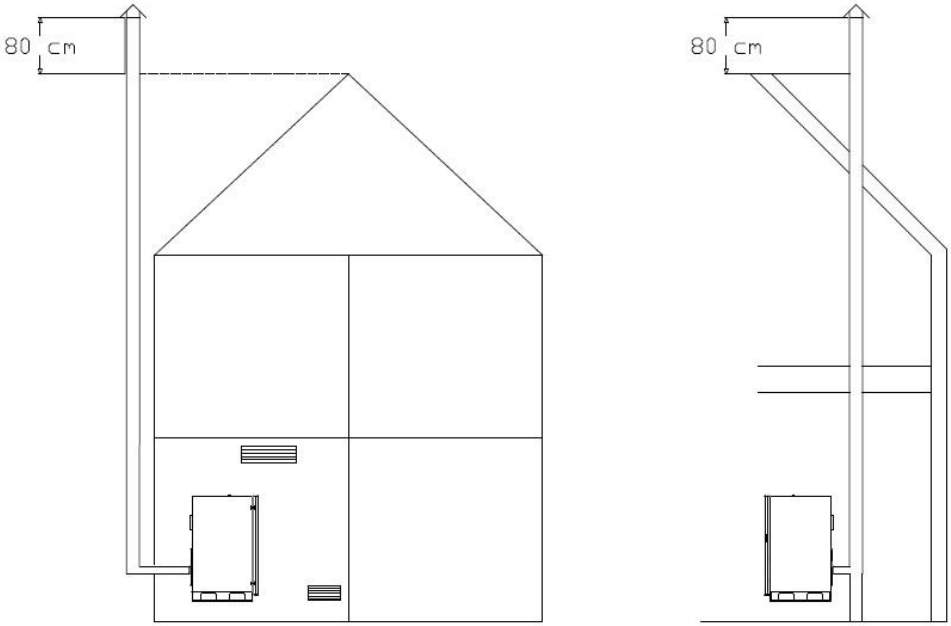

Imaginea 5 – Tipuri de conexiune coş

Locuinţele şi birourile care nu respectă standardele de mai sus prezintă risc de incendiu sau de scurgeri de gaz cu monoxid de carbon (CO). **Vă rugăm să respectaţi instrucţiunile de mai sus!**

CLIENTUL ADMITE CĂ: ÎN CAZUL ÎN CARE CLİENTUL NU RESPECTĂ CERİNŢELE Şİ SCHİŢELE DE MAİ SUS, ACESTA NU POATE PRETİNDE NİCİ UN DREPT SAU COMPENSAŢİE. PRODUCĂTORUL NU ÎŞİ ASUMĂ NİCİ O RĂSPUNDERE

5. FUNCTIONARE

5.1. Prima utilizare

- La prima utilizare, asiguraţi-vă că şnecul de alimentare pelet asigură cantitatea necesară de pelet în rezervor.
- Dacă nu reuşiţi să aprindeţi focul după câteva încercări, asiguraţi-vă că vasul de ardere este poziţionat corect.
- Asigurati-va ca arcatorul (creuzetul) este asezat perfect in pozitia lui si gaura de aprindere este in dreptul rezistentei electrice
- Vă rugăm să verificaţi. Peletul rămas de la arderile anterioare şi/sau reziduurile suplimentare, pot fi un obstacol pentru arderea peletului, din cauză că rămân pe dispozitivul de aprindere. In cazul în care după aceste verificări se constată o anomalie, este posibil să existe o problemă cu componentele centralei sau cu instalaţia şi aceasta trebuie corectată.

i	**Etichetele de atenţionare lipite pe sobă trebuie îndepărtate înainte de utilizare.** **Pentru prima utilizare a sobei trebuie să se asigure o sursă de aer curat**

i	**Fumul şi mirosul produs de vopseaua de pe sobă sunt emanate doar la prima utilizare şi nu durează mult. Deschideţi uşile şi ferestrele.**

6. CALIBRARE COMBUSTIBIL

Calibrarea trebuie efectuată în timpul punerii în funcțiune a produselor și în cazul înlocuirii peletului utilizat. Primul proces de calibrare (instalare) trebuie efectuat de către service. Procedura de calibrare trebuie făcută atunci când cazanul este rece și nu este în funcţiune.

Înainte de a începe procesul de calibrare, puneți un castron în care puteți cântări peletul la punctul de cădere a acestuia. (Dacă nu există pelet în şnecul de alimentare, apăsați tasta „Set". În meniul de încărcare, mutați starea în poziția Pornit. După ce ați plasat pelet în vasul respectiv, meniul de încărcare se „opreşte")

Apăsaţi tasta "Set". Accesaţi meniul Incarcare şi schimbaţi starea de la "off" la "on" . Alimentarea cu pelet se va activa şi va peletul va fi alimentat continuu timp de 3 minute. LA finalul acestei perioade, efectuaţi din nou încărcarea. Cântăriţi peletul după cele 6 minute. Notaţi în grame şi comparaţi rezultatele. Modificaţi valorile parametrilor P05 şi T03 prin alegerea celei mai apropiate valori.

i	**Faceţi aceasta doar dacă schimbaţi peletul după service-ul iniţial şi observaţi o reducere a performanţei.**

Puteţi face modificarile, urmând paşii de mai jos.

Pentru a modifica parametrul P05; apăsaţi şi menţineti apăsată tasta "Set" timp de 3 secunde. Din meniul care apare, selectaţi " System". Vi se va cere introducerea parolei. Contactaţi funizorul de service pentru a obţine parola. Selectaţi apoi "Auger"(şnec) din meniu. Veţi ajunge la parametrul P05 cu ajutorul săgeţilor sus/jos.

Pentru a modifica parametrul P03, apăsaţi şi menţineti apăsată tasta "Set" timp de 3 secunde. Din meniul care apare, selectaţi " System". Vi se va cere introducerea parolei. Contactaţi funizorul de service pentru a obţine parola. Selectaţi apoi "timers" din meniu. Veţi ajunge la parametrul P03 cu ajutorul săgeţilor sus/jos.

Utilizatorul nu trebuie să modifice alţi parametri în afara acestora în timpul procesului de calibrare. În caz contrar, utilizatorul este răspunzător pentru pierderea eficienţei.

Se recomandă ca toate aceste operaţii să fie executate de service.

GT 25 PLUS				GT 25 STANDARD				GT 30 PLUS				GT 30 STANDARD			
NO	Gr/10 min	P05	T03	NO	Gr/10 min	P05	T03	NO	Gr/10 min	P05	T03	NO	Gr/10 min	P05	T03
1	1000	6,3	280	1	1000	7,3	274	1	1250	7,2	262	1	1250	7,2	262
2	1050	6,6	271	2	1050	7,6	260	2	1300	7,5	252	2	1300	7,5	252
3	1100	6,9	258	3	1100	8	248	3	1350	7,8	242	3	1350	7,8	242
4	1150	7,2	247	4	1150	8,3	236	4	1400	8,1	233	4	1400	8,1	233
5	1200	7,5	236	5	1200	8,7	226	5	1450	8,3	225	5	1450	8,3	225
6	1250	7,8	226	6	1250	9,1	217	6	1500	8,6	217	6	1500	8,6	217
7	1300	8,1	217	7	1300	9,5	208	7	1550	8,9	210	7	1550	8,9	210
8	1350	8,4	209	8	1350	10	200	8	1600	9,2	203	8	1600	9,2	203
9	1400	8,7	201	9	1400	10,3	193	9	1650	9,5	197	9	1650	9,5	197
10	1450	9	194	10	1450	10,7	186	10	1700	9,8	191	10	1700	9,8	191
11	1500	9,4	187	11	1500	11	180	11	1750	10	185	11	1750	10	185
12	1550	9,6	181	12	1550	11,3	174	12	1800	10,3	180	12	1800	10,3	180
13	1600	10	175	13	1600	11,6	169	13	1850	10,6	175	13	1850	10,6	175
14	1650	10,3	170	14	1650	12	164	14	1900	11	170	14	1900	11	170
15	1700	10,6	165	15	1700	12,5	159	15	1950	11,3	166	15	1950	11,3	166
16	1750	11	160	16	1750	12,8	154	16	2000	11,6	162	16	2000	11,6	162
17	1800	11,3	156	17	1800	13,1	150	17	2050	12	158	17	2050	12	158
18	1850	11,6	151	18	1850	13,5	146	18	2100	12,3	154	18	2100	12,3	154
19	1900	12	147					19	2150	12,6	151	19	2150	12,6	151
20	1950	12,3	144					20	2200	12,9	147	20	2200	12,9	147
21	2000	12,6	140					21	2250	13,2	144	21	2250	13,2	144
22	2050	12,9	137												
23	2100	13,2	133												

7. PANOU DE CONTROL

7.1.Model: GT 25 Plus, GT 30 Plus (MB100)

GT 25 Plus – Sistem automat de curatare a turbulatorului – Optional
GT 30 Plus – Sistem automat de curatare a turbulatorului – Optional

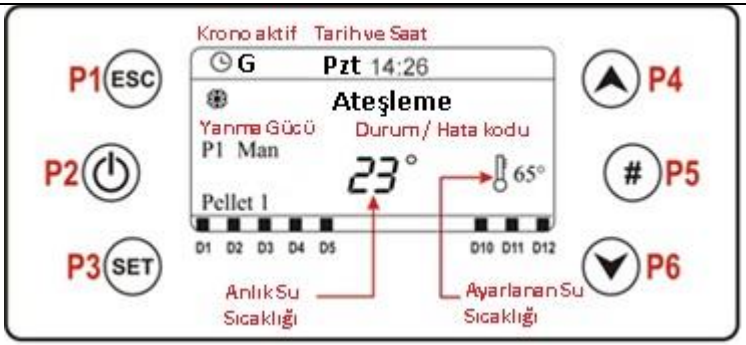

Ecranul principal afişează:
Ora şi data, Chrono active, putere de ardere, Stare /cod eroare, Temperatura instantanee a apei, Temperatura setată a apei, mod vară/ iarnă.

Tastă	Funcţie
P1	Ieşire din meniu/ meniu anterior
P2	Pentru a porni/opri centrala (ţineţi apăsat timp de 3 secunde), pentru reset (ţineţi apăsat timp de 3 secunde)
P3	Apăsaţi o data şi se deschide meniul Utilizator 1. Dacă menţineţi apăsat timp de 3 secunde se deschide meniul Utilizator 2, folosit pentru a confirma valorile introduse.
P4	Se deschide meniul cu informaţii sau Power, media fan etc, folosit pentru a creşte valorile.
P5	Utilizat pentru a active temporizarile introduse.
P6	Se deschide meniul de informaţii sau Power, ventilator ambiental etc., folosit pentru a reduce valorile.

Led	Funcţie		
L1	Motor alimentare combustibil		
L2	Curăţare automată turbulator	L11	Stare termostat cameră
L3	Aprinzător		
L4	Pompă		

L5	Motor curăţare camera de ardere		

7.1.1 Meniu Informatii

Display		Descriere
Ieşire ţeavă evacuare [°C]	103	Temperature de evacuare
Temperature camerei [°C]	25	Temperature camerei
Viteză ventilator [rpm]	1250	Viteză ventilator gaze arse
Alimentare combustibil [s]	1.2	Timp funcţonare motor pelet
Cod produs: 510	0000	Cod produs

7.1.2 Ecran User Menu

Gerstionarea arderii	**Putere** Din acest meniu, se poate regla puterea de ardere. Puterea de ardere poate fi selectată manual sau automat. În primul caz, sistemul selectează puterea de ardere. În al doilea caz, utilizatorul selectează puterea dorită. Partea stângă a afișajului arată tipul de ardere (A = ardere automată, M = ardere manuală) și puterea la care funcționează sistemul.
	Calibrare alimentare combustibil Alimentatorul de combustibil permite schimbarea valorii setate a timpului de motor. Valorile sunt de la 7 la 7. Valoarea de default este 0.
	Calibrare ventilator Permite schimbarea valorii setate a vitezei ventilatorului. Valorile sunt de la 7 la 7. Valoarea de default este 0.
Gestionarea încălzirii	**Termostat centrală** Acest meniu este folosit pentru a modifica valoarea temperaturii apei din central.
	Putere de încălzire Permite ventilatorului să schimbe puterea de încălzire. Puteţi seta sistemul de încălzire pe modul automat sau manual.
	Termostat cameră Acest meniu permite modificarea valorii temperaturii ambientale. Apare humai când este afişat utilizat un sensor de camera.

	Vară-Iarnă Acest meniu permite selectarea modului Vară-Iarnă.
Încărcare	Funcţionează On / Off. Incărcare manuală pellet. Când peletul este încărcat în rezervor pentru prima data, acesta trebuie operat până când peletul ajunge în vasul de ardere.

7.1.3 Coduri eroare

Descriere	**Fază sistem**	**Cod**
Eroare temperatură prea mare boiler (Această alarmă se activează când sistemul este oprit.)	Blok	**Er01**
Eroare Prosestat	Blok	**Er02**
Stingere la temperatură joasă gaze de evacuare	Blok	**Er03**
Stingere la temperatură mare a apei	Blok	**Er04**
Stingere la temperatură înaltă a coşului	Blok	**Er05**
Rezervorul de combustibil este foarte fierbinte (flacăra a ajuns în rezervorul de pelet)	Blok	**Er06**
Eroare codare ventilator: lipsă semnal codor	Blok	**Er07**
Eroare codare ventilator: Eroare reglare ventilator coş	Blok	**Er08**
Eroare la întreruperea alimentării pe termen lung, ziua și data nu sunt corecte	Blok	**Er11**
Eroare de aprindere	Blok	**Er12**
Lipsă putere de alimentare	Blok	**Er15**
Eroare conexiune panou de control (RS485)	Blok	**Er16**
Eroare ieşire pelet	Blok	**Er18**
Defecţiune motor cameră de ardere	Blok	**Er25**

Eroare service	Blok	**Service**

7.1.4 Setare meniu Timp

Timer	Acest meniu permite setarea metodei şi intervalelor de timp de Aprindere-Stingere.	
	Metodă Permite selectarea metodei dorite sau dezactvează toate programele. • Utilizează butonul **P3** pentru a introduce metoda în meniul de temporizare. • Selectaţi metoda dorita. (Zilnic, săptămânal sau Weekend) • cu butonul **P2** button se activează/dezavtivează metoda de temporizare. • Setarile se salvează cu tasta **P3**.	Dezactivare Zilnic Săptămânal Weekend
	Programare Sistemul include 3 tipuri de programare: zilnică, săptămânală, Weekend. După selectarea tipului de program dorit: • Selectaţi timpul de programare cu **P4 / P6**. • Apăsaţi tasta **P3** (ora selectată va pâlpâi). Puteti modifica ora cu ajutorul tastelor **P4 / P6**. • Folosiţi **P3** pentru a salva programul. • Activare cu tasta **P5** (se afişează "V") sau dezactivare ("V" nu este afişat). **Zilnic** Din Daily/ zilnic se alege programul de pornire şi stingere în funcţie de ziua săptămânii. **Săptămânal** Programul setat este acelaşi pentru toate zilele săptămânii. **Weekend** Se poate alege intervalul 'Mon-Fri' (luni-vineri) şi 'Sat-Sun' (sâmbătă-duminică). Sunt setate orele de pornire şi stingere.	Luni/Monday Pornit Oprit 09:30 11:15√ 00:00 00:00 00:00 00:00 Monday Tuesday Wednesday Thursday Friday Mon-Fri Sat-Sun

7.2.Model: GT 25 Plus / Standard, GT 30 Plus / Standard (NG01)

GT 25 Standard – Sistem automat de curatare a turbulatorului (Optional)
GT 30 Standard – Sistem automat de curatare a turbulatorului (Optional)

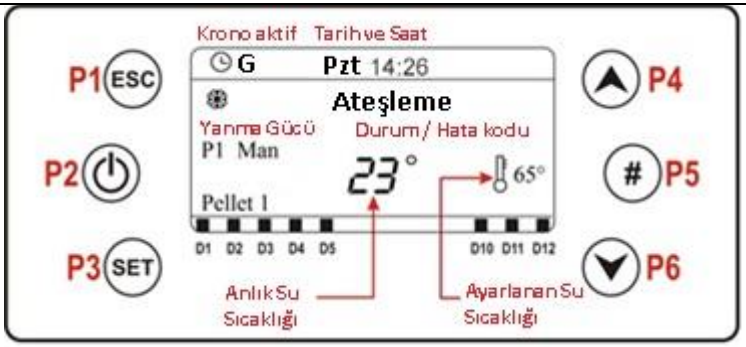

Ecranul principal afişează:
Ora şi data, Chrono active, putere de ardere, Stare /cod eroare, Temperatura instantanee a apei, Temperatura setată a apei, mod vară/ iarnă.

Tastă	Funcţie
P1	Ieşire din meniu/ meniu anterior
P2	Pentru a porni/opri centrala (ţineţi apăsat timp de 3 secunde), pentru reset (ţineţi apăsat timp de 3 secunde)
P3	Apăsaţi o data şi se deschide meniul Utilizator 1. Dacă menţineţi apăsat timp de 3 secunde se deschide meniul Utilizator 2, folosit pentru a confirma valorile introduse.
P4	Se deschide meniul cu informaţii sau Power, media fan etc, folosit pentru a creşte valorile.
P5	Utilizat pentru a active temporizarile introduse.
P6	Se deschide meniul de informaţii sau Power, ventilator ambiental etc., folosit pentru a reduce valorile.

Led	Funcţie		
L1	Motor alimentare combustibil		
L2	Curăţare automată turbulator	L11	Stare termostat cameră
L3	Aprinzător		
L4	(**)		

** Indicator automat de curățare a turbulatorului pentru GT 25 / GT 30 Standard,
indicator de curăţare a camerei de ardere pentru model GT 25 / GT 30 Plus.

7.2.1. Vizualizare

Display *LCD*	Unitate	Descriere
T. Exhaust flue gas	[°C]	Temperatură gaze arse
Boiler T	[°C]	Temperatură boiler
T. Room	[°C]	Temperatură cameră
Fan	[rpm]	Viteză ventilator ţeavă de gaze arse
Auger	[s]	Timp pornite şnec/ Auger
Service	[h]	Timp de funcţionare rămas înainte ca sistemul să afişeze mesajul *'Service'*
Clean	[h]	Timp de funcţionare rămas înainte de curăţare centrală
Working hours	[h]	Ore de funcţionare centrală în Run Mode, Modulation şi Safety mode
Ignition	[nr]	Număr de aprinderi încercate

7.2.2. User menu 1

Putere	**Ardere** Din acest meniu, se poate regla puterea de ardere. Puterea de ardere poate fi selectată manual sau automat. În primul caz, sistemul selectează puterea de ardere. În al doilea caz, utilizatorul selectează puterea dorită	
	Încălzire Permite ventilatorului să schimbe puterea de încălzire. Puteţi seta sistemul de încălzire pe modul automat sau manual. În primul caz, sistemul selectează puterea de ardere. În al doilea caz, utilizatorul selectează puterea dorită	
Thermo stats	**Boiler** Acest meniu permite modificarea valorii termostatului centralei.	
	Cameră Acest meniu permite modificarea valorii termostatului camerei.	
Chrono	Permite programarea şi activează aprinderea/stingerea sistemului. Are 2 submeniuri.	
	Mod Permite selectarea modului dorit sau dezactivarea programelor setate.	

- Modificaţi modul cu tasta **P3**
- Selectaţi modul dorit (zilnic, săptămânal sau Weekend)
- Activaţi/dezctivati modul chrono cu tasta **P2**
- Salvaţi setărule noi cu tasta **P3**

Programare

Sistemul include 3 tipuri de programare: zilnică, săptămânală, Weekend. După selectarea tipului de program dorit:

• Selectaţi timpul de programare cu P4 / P6.

• Apăsaţi tasta P3 (ora selectată va pâlpâi). Puteti modifica ora cu ajutorul tastelor P4 / P6.

• Folosiţi P3 pentru a salva programul.

• Activare cu tasta P5 (se afişează "V") sau dezactivare ("V" nu este afişat).

Zilnic

Selectaţi ziua dorită şi setaţi ora de aprindere şi de stingere.

Programaţi peste miezul nopţii

Setaţi ora de pornire în ziua dinaintea alegerii dvs: Ex. 20.30

Setaţi ora de oprire a zilei dinainte la 23:59

Setaţi ora de pornire a zilei următoare la 00:00

Setaţi ora de oprire a zilei următoare: Ex. 6:30

Sistemul la va porni marţi la 20.30 şi se va opri miercuri la 6.30

Săptămânal

Programele sunt la fel pentru toate zilele săptămânii.

Weekend

Alegeţi intervalele luni-vineri/ Monday-Friday sau sâmbătă-duminică/Saturday-Sunday si setati orele de pornire/stingere.

Disabled

Daily

Monday		
ON	OFF	
09:30	11:15	V
00:00	00:00	
00:00	00:00	

Monday

Tuesday

Wednesday

Mon-Fri

Sat-Sun

Încărcare manuală	Procedura activează încărcarea munuală de pelet. Încarcarea se opreşte automat după 300 secunde. Pentru a activa aceasta funcţie, sistemul nu trebuie să fie în modul Off. Doar pentru panoul de control local.

7.2.3. User Menu 2

Setări	**Ora şi data** Permite setarea zilei, orei, anului şi a orei curente
	Limba Permite modificarea limbii tastaturii
	Radio control *OFF* : fără radio control *ON* : cu radio control
	Reset curăţare Menu de resetare a funcţiei Curătare/ 'Cleaning'.
	Calibrare şnec Permite modificarea valorilor setate din fabrică pentru viteză sau pentru nr. de porniri ale şnecului. Puteţi seta o valoare între –7÷7. Valoarea de default este 0.
	Calibrare ventilator Permite modificarea valorilor setate din fabrică pentru viteza ventilatorului din camera de ardere. Puteţi seta o valoare între –7÷7. Valoarea de default este 0.
	Vară - Iarnă Permite modificarea funcţionării centralei în funcţie de anotimp.
Meniu Display	**Luminozitate** Permite reglarea luminozităţii ecranului
	Contrast Permite reglarea contrastului ecranului
	Luminozitate minimă Permite reglarea luminozitatii ecranului când nu este utilizat
	Sunet Permite avtivarea sau dezactivarea sunetului de la panoul de control
	Alarmă acustica Meniu care permite activarea/dezactivarea alarmei acustice
Meniu sistem	Meniu pentru acces date pentru service tehnic autorizat.

Menu	

7.2.4. Coduri eroare

Descriere	**Fază sistem**	**Cod**
Eroare temperatură prea mare apă centrală (alarma se activează când sistemul este oprit.)	Blok	**Er01**
Eroare Presostat	Blok	**Er02**
Stingere la temperatură joasă gaze de evacuare	Blok	**Er03**
Stingere la temperatură mare a apei	Blok	**Er04**
Stingere la temperatură înaltă a coşului	Blok	**Er05**
Rezervorul de combustibil este foarte fierbinte (flacăra a ajuns în rezervorul de pelet)	Blok	**Er06**
Eroare codare ventilator: lipsă semnal encoder	Blok	**Er07**
Eroare codare ventilator: Eroare reglare ventilator coş	Blok	**Er08**
Eroare la întreruperea alimentării pe termen lung, ziua și data nu sunt corecte	Blok	**Er11**
Eroare de aprindere	Blok	**Er12**
Lipsă putere de alimentare	Blok	**Er15**
Eroare conexiune panou de control (RS485)	Blok	**Er16**
Eroare ieşire pelet	Blok	**Er18**
Sondă centrală sau senzor Buffer deschis	Blok	**Er23**
Defecţiune motor cameră de ardere	Blok	**Er25**
Erare service	Blok	**Service**

		Er40

8. PIESE PRINCIPALE SI DIMENISIUNI

Model: **GT 25 Plus / Standard – GT 30 Plus / Standart**

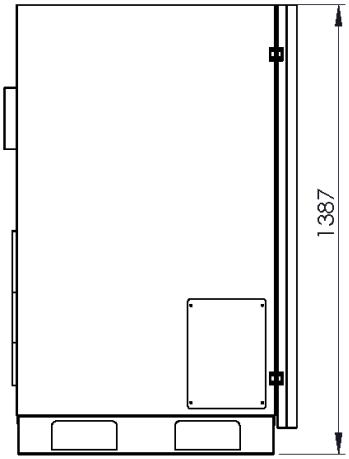
1387

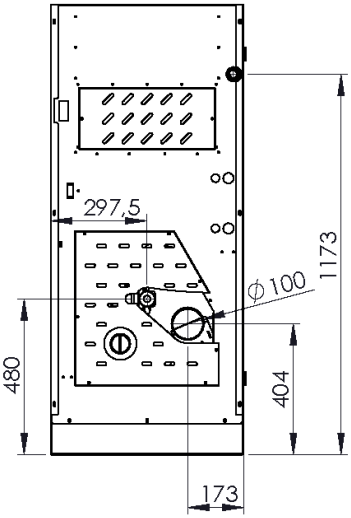
297,5
1173
Ø100
480
404
173

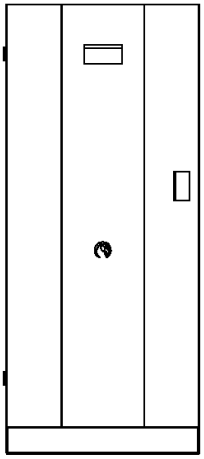

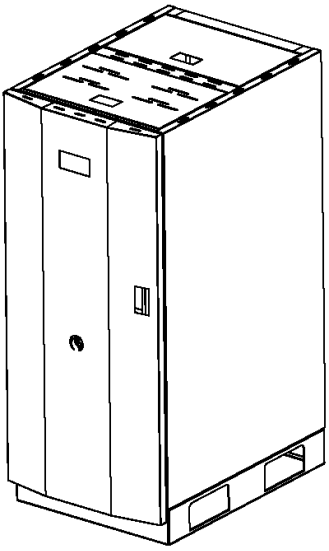

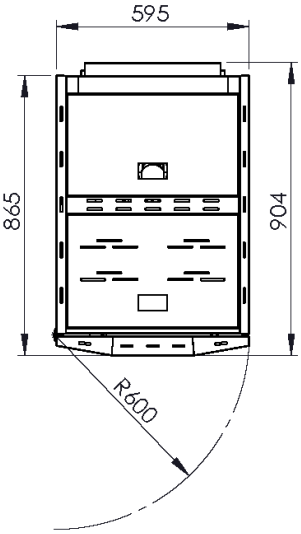
595
865
904
R600

Model: **GT 25 Plus / Standard - GT 30 Plus / Standard**

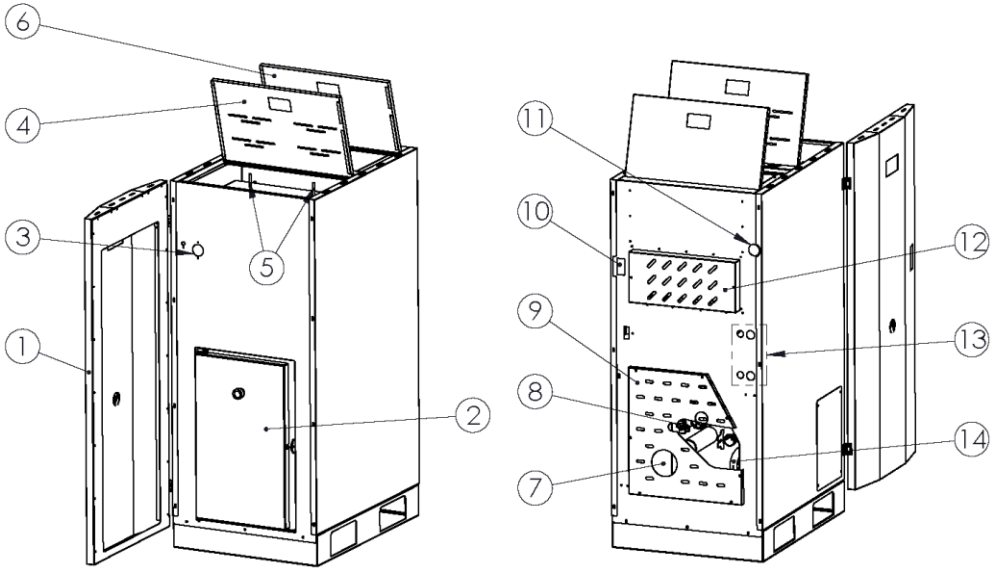

1. *Carcasă faţă*
2. *Carcasă cameră de ardere*
3. *Manometru*
4. *Carcasă superioară*
5. *Tije turbulator*
6. *Carcasă rezervor pelet*
7. *Admisie principală aer ardere ø60 mm*
8. *Pompă*
9. *Carcasă intervenţii Service*
10. *Comutator On-Off*
11. *Ieşire apă caldă*
12. *Carcasă placă de bază*
13. *Conexiune schimbător căldură*
14. *Ieşire coş ø100 mm*

**** Tijele de turbulator de la nr 6 nu sunt disponibile pe dispozitivele automate de curăţare turbulator.**

9. SCHITE CONEXIUNI

9.1. Placă de bază

Model: **GT 25 Plus / Standard, GT 30 Plus / Standard (NG01)**

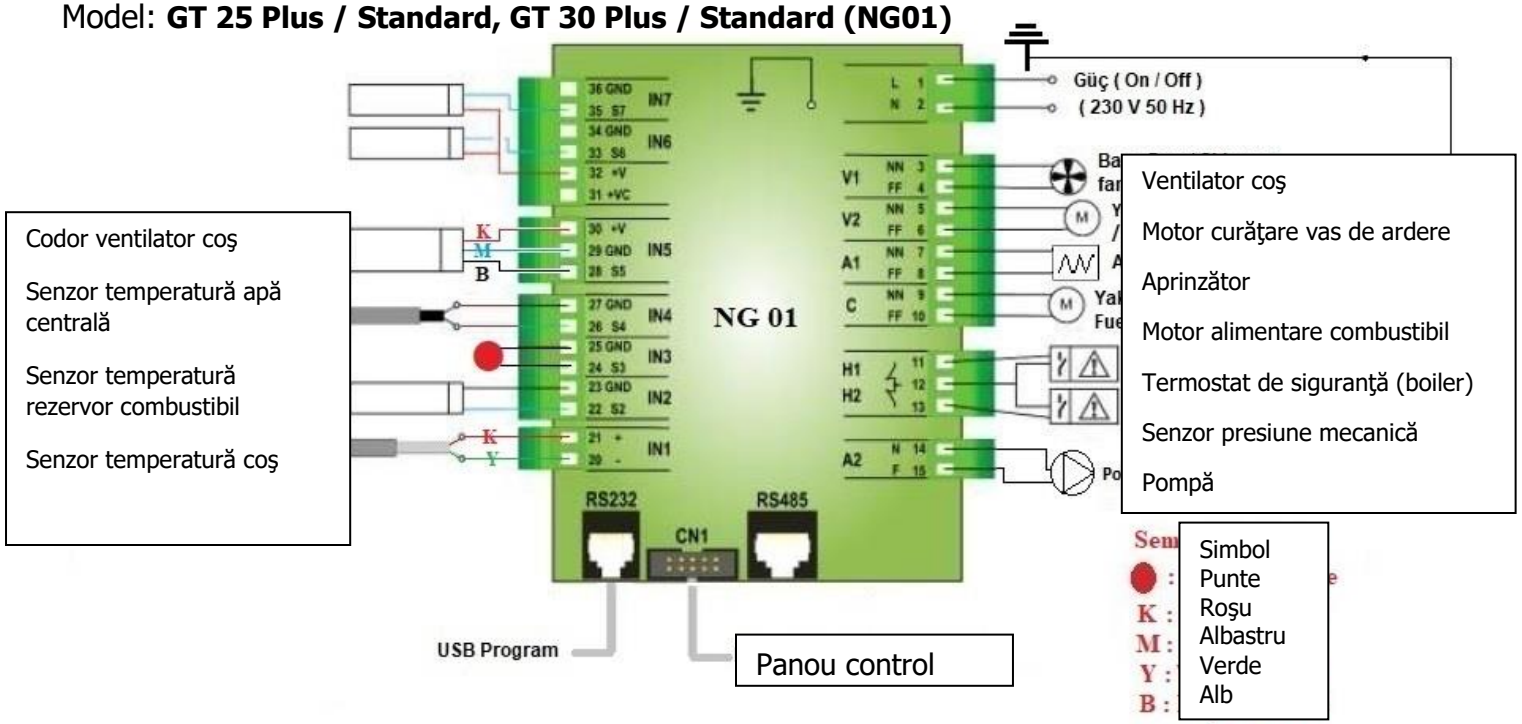

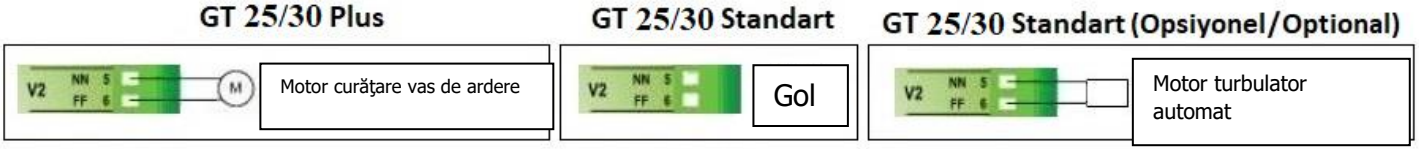

Model: **GT 25 Plus / GT 30 Plus (MB100)**

GT 25 Plus – Sistem de curăţare automată turbulator – Optional
GT 30 Plus - Sistem de curăţare automată turbulator - Optional

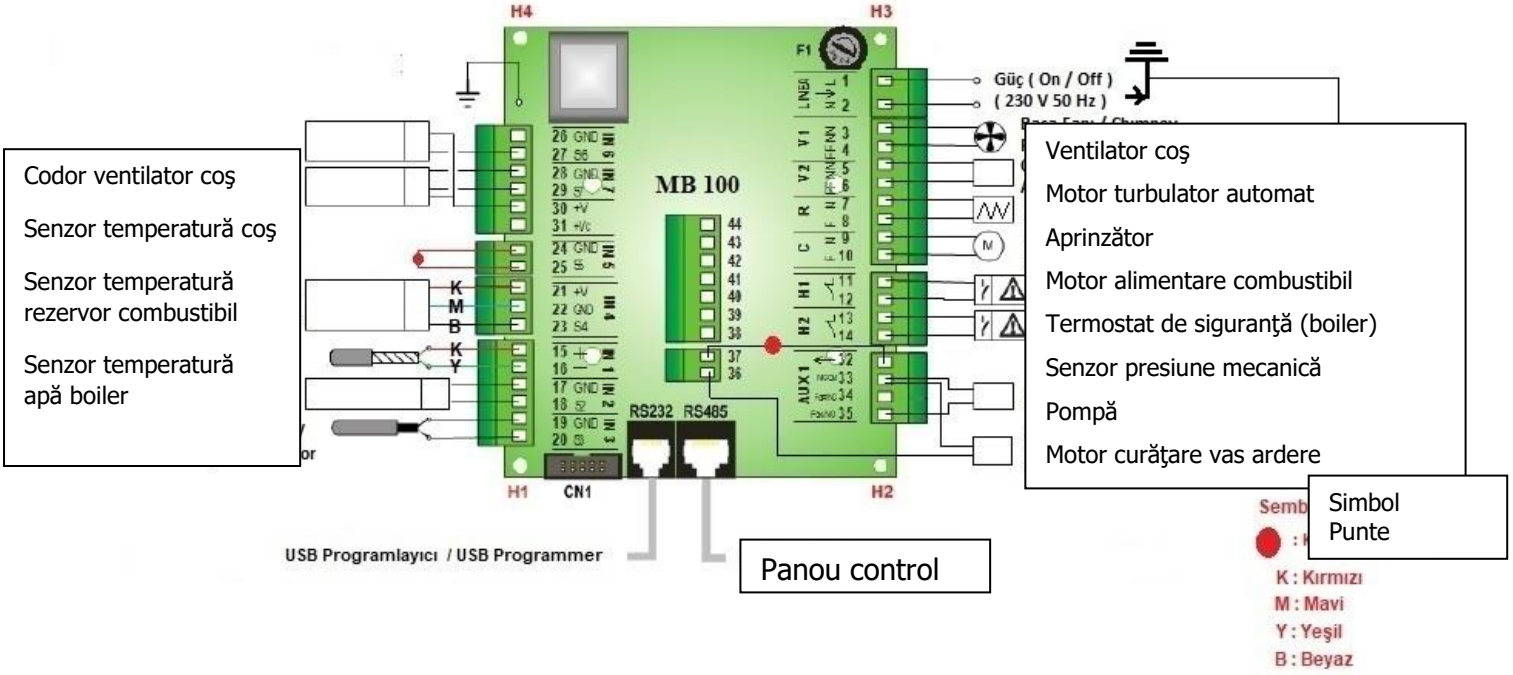

	Termostat cameră Puntea dintre intrările 24-25 de pe placa de bază (IN 5) poate fi scoasă şi se poate conecta termostatul de cameră.

9.2 On/Off

Model: **GT 25 - GT 30 (Plus / Standart)**

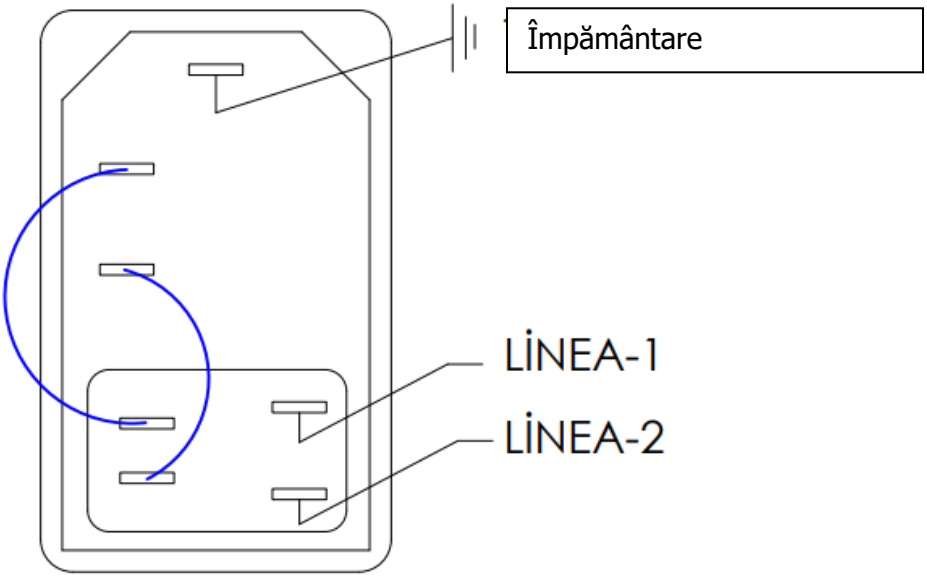

Model: GT 25 – GT 30

10. LUMINA AVERTIZARE POMPA

CULOARE LED	Descriere	Descriere detaliată
Verde	Funcţionează normal	Pompa funcţionează normal.
Verde intermitent	Pierdere de aer. Pompa este în mod standby (versiune PWM)	Pompa va evacua aerul din instalatie timp de 10 minute. Pompa este în modul standby. (versiune PWM)
Verde/roşu intermitent	Funcţionare anormală (Pompa s-a oprit)	Pompa s-a oprit din cauza problemei. După eliminarea problemei pompa va începe să funcţioneze.
Roşu intermitent	(Pompa s-a oprit)	Reporniţi pompa. Dacă ledul roşu pâlpâie din nou, înlocuiţi pompa cu una nouă
Nici o lumină	Lipsă alimentare energie electrică	Pompa nu este alimentată cu energie electrică.

Fig. 10.1

11. INTRETINERE şi CURATARE

⚠	Curăţati centrala doar când aceasta nu este în funcţiune (când este rece) şi când toate conexiunile electrice sunt în poziţie închis. Nu utilizaţi substanţe inflamabile, explozive sau substanţe chimice care pot prezenta un pericol.

Model: **GT 25 – GT 30 (Plus / Standard)**

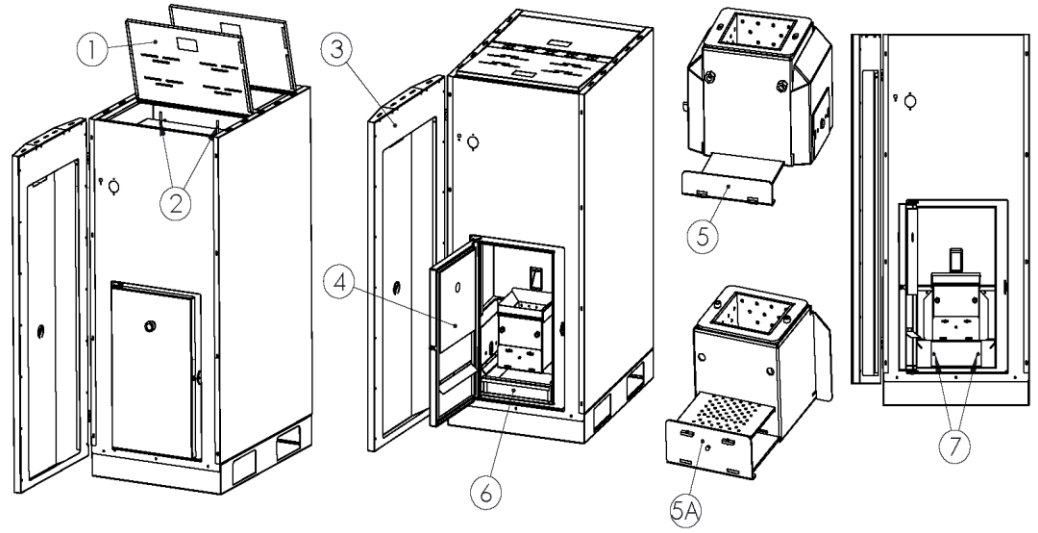

Figura 11.1

Curăţare vas de ardere;

- La curăţarea vasului de ardere , deschideţi uşa frontală (3) şi uşa camerei de ardere (4).
- Mişcaţi grilajul (5) / (5A) înainte-înapoi.

- Inspectaţi vizual camera de ardere dacă există depuneri de zgură. Îndepărtaţi-o dacă există. Când o curăţati aveţi grijă să fie rece.

Curăţare vas de cenuşă;

- Scoateţi vazul pentru cenuşă (6). Curăţati şi înlocuiţi.

Curătare turbulator – ţeavă evacuare fum

a. Curăţare manuală turbulator

- Capacul 7 trebuie închis în Fig. 11.1 când se realizează curăţarea turbulatorului.
- Deschideţi capacul superior 1 in Fig. 11.1.
- Mişcaţi tijele turbulatorului, nr. 2, sus-jos până ce acesta este curat.
- Închideţi compartimentul 1 in Fig. 11.1

b. Curăţare automată Turbulator (Optional)

În conductele de fum, curățarea particulelor cauzate de procesul de ardere este asigurată automat.
De fiecare dată când cazanul este oprit, sistemul va fi activat la intervalele de timp specificate pentru a efectua curățarea automată a turbulatorului.
Curățarea automată a turbulatorului va fi activată automat între orele 08:00 - 18:00 de fiecare dată când centrala este oprită / oprită.

b.1. Modificare oră;

Comutatorul de timp controlează pornirea și oprirea circuitului la intervale prestabilite în trepte de 2 ore timp de 7 zile sau 15 minute timp de 24 de ore. Comutatorul de timp este prezentat în figura 11.2

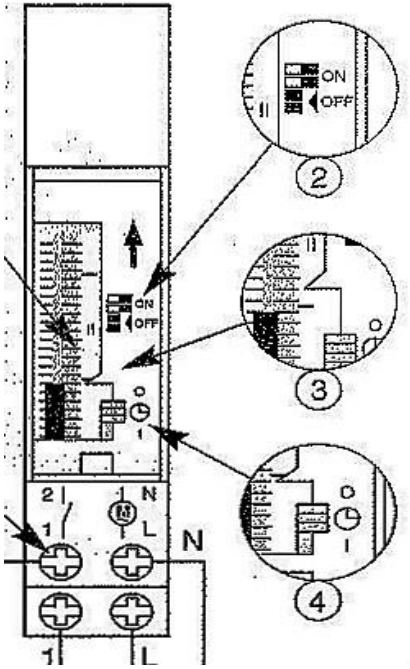

Fig. - 11.2 Schimbare oră

b.2. Comutare Manuală;

Explicaţie pr nr. 4 din Fig. – 11.2.

Sus: "O"' - Contact Continuous On Mode

Mijloc: " ◷ " - Auto Program Mod

Jos: "I" - Contact Continuous Off Mode

Comutatorul pentru oră va fi pe poziţie "O" - Contact Continuous On –pentru utilizator. Când utilizatorul primeşte centrala, personalul autorizat de service va activa sistemul prin " ◷ "- Auto Program Mod.

Utilizatorul nu trebuie să modifice ora de pe ceas.

b.3. Diagramă circuit electric

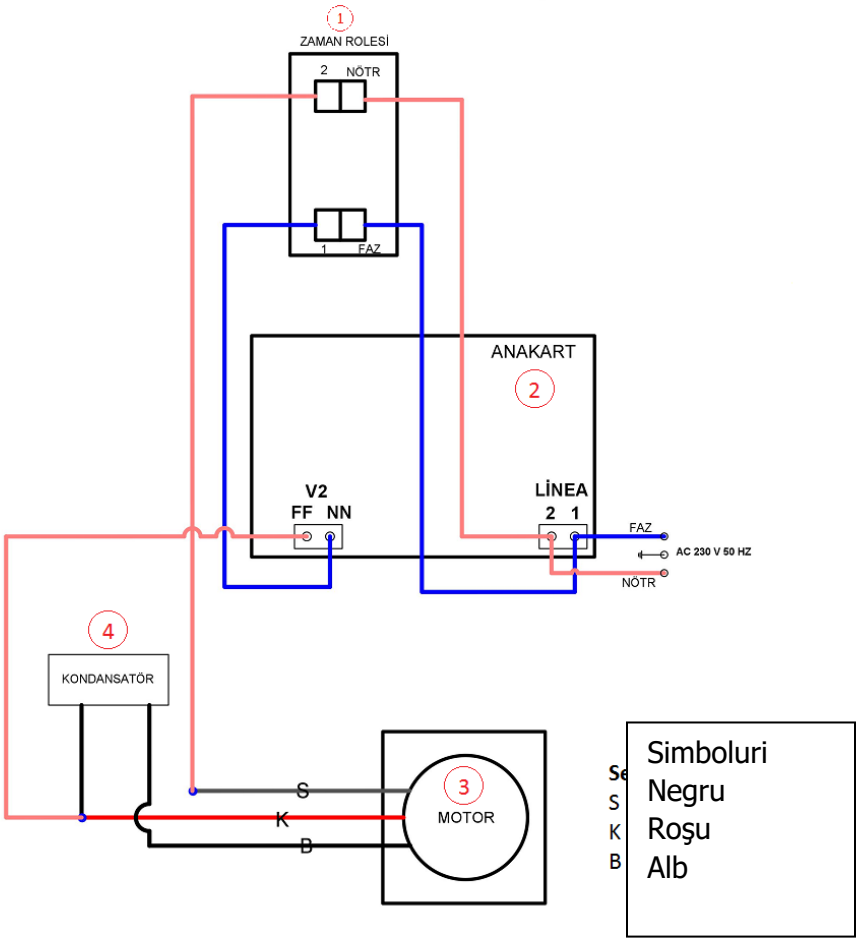

Figure 11.3: Diagramă circuit electric

Elementele diagramei circuitului electric sunt enumerate în Fig. 11.3.

(1)..... Time Roles

(2)..... Placă de bază

(3)..... Motor

(4)..... Condensator

Curăţare trapă fum

- Deșurubați șuruburile capacului de curățare (7). Îndepărtați cenușa din conductele de fum. După curățare, închideți capacul de curățare și puneţi la loc șuruburile de fixare.

Curăţare \ Perioadă	**1 zi**	**2 zile**	**1 lună**
Turbulator – conductă de fum		X	
Vas de ardere	X		
Vas de cenuşă		X	
Trapă de fum			X

Table: Intervale de curăţare

i	Intervalele de curăţare pot varia în funcţie de calitatea peletului.

i	• După 200 de ore de funcţionare, vă rugăm să sunaţi la servicul tehnic pentru efectuarea servicului de întreţinere. • Nu pulverizaţi soluţia de curăţare pe piese vopsite sau pe chederele uşii camerei de ardere.

i	Pe ecran va fi afişat mesajul "**Clean**" 200 de ore şi sistemul va emite periodic un semnal acustic. Pentru a opri avertizarea sonoră, accesaţi meniul "**Cleaning Reset**". Pentru a accesa meniul, apăsaţi o dată tasta **Set** (**P3**). Folosiţi tastele săgeată (**P4 / P6**) din meniu pentru a intra în meniul "**Cleaning reset**"cu ajutorul tastei **set** (**P3**). Setati starea pe "**on**". Aceasta setare se poate face doar când centrala nu este în funcţiune.

12. ***Dispizitive de siguranţă***

1. Comutator On-off
2. Rezervor închis de expansiune
3. Senzor de temperatură coş
4. Senzor de temperatură rezervor
6. Termostat siguranţă centrală
7. Senzor presiune mecanică
8. Valvă de siguranţă
9. Purificator aer

combustibil

5. Senzor de temperatură centrală

13. PROBLEME, CAUZE şi SOLUTII

PROBLEME	EVENTUALE CAUZE	SOLUTII
Centrala nu porneşte	Nu există alimentare cu energie electrică	Verificaţi dacă comuntatorul este în poziţia I
	Siguranţă arsă	Verificaţi siguranţele
	Senzor pelet blocat	Verificat senzorul de pelet
	Defecţiune senzor presiune	Verificaţi presiunea apei
	Sondă temperatură apă	Verificaţi sonda temparaturei apei
Când centrala este în funcţiune, temperatura nu creşte.	Setări pentru ardere	Verificaţi parametrii
	Boilerul poate fi murdar	Curăţati boilerul
	Calitate pelet	Folosiţi un pelet de calitate bună
Centrala face condens	Setări temperatură	Creşteţi temperatura boilerului
	Consum insuficient de combustibil	Verificaţi parametrii tehnici
Caloriferele nu se încălzesc	Termostatul de cameră poate fi setat la o temperatură joasă	Creşteţi temperatura din termostat
	Pompa de circulare nu funcţionează	Verificaţi pompa de circulare
	Caloriferele au aer	Aerisiţi caloriferele
Peletul nu ajunge în camera de ardere, sau ajunge insuficient pelet	Goliţi rezervorul de pelet	Adăugaţi pelet în rezervorul de pelet
	Rumeguşul a blocat şnecul	Controlaţi elicea

	Panou electronic defect	Contactaţi serviciul tehnic
	Motor şnec defect	
Centrala se închide singură	Rezervorul de pelet poate fi gol	Umpleţi rezervorul de pelet la nivelul corespunzător
	Uşa vasului de cenusa poate fi deschis	Verificaţi uşa de la vasul cu cenuşă
	Calitate proastă pelet	Trebuie folosit pelet de calitate
	Debit redus de pelet	Verificaţi debitul de pelet
	Camera de ardere poate fi murdară	Curăţaţi camera de ardere
	Defecţiune pompă circulare	Contcataţi serviciul tehnic
Centrala funcţionează câteva minute apoi se opreşte	Operaţiunea de pornure nu este finalizată	Rulaţi din nou operaţiunea de pornire
	Întreruperea curentului	Aşteptaţi pornirea automată
	Fum din conductă	Curăţaţi conducta de evacuare a fumului
	Probleme senzor temperatură	Verificaţi senzorul de temperatură
Motorul de evacuare a fumului nu porneşte	Defecţiune ventilator motor	Contactaţi serviciul tehnic
	Defecţiune placă de bază	
	Panou de control defect	
	Centrala nu are curent	Verificaţi siguranţa
In modul automat, centrala funcţionează la putere maximă	Eroare senzor temperatură	Verificaţi senzorul de temperatură
	Problemă sondă temperatură	Verificaţi sonda de temperatură

	Nivelul de temperatură de pe termostat	Setati nivelul de temperatură
Centrala nu funcţionează	Defecţiune electrică sau lipsă energie electrică	Asiguraţivă că comutatorul este în poziţia pornit
	s-a ars siguranţa	Schimbaţi siguranţa
	Comutator presiune defect	Schimbaţi comutatorul de presiune
	Căile de evacuare a fumului sau aerului sunt blocate	Curăţati conducta de evacuare a fumului
Centrala porneşte şi/sau se opreşte automat.	Rezervorul de combustibil este gol	Umpleţi rezervorul de combustibil
	Dispozitivul de alimentare combsutibil nu funcţionează	Verificaţi şi contactaţi departamentul tehnic pentru înlocuire motor
	Senzorul de temperatură combustibil este defect	Verificaţi şi contactaţi departamentul tehnic pentru înlocuire senzor
	Uşa nu este complet închisă	Închideţi uşa sau înlocuiţi cu piese de schimb originale
	Pelet necorespunzător	Utilizaţi un tip de pelet recomandat de producător
	Frecvenţa redusă combustibil	Aţi verificat cu departamentul tehnic care este frecvenţa de alimentare?
	Cameră de ardere murdară	Curăţati camera de ardere după cum este indicat
	Conducta de evacuare a fumului este blocată	Verificaţi dacă conducta este blocată
	Comutatorul de presiune nu fucţionează	Contactaţi departamentul tehnic

	Defectiune motor evacuare fum	Curăţati conducat de evacuare a fumului
Centrala funcţionează câteva minute apoi se opreşte	Ciclul de aprindere nu s-a terminat	Rulaţi iar ciclul de aprindere
	Poate exista o defecţiune temporară în alimentarea cu energie	Verificaţi condiţiile indicate sus
	Senzorii de temperatură sunt defecţi sau deterioraţi	Verificaţi şi contactaţi departamentul tehnic pentru înlocuire
	Conducat de fum este înfundată	Curăţaţi conducta de fum
	Poate exista o defecţiune temporară în alimnetarea cu energie electrică	Verificaţi fişa şi înlocuiţi dacă este nevoie
Peletul este în vasul de ardere, geamul de la uşa se murdăreşte repede şi flacăra arde încet	Admisie insuficientă de aer pentru ardere	Verificaţi să existe permanent aer curat pentru ardere
	Pelet umed sau necorespunzător	Schimbaţi tipul de pelet
	Defecţiune ventilator evacuare gaze arse	Verificaţi şi dacă este nevoie eplaţi la serviciul tehnic pentru înlocuire motor ventilator
	Se poate realiza calibrarea ventilatorului şi a şnecului	Menu> Combustion management> Fan Calibration and Screw calibration adjustable
	Nu există suficient vacuum pentru admisia de aer curat.	Verificaţi fitilele, conductele de aer şi carcasa.

14. Instrucţiuni importante pentru o utilizare eficientă

- Asiguraţi-vă că tava de cenuşă este curată înainte de a aprinde centrala
- Vă rugăm să curăţaţi interiorul modelelor vitrate cu ajutorul unui agent de curăţare și exteriorul cu o cârpă curată.
- Se recomandă utilizarea centralei într-un mediu cu izolaţie.
- Nu trebuie utilizat un alt combustibil în afara de pelet.
- Pelet de .... mm trebuie utilizat.
- Orice alte setări în afara celor de utilizator (meniu tehnic) trebuie înlocuite de service.
- Vă rugăm să apăsaţi butonul de închidere pentru a închide centrala când aceasta este în funcţiune(nu scoateţi din priză)
- Peletul trebuie realimentat dacă aceştia măsoară mai puţin de 20 cm înălţime în rezervorul de combustibil.
- Rezervorul de combustibil nu trebuie încărcat complet, trrbuie lăsaţi 5 cm liberi până sus
- İnstalarea coşului trebuie făcută conform instrucţiunilor.
- Întreţinerea anuală va prelungi durata de viaţă a centralei.
- Setările, în afara celor de utilizator, trebuie modificate de service.

15. SUGESTII şi FEEDBACK

- Vă rugăm să citiţi schiţa de instalare şi ghidul de utilizare cu atenţie.
- Vă rugăm să folosiţi pelet drept combustibil
- O dată pe an, soba trebuie verificată de un serviciu autorizat.
- Vă rugăm să nu porniţi soba când uşa sobei este deschisă.
- In caz de incendiu, vă rugăm să opriţi soba şi să o scoateţi din priză, aerisiţi încăperea şi apelaţi departamentul Pompieri.
- Vă rugăm să folosiţi combustibilul recomandat.
- Vă rugăm să respectaţi instrucţiunile de utilizare.

Fornello

INFORMATII DE CONTACT

Telefon: 0337401822

E-mail: office@conbetaconstructii.ro

Adresa: Vrancea, Golesti DN 2 Soseaua Nationala 5

Va mulţumim pentru alegerea făcută!

	Numere de contact Service 0337401822 **Pentru numere de contact service tehnic, vă rugăm să verificati lista din certificatul de garantie.**

	Modificările aduse produsului si utilizarea de piese de schimb greşite, neoriginale, nu sunt acoperite de garanţie.

*FORNELLO îşi rezervă dreptul de a aduce modificări proprietăţilor, designului şi materialului produselor sale.