radaway

PL Instrukcja montażu

GB Assembly instruction

D Montageanleitung

SK Návod na inštaláciu

CZ Pokyny k instalaci

RUS Инструкция по установке

UA Інструкція по установці

H Szerelési útmutató

RO Instructiuni de montaj

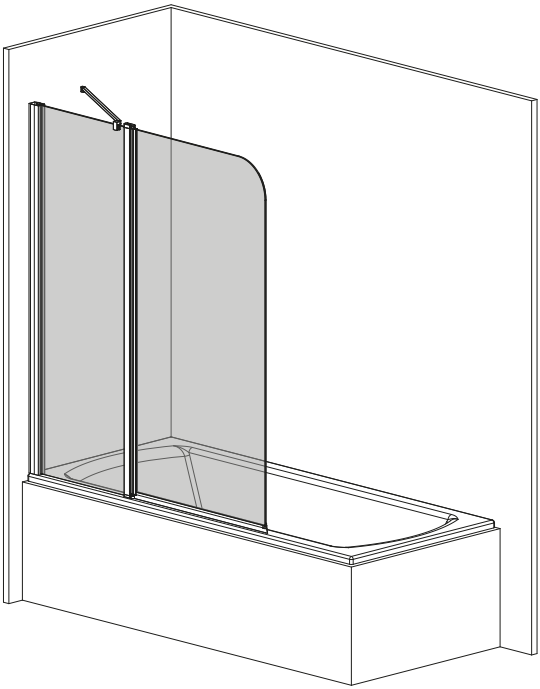

Eos II PND

PL Instrukcja pokazuje montaż kabiny w wariancie lewym

GB Assembling instruction shows installation of left-side version

D Die Montageanleitung stellt die linke Variante der Dusche dar

SK Návod na inštaláciu sa vzťahuje na ľavé prevedenie

CZ Návod zobrazuje instalaci sprchového koutu vlevo

RUS В инструкции указан монтаж левого варианта кабины

UA В інструкції вказаний монтаж лівого варіанту кабіни

RO Instructiunile de montaj se refera la instalarea cu deschidere pe stanga

H A szerelési útmutató balos verzióra vonatkozik

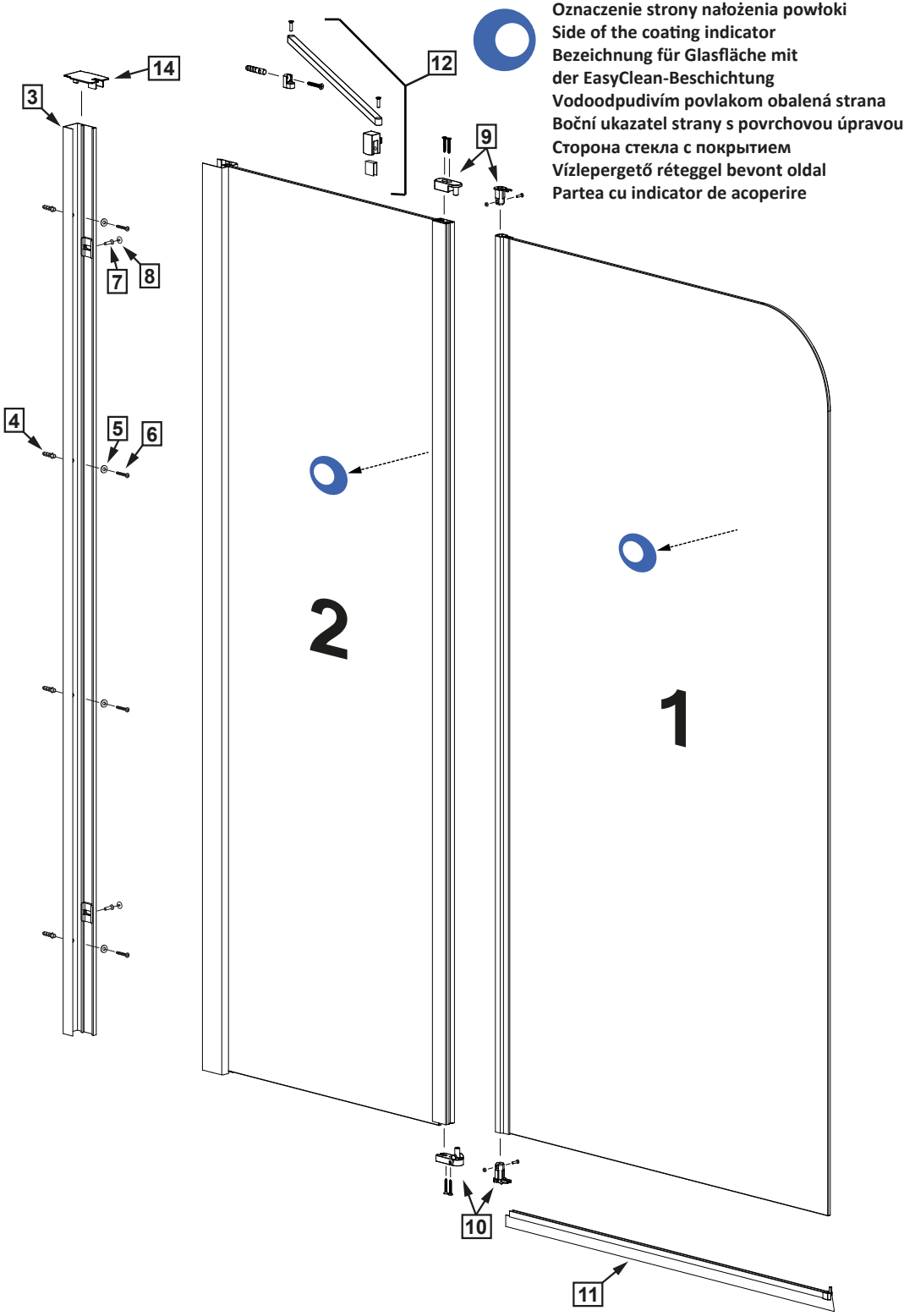
Oznaczenie strony nałożenia powłoki
Side of the coating indicator
Bezeichnung für Glasfläche mit
der EasyClean-Beschichtung
Vodoodpudivím povlakom obalená strana
Boční ukazatel strany s povrchovou úpravou
Сторона стекла с покрытием
Vízlepergető réteggel bevont oldal
Partea cu indicator de acoperire
14
3
12
9
7
8
4
5
6
2
1
10
11

Nr Nr No. číslo počet No Sorszám Numar	Oznaczenie Mark Bezeichnung Označenie Označení обозначение Jelölés Componenta	Sztuk Pcs. Stück Kus KS штук Db. Bucati
1. 2.	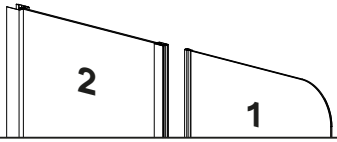	1 1
3.		1
4.	ϕ8 DIN 7981	4
5.	M5 Typ A DIN 9021	4
6.	5x40 DIN 7991	4
7.	M4x16 A2 7991	2
8.		2
9.		1
10.		1
11.	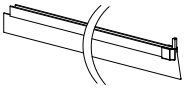	1
12.	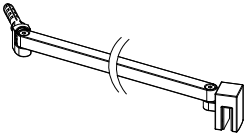	1
13.		4
14.	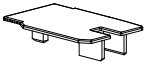	1

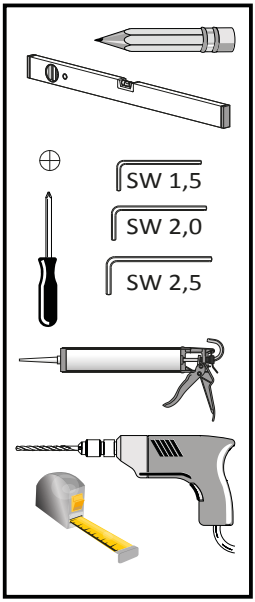

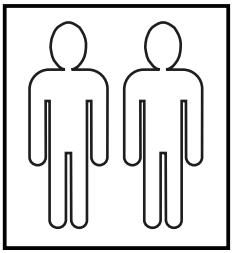

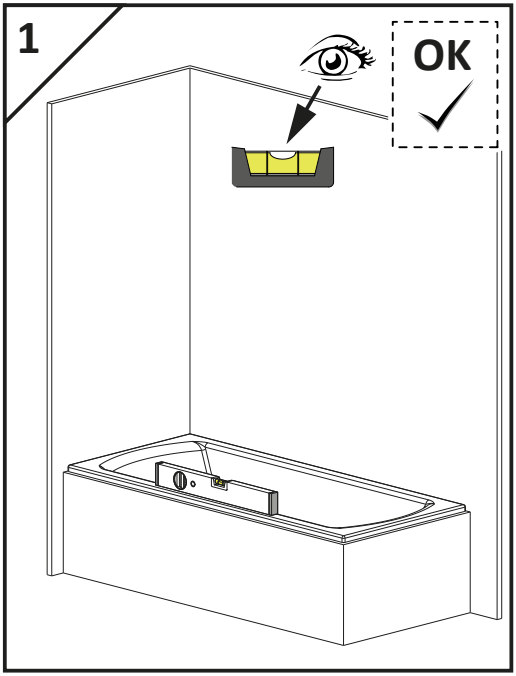
1
OK

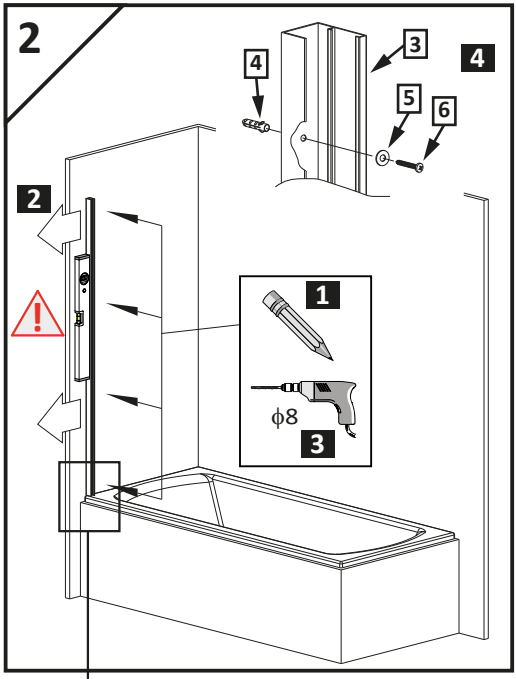
2
4
3
4
5
6
2
1
ϕ8
3

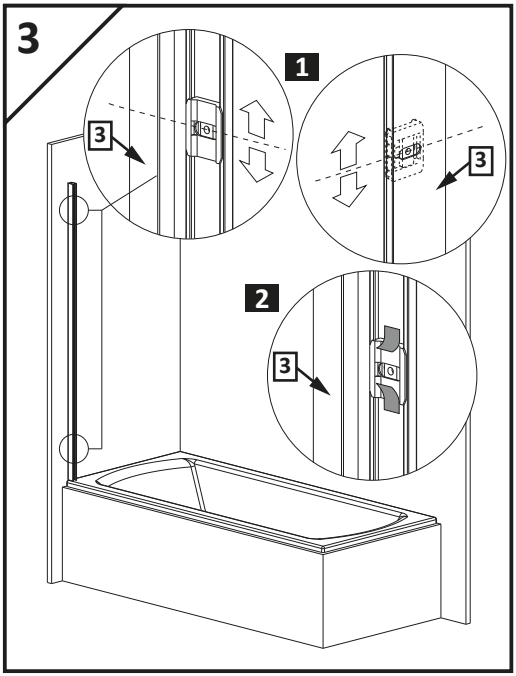
3
1
3
3
2
3

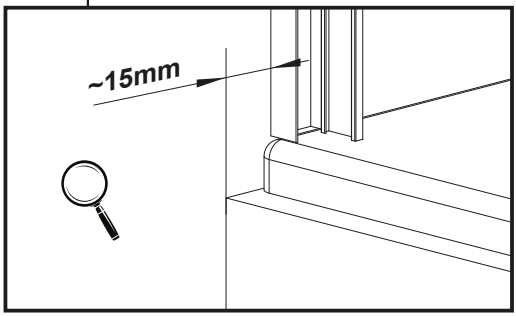
~15mm

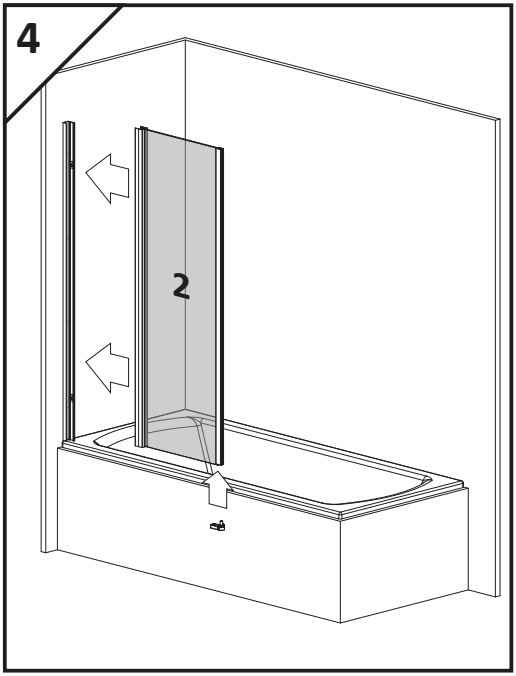
4
2

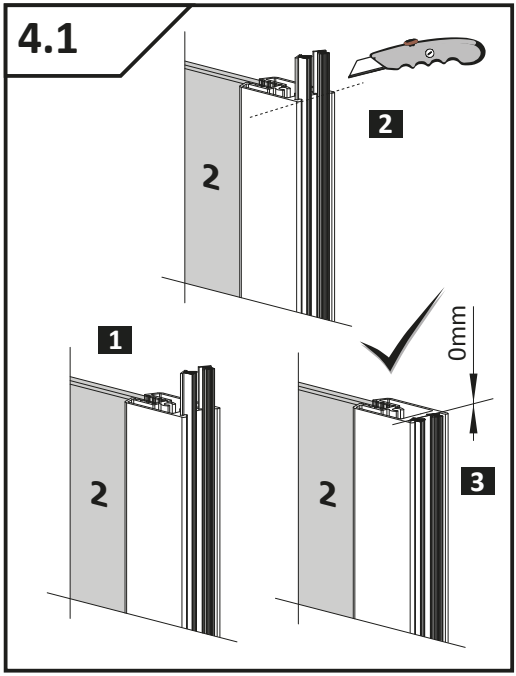
4.1
2
2
1
2
2
0mm
3

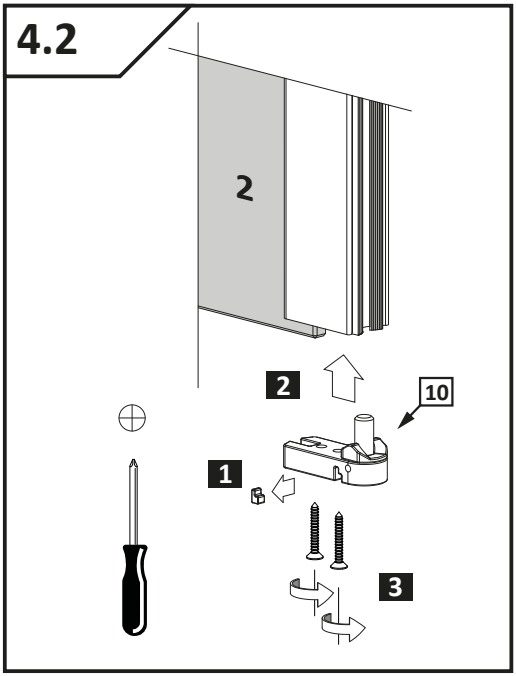
4.2
2
2
10
1
3

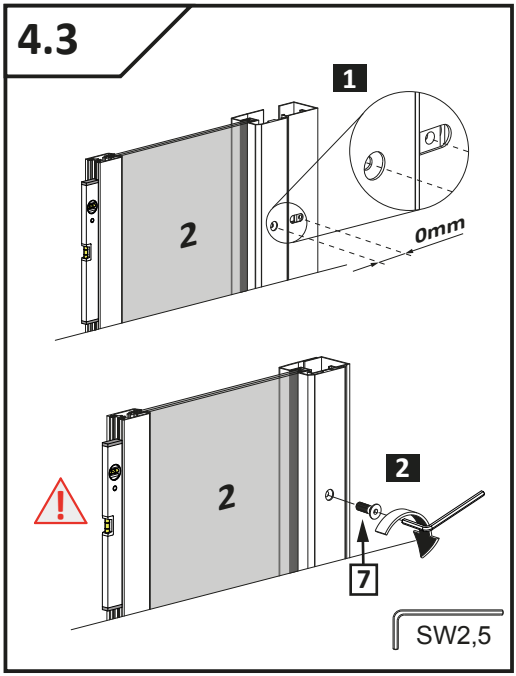
4.3
1
2
0mm
2
2
7
SW2,5

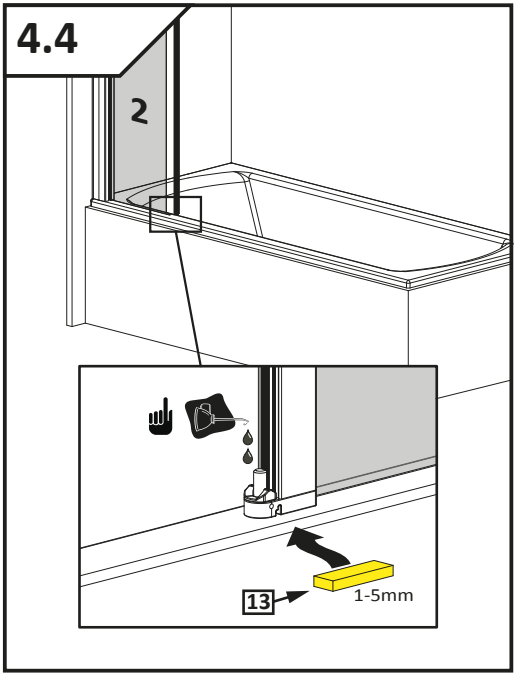
4.4
2
13
1-5mm

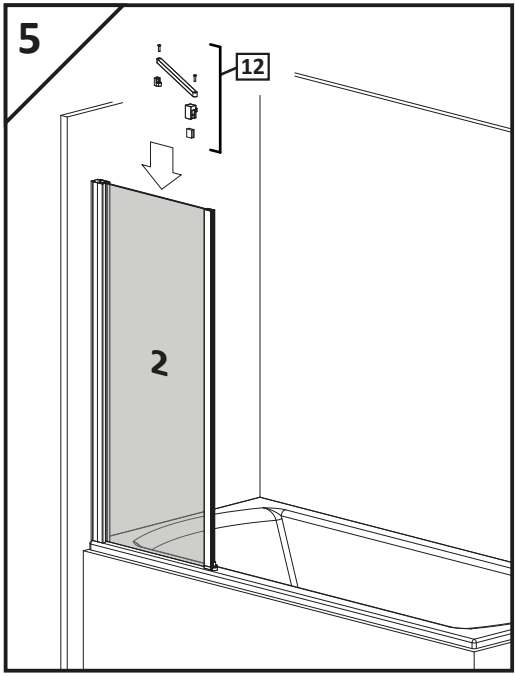
5
12
2

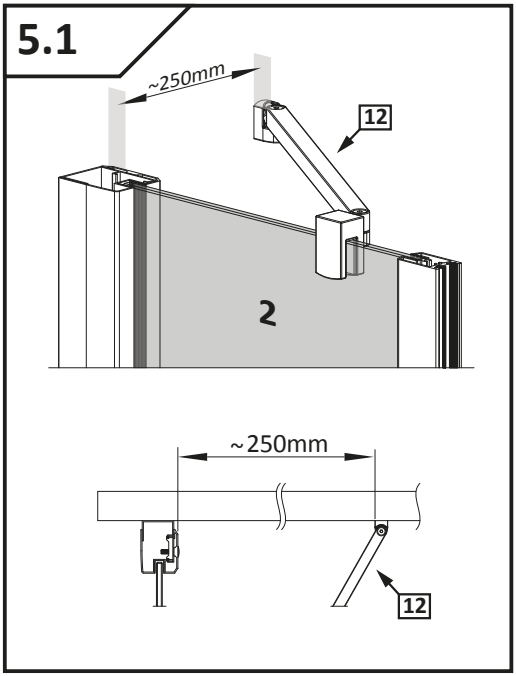
5.1
~250mm
12
2
~250mm
12

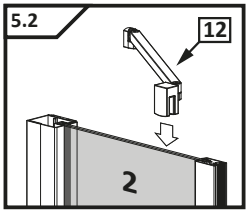
5.2
12
2

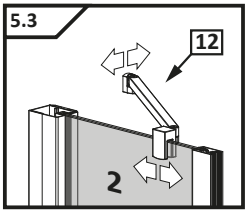
5.3
12
2

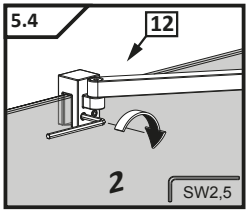
5.4
12
2
SW2,5

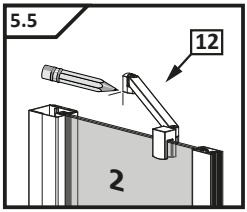
5.5
12
2

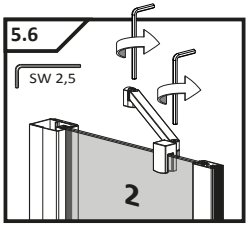
5.6
SW 2,5
2

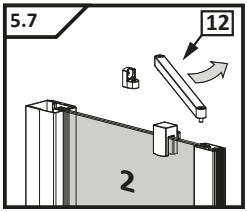
5.7
12
2

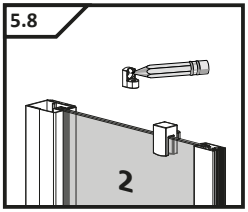
5.8
2

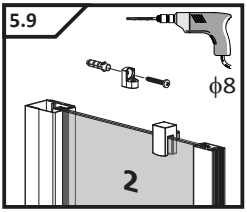
5.9
ϕ8
2

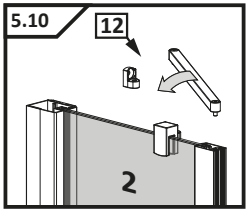
5.10
12
2

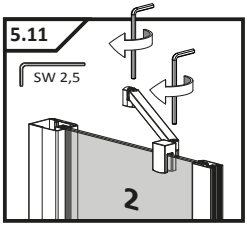
5.11
SW 2,5
2

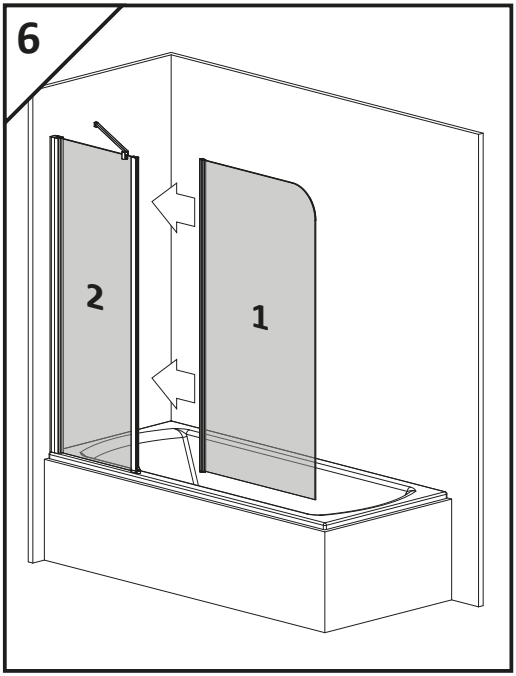
6
2
1

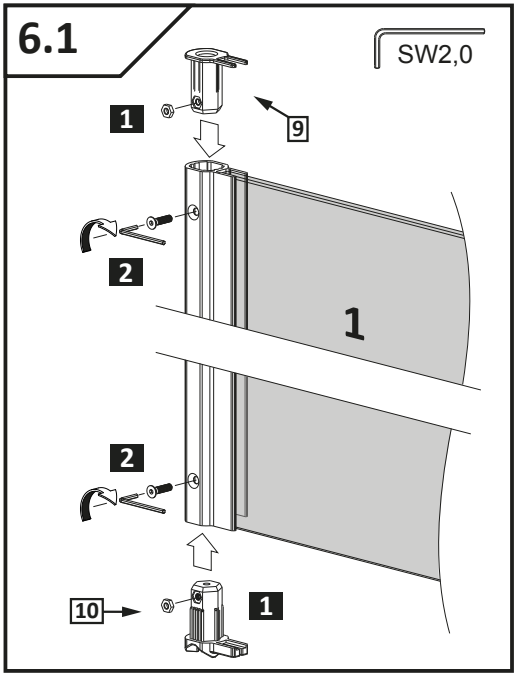
6.1
SW2,0
1
9
2
1
2
10
1

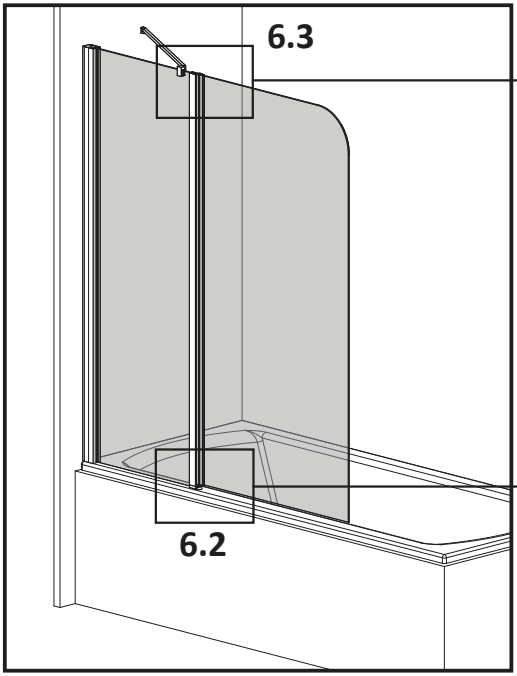
6.3
6.2

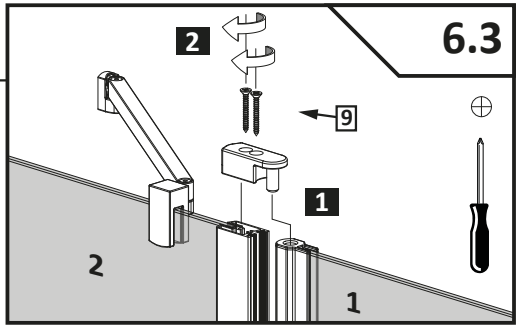
6.3
2
9
1
2
1

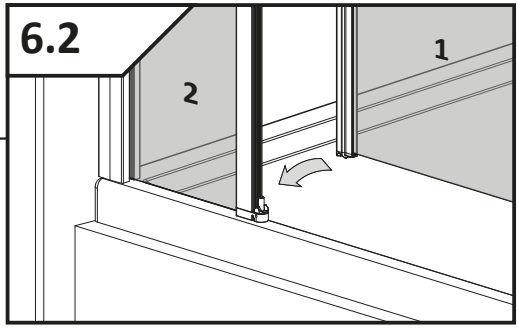
6.2
2
1

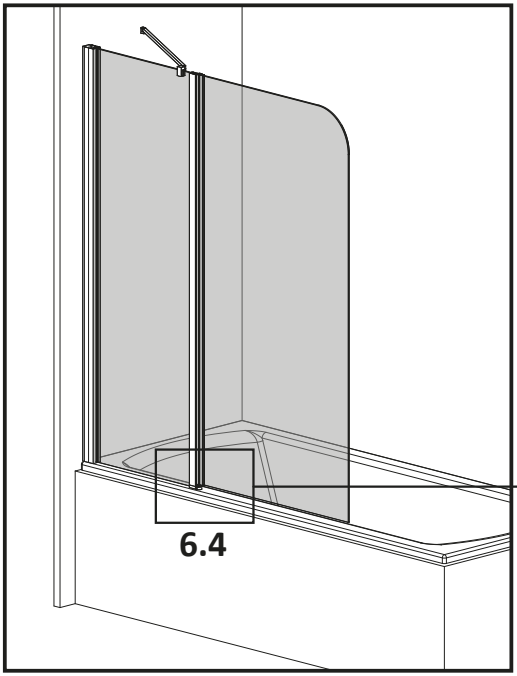
6.4

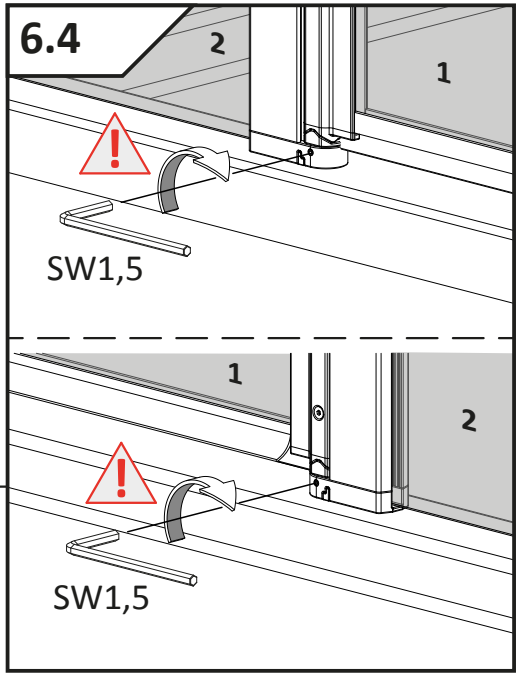
6.4
2
1
SW1,5
1
2
SW1,5

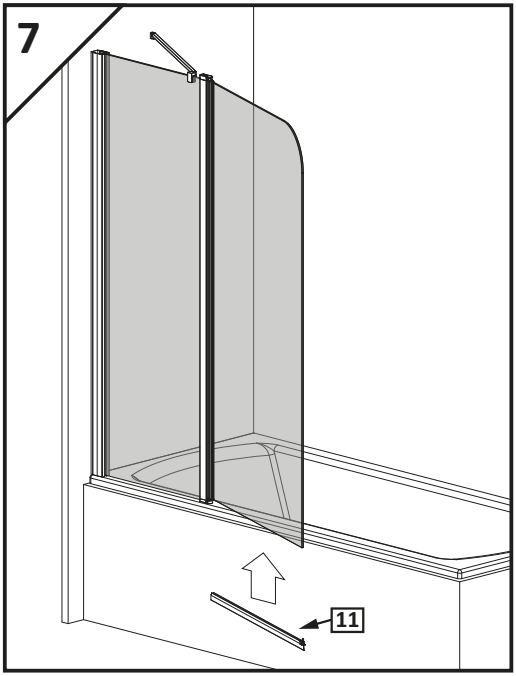

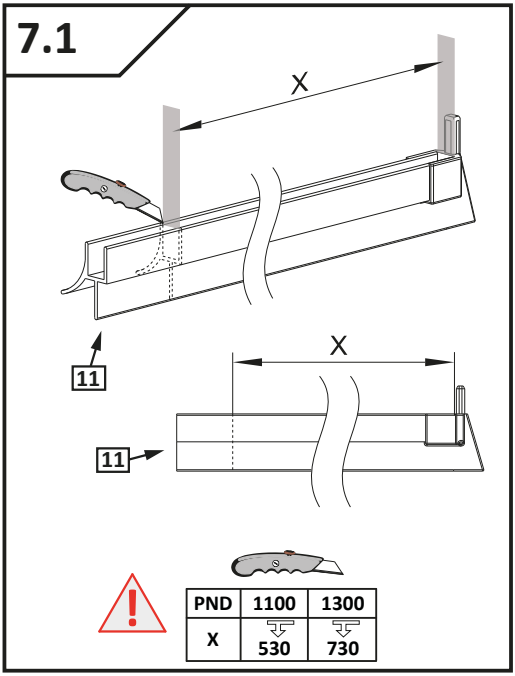

PND	1100	1300
X	530	730

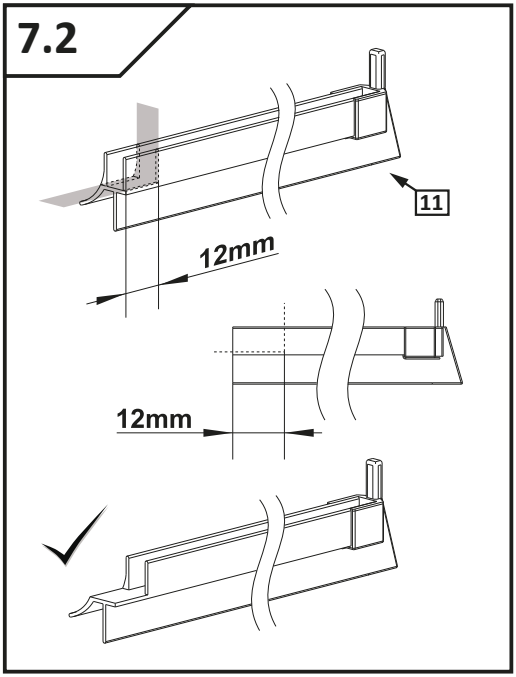

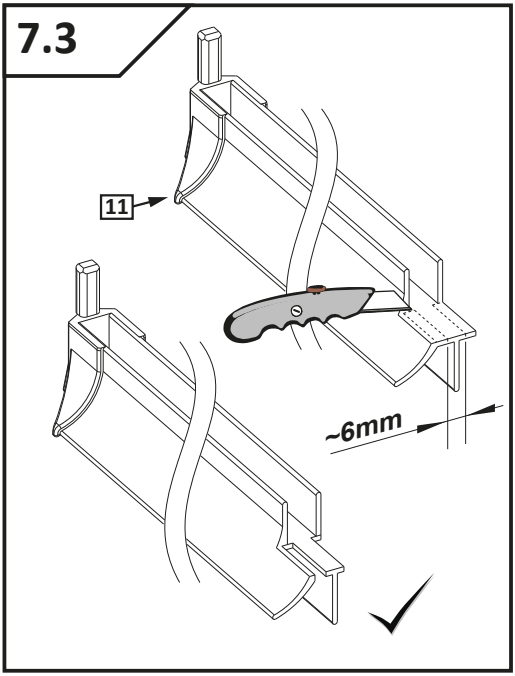

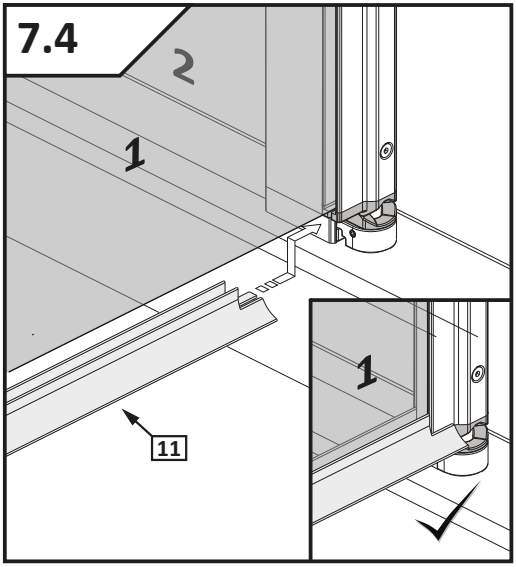
7.4
2
1
1
11

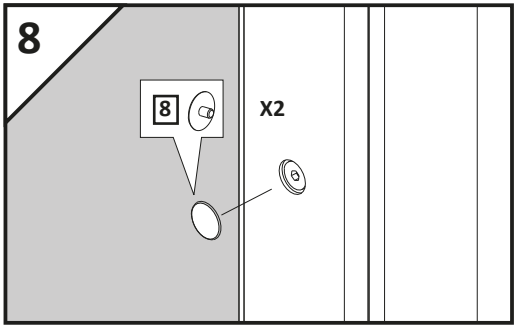
8
8
X2

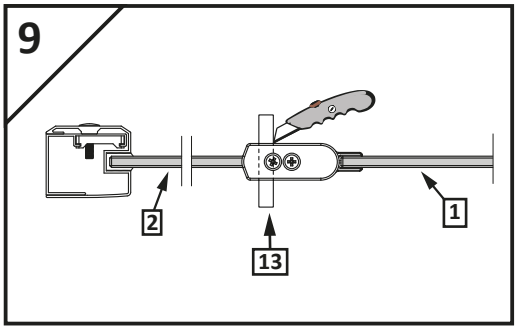
9
2
13
1

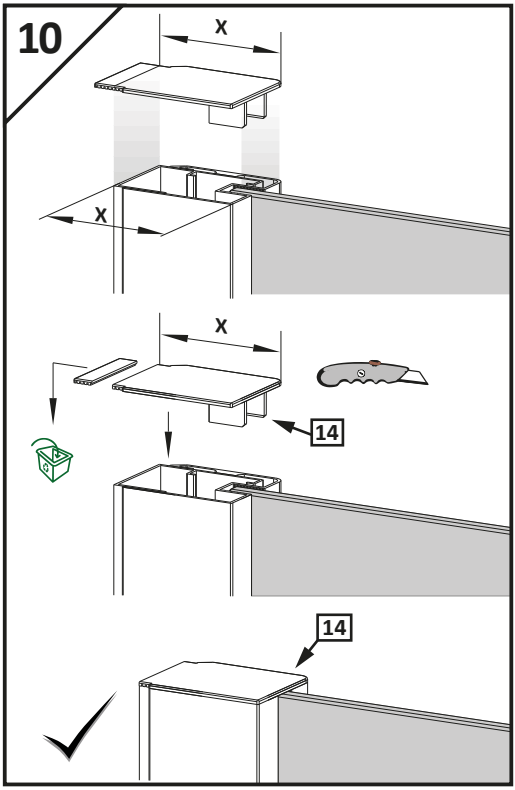
10
X
X
X
14
14

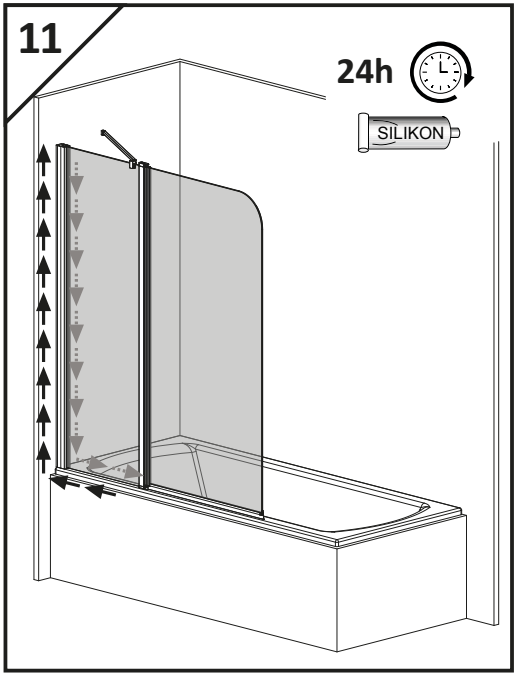
11
24h
SILIKON