TERMOSEMINEU PE PELETI FORNELLO PRIMO TRUVA
GHIDUL UTILIZATORULUI

Cuprins

INTRODUCERE....4

5. IMPORTANT....5

1.1. Atenţionări generale de siguranţă....5

1.2. Atenţionări de utilizare....7

2. SPECİFİCAŢİİ TEHNİCE....8

3. INFORMAŢİİ COMBUSTİBİL....10

4. INSTALARE....12

4.1. Mediul de operare....12

4.2. Conexiuni electrice....13

4.3. Conexiuni instalaţie apă....13

4.4. Ventilaţie şi debit de aer....16

4.5. Instrucţiuni coş....16

4.6. Instrucţiuni conductă pentru evacuare a fumului....17

4.7. Forme adecvate pentru cosuri de fum....18

5. FUNCTİONARE....20

5.1. Prima utilizare....20

6. CALIBRARE COMBUSTIBIL....21

7. PANOU DE CONTROL....23

7.1. Model: Primo Truva Plus....23

7.1.1 Menu Informaţii....24

7.1.2 Ecran User Menu....24

7.1.3 Coduri eroare.....25

7.1.4 Setare menu Timp.....27

7.2. Model: Primo Truva Standard / Primo Truva Plus.....28

7.2.1. Vizualizare.....29

7.2.2. User menu 1.....29

7.2.3. User Menu 2.....31

7.2.4. Coduri de eroare.....31

8. PIESE PRINCIPALE SI DIMENSIUNI.....33

8.1. Model: Primo Truva Plus / Standard.....33

9. SCHITE CONEXIUNI.....37

9.1. Placă de bază.....37

9.2 On/Off.....38

10. LUMİNĂ AVERTİZARE POMPĂ.....39

11. INTRETINERE şi CURATARE.....40

12. PROBLEME, CAUZE Şİ SOLUŢİİ.....45

13. Instrucţiuni importante pentru o utilizare eficientă.....47

14. SUGESTII şi FEEDBACK.....48

INTRODUCERE

Stimate prieten Fornello;

FORNELLO produce cele mai eficiente centrale pe pelet cu cea mai mare grijă pentru distinşii noştri clienți. Deci, vă rugăm să citiți cu atenție acest ghid de utilizare înainte de a începe să utilizați centrala noastră și păstrați-l ca referință.

Acest ghid include următoarele produse;

- **Truva Plus**
- **Truva Standard**

	Informaţii Acest simbol evidenţiază detaliile utilizării corecte a centralei. Dacă atenţionările sunt ignorate, produsul nu va fi utilizat corect şi conform şi aceasta poate cauza nemulţumirea clientului.

	Atenţie Acest simbol marchează eventualele riscuri majore din timpul utilizării centraleii. Ghidul de utilizare trebuie citit cu atenţie şi trebuie ţinut cont de avertizări.

1. ** Camera de ardere/ Vasul de ardere
2. ** Motor alimentare pelet/ Motor alimentare combustibil
3. ** Senzor presiune mecanică/ Prosestat
4. Aceste expresii alăturare pot avea acelaşi sens.

IMPORTANT

Atenţionări generale de siguranţă

- **Vă rugăm să citiți cu atenție manualul înainte de a utiliza produsul**
- **Produsul trebuie instalat în conformitate cu legislația țării în care va fi utilizat și trebuie luate măsurile de siguranță necesare. În caz contrar Fornello nu își va asuma nicio răspundere.**
- Aceasta este o centrală pe pelet, deci va rugăm să utilizaţi numai pelet din lemn drept combustibil.

- Vă rugăm să nu puneţi apă pe boiler în timpul funcţionării
- Aveţi grijă la presiunea de funcţionare a centralei.
- Nu scoateţi din priză în timpul funcţionării, opriţi de la comutator întâi. Această operaţiune este vitală pentru răcirea şi eficienţa sobei.

- Nu utilizaţi centrala fără a curăta vasul de ardere.
- In interiorul rezervorului pentru pelet există o protecţie pentru degete. Vă rugăm să nu introduceţi mâna în rezervor în timpul funcţionării sobei.
- Utilizaţi numai combustibilul indicat pentru a nu deteriora piesele electronice şi mecanice care sunt în funcţiune.
- **Intalarea, conexiunea electrică şi testele de funcţionare şi întreţinerea trebuie realizate doar de personal autorizat şi calificat.**

- **Orice modificare a centralei trebuie realizată de personal autorizat.**
- **Utilizarea sau întreţinerea necorespunzătoare pot cauza probleme ale camerei de ardere.**
- **A se utiliza doar piese de schimb recomandate de producător.**

- **Utilizarea sau întreţinerea necorespunzătoare a produsului poate cauza explozia camerei de ardere.**
- Produsul trebuie folosit conform destinaţiei sale. Nu sunt recomandate alte utilizări.
- Nu atingeţi dacă aveţi mâinile ude. Aparat sub tensiune. Dacă este necesară vreo intervenţie, întrerupeţi alimentarea cu energie electrică..
- A se utiliza doar de către adulţi.
- A nu se utiliza dacă uşa este deschisă sau geamul este spart.
- **Nu deschideţi carcasa şi secţiunile unde se află echipamentul electric, fără a întretupe întâi alimentarea cu energie electrică.**

- Asiguraţi-vă că aţi luat măsurile necesare de protecţie împotriva îngheţului. (Antigel etc.)
- Vă rugăm să respectaţi reglementările naţionale în vigoare pentru coşul de fum. Dacă nu există norme locale, trebuie respectat EN 13384-1.

Atenţionări de utilizare

- Alimentarea cu energie electrică trebuie asigurată în timpul întreruperilor de energie electrică pe termen lung.
- **Montajul sobelor pe pelet şi şemineelor Fornello; conexiunile electrice şi instalaţia trebuie realizate în conformitate cu schiţa.**
- Sobele pe pelet sunt destinate utilizării în case, birouri şi la interior.
- Sobele pe pelet nu trebuie utilizate în: balcon, depozite, băi etc.
- Sobele pe pelet nu trebuie instalate în camerele unde se doarme. Se recomandă a nu fi utilizate în încăperile unde se doarme de regulă.
- Soba nu trebuie instalată în prezenţa gazelor şi materialelor inflamabile.
- Nu ne asumăm răspunderea în cazul montării în aer liber a sobelor.
- Necesarul de căldură pentru încăperea respectivă trebuie calcular şi trebuie aleasă soba corespunzătoare.
- Soba nu este adecvată pentru sistem cu coş de fum comun.
- Soba pe pelet trebuie instalată cât mai aproape de coşul de fum. (conexiunea la coşul de fum trebuie să fie cât mai scurtă).
- Centrala și conectorul coșului de fum trebuie să fie conectat la un coș de fum existent sau la un coș de fum exterior cu pereți dubli. Diametrul interior al țevii trebuie să fie de 100 mm. Coşul trebuie să depăşească cu 80 cm coama acoperişului.
- Ventilatorul de extracţie trebuie să absoarbă cu uşurinţă gazele de ardere şi coşul trebuie să faciliteze eliminarea fumului.
- Este necesar un sistem corect şi eficient pentru coş pentru eliminarea fumului (fumul nu trebuie să iasă în încăpere în cazul unei pene de curent)
- Trapa de curăţare a coşului trebuie localizată în partea inferioară a coşului şi curăţarea trebuie efectuată pe aici.
- Dacă se utilizează un termostat de cameră, acesta trebuie amplasat la 1,5 m deasupra podelei. Nu trebuie amplasat în locuri unde există variaţii si pierderi de temperatură.
- **Locul unde este amplasată soba trebuie să fie echipat cu:**
    - Alimentare cu energie electrică 230V 50Hz.
    - Priză cu împământare.
    - Dacă nu există împământare, aceasta trebuie asigurată imediat.
    - Trebuie asigurată aerisirea încăperii.
    - In caz de fluctuaţii de tensiune, a se utiliza un regulator de tensiune.
- Trebuie asigurată alimentarea cu energie electrică în cazul penelor lungi de

current.

- Rezervorul de combustibil nu trebuie încărcat la maxim, trebuie lăsat un spaţiu liber de 5 cm deasupra.
- Vasul de ardere, vasul de cenuşă şi admisiile de aer trebuie curăţate.
- Combustibilul trebuie verificat dacă este ud sau nu. Combustibilul nu trebuie să fie umed.
- Peletul nu trebuie aruncat manual în vasul de ardere.
- Dacă aprinderea nu este făcută în mod corespunzător, soba trebuie oprită şi curăţată.
- Interiorul sobei nu trebuie spălat cu apă.
- Dacă ies flăcări pe coş, opriţi soba şi contactaţi autorităţile competente.
- Dacă nu reuşiţi să aprindeţi focul, nu folosiţi o altă substanţă inflamabilă.
- Verificaţi periodic conducta de evacuare a fumului.
- Acest dispozitiv nu este destinat preparării de alimente. A nu se utiliza în acest scop.
- În rezervorul de pelet trebuie utilizat doar pelet.
- Soba îşi va pierde din eficienţă în cazul utilizării în aer liber.
- La prima utilizare încărcarea peletului trebuie efectuată cu ajutorul meniului de testare, în rezervorul pentru pelet, prin şnecul de alimentare şi în camera de ardere.
- Nu utilizaţi lichide şi gaze inflamabile în camera de ardere.
- Sobele Fornello nu trebuie instalate în loc deschis, umed sau nefolosite etc. Soba nu trebuie să fie în contact direct cu mediul exterior.
- Dacă produsul nu funcţionează în mod corespunzător, opriţi funcţionarea.
- La prima utilizare, vopseaua de protecţie de pe sobă va fumega pentru scurt timp. Deschideţi uşile şi ferestrele.
- Sistemul trebuie să includă un purificator automat de aer.

i	**In cazul în care nu sunt respectate cele de mai sus, clientul îşi pierde dreptul de a face reclamaţie. Contactaţi, oricum, distribuitorul dvs sau Fornello.**

SPECİFİCAŢİİ TEHNİCE

- Aparatul trebuie montat în conformitate cu regulamentul corespunzător şi standardele UE.

EN 14785: 2006- Dispozitive de încălzire a spaţiilor rezidenţiale pe bază de pelet. Cerinţe şi metode de testare.
2006 / 42 / EC- Directiva pentru utilaje

Date tehnice			Valori măsurate	
			FORNELLO PRIMO TRUVA	
Tip dispozitiv / model; soba pelet			**PLUS**	**STANDARD**
Capacitate	Putere nominală de încălzire	kW	22.7	18,7
	Putere încălzire apă	kW	19.4	15
	Putere încălzire ambient	kW	3.3	3,7
	Randament minim	kW	8.4	8,4
Eficienţă	Putere nominală încălzire	%	91.7	94
	Randament minim	%	94.1	94,1
Tip combustibil		mm	Ø 6 / L:30 EN Plus A1 - A2 pelet din lemn	
Consum combustibil (Min.- Max .)		kg/h	1, 89-5,25	1,89-4,22
Temperatura de funcţionare	Maximum	º C	80	
	Minimum	º C	55	
Presiunea maximă de funcţionare		bar	3	
Presiune de testare		bar	4.5	
Volum cazan apă		L	41	
Tiraj coş recomandat		Pa	12 ± 2	
Capacitate rezervor combustibil		kg-lt	32 - 53	
Greutate		Kg	221	220
Dimensiuni (W X D X H)		mm	602x738x1227	
Conexiuni	Conexiune retur apă	inch	1"	
	Conexiune valvă de siguranţă, golire	inch	1/2 "	
	Admisie aer pentru ardere	Mm	Ø 60	
	Conexiune coş (diametru interior)	Mm	Ø 100	
Consum energie electrică (mediu)		W	260	
Conexiune electrică		Vac/ Hz.	230/50	
Emisii CO	Putere nominală	mg/	19	41

2

pentru 13% O2	încălzire	m3		
	Căldură minimă		41	41
Temperatură gaze de ardere	Putere nominală încălzire	° C	124	102
	Căldură minimă		74	74

INFORMAŢİİ COMBUSTİBİL

Peletele de lemn sunt fabricate din rumeguș comprimat extrudat la cald, care este produs în timpul prelucrării lemnului natural uscat. Compacitatea materialului provine din lignina conținută în lemn și permite producerea de pelete fără utilizarea de lipici sau lianţi. În funcție de soiurile și amestecurile de lemn, peletele variază.

Trebuie utilizat pelet din lemn de calitate Enplus A1 - A2.

Definiţii	ENplus-A1	ENplus-A2
Diametru	6 mm	6 mm
Lungime	≤ 30 mm	≤ 30 mm
Valoare calorică netă	> 16,5 MJ/kg > 3941 kcal/kg	> 16,5 MJ/kg > 3941 kcal/kg
Conţinut umiditate	< % 10	< % 10
Conţinut cenuşă	< % 0,7	< % 1,5
Densitate	> 600 kg/m3	> 600 kg/m3

Depozitare pelet;
Peletele trebuie depozitate în loc uscat, nu prea răcoros. Trebuie acordată atenţie la depozitarea şi transportul sacilor de pelet. Trebuie evitată ruperea acestora.

Stimate Client;
In cazul utilizării de pelet cu substanţe chimice precum din MDF şi pal,

	produsul dvs nu va fi acoperit de garanţie, deoarece aparatul se poate defecta. Combustibilul specificat trebuie utilizat pentru a împiedica deteriorarea pieselor electronice şi mecanice din interiorul aparatului.

INSTALARE

- Produsul este destinat utilizării în locuinţe, birouri şi în spaţii aflate la interior.
- Sobele pe pelet nu trebuie instalate în zone precum balcoane, băi, depozite. În cazul utilizării în spaţii din mediul exterior, compania nu îşi asumă răspunderea pentru problemele de încălzire.
- În cazul amplasării în balcoane, depozite etc vor exista pierderi de energie şi de randament.

Mediul de operare

- Se recomandă ca baza sobei (sticlă, ceramică, marmură etc) să fie aşezată pe parchet din lemn si laminat.
- Podeaua trebuie să fie dreaptă şi de calitate bună pentru a suporta greutatea sobei.
- Produsele inflamabile trebuie păstrate la distanţă pentru a nu exista riscul de foc.
- Instalaţi produsul în locuri echipate cu echipament de prevenţie în caz de incendiu.
- Produsul trebuie amplasat astfel încât să existe suficient aer pentru combustie.
- Volumul camerei trebuie să fie de minim 30 m³.
- Sobele nu ar trebui instalate în camerele unde se doarme.

Distanţa minimă de siguranţă

A: ≥300 mm B: ≥ 500 mm C: ≥1100 mm (radiation area) D: ≥1000 mm E: ≥600 mm	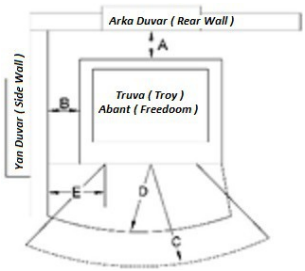

Figura 4-1- Distanţa minimă de siguranţă

	Dacă soba este instalată lângă un perete inflamabil, acesta trebuie să aibă izolaţie.

Dacă baza pe care se va amplasa soba este realizată din materiale inflamabile, aceasta trebuie să fie acoperită cu o izolaţie corespunzătoare.
Vă rugăm să păstraţi la distanţă de sobă materialele sensibile la căldură (inflamabile, explozive etc.).

Conexiuni electrice

Mai întâi introduceți cablul de alimentare în spatele sobei, apoi introduceți cablul în priză. Porniţi soba prin apăsarea comutatorului on/off localizat pe partea din spate a sobei.

O - oprit

| - pornit

Se recomandă utilizarea unui stabilizator de tensiune în zonele unde există variaţii de tensiune. Defecţiune electronice ale cardului care pot rezulta în urma neutilizării unui stabilizator de tensiune nu sunt acoperite de garanţie.

	Utilizaţi soba numai alimentată la o priză cu împământare.

Conexiuni instalaţie apă

- Calorifere de 120 cm şi mai lungi trebuie conectate la instalaţie şi trebuie să aibă retur.
- Conexiunile la instalaţia de apă trebuie făcute prin îmbinări conice.
- Instalaţia trebuie să aibă valvă de umplere şi golire.
- Include supapă de siguranţă.
- Valvele de siguranţă trebuie să fie la iesirea de apă. Valva de siguranţă se montează pe corpul centralei.
- Presiunea boilerului în funcţiune (sau oprit) trebuie să fie între 1-1,5 bar. În caz contrar, verificaţi valva de golire/umplere.
- Se recomandă instalarea unei supape termostat pentru calorifere pentru a vă asigura că temperatura camerei poate fi menținută la gradul dorit și pentru a oferi un confort ridicat la un cost redus.
- Se recomandă valvă anticondens (nr. 3)
- In apa din instalaţie nu trebuie să existe particule, mizerie, depuneri de calcar sau

aditivi chimici. Nu trebuie utilizate ape dure, deoarece există risc de coroziune.

Schiţă instalaţie

Model: Primo Truva Plus / Standard

1- ieşire apă calorifer
2- intrare apă calorifer
3- valvă anticondens
4- evacuare valvă de siguranţă
5- intrare alimentare energie electrică
7- ieşire coş
8- ieşire schimbător apă caldă
9- intrare schimbător apă rece
10- cazan
11- valvă descărcare apă instalaţie
12- valvă încărcare apă instalaţie
13- conductă alimentare apă
14- conductă apă caldă menajeră

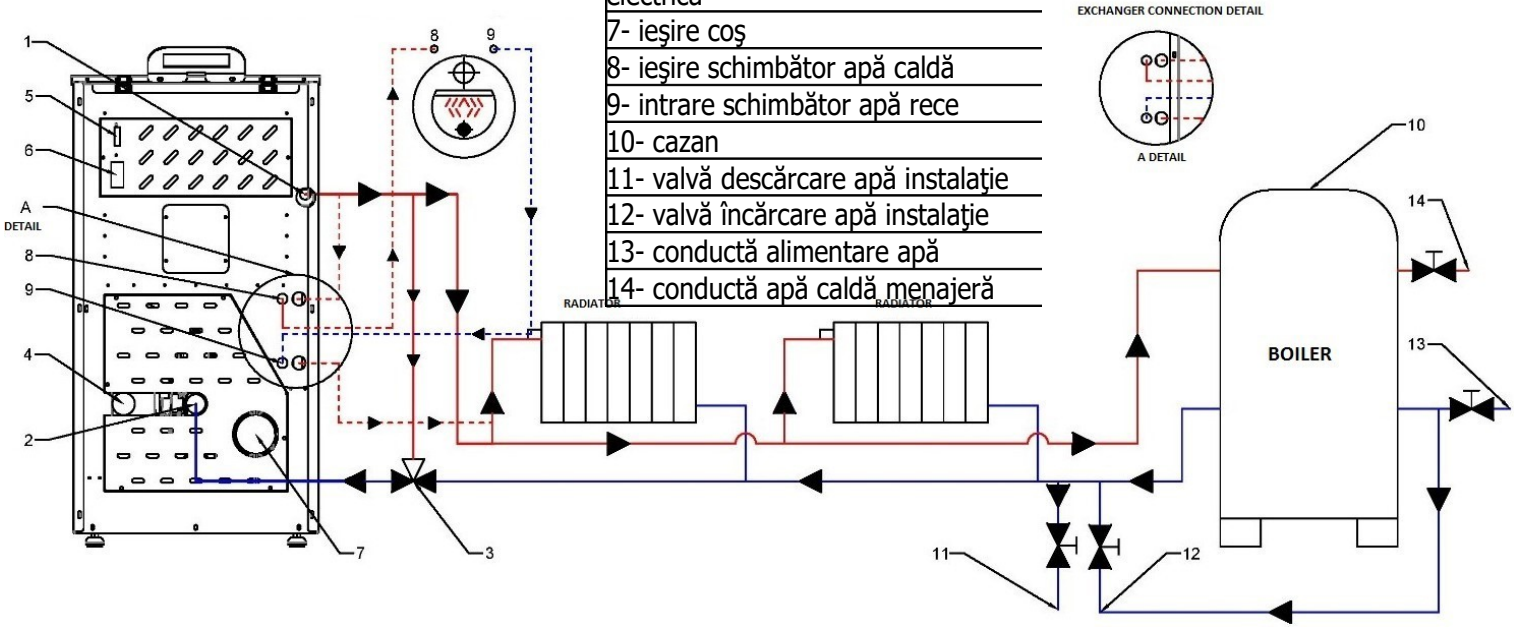

Ventilaţie şi debit de aer

- În camera unde este montată centrala trebuie să existe suficient aer pentru a asigura arderea regulată.
- Amplasarea centralei trebuie să permită accesul aerului proaspăt.
- Este recomandat ca centrala să fie conectată la mediul exterior pentru ca ţeava de admisie a aerului să pompeze constant aer proaspăt prin intermediul unei conducte ermetice.
- A se folosi un orificiu inferior de 300 cm². Aceste guri nu trebuie închise. În caz contrar, există risc major.
- **A se evita instalarea unităţii în acelaşi mediu cu următoarele:**
    - Încălzitoare tip B pe gaz sau ventilatoare de extracţie sau ventilatoare fără carcasă
    - Conducte de ventilaţie colectivă.
    - Dispozitiv de aspiraţie care funcţionează în acelaşi ambient.

Instrucţiuni coş

- The main cause of the chimney fire;
- Alegerea necorespunzătoare a conductei sau a unui combustibil inflamabil.
- In caz de condiţii necorespunzătoare, focul se poate aprinde în coş.
- Cum să le evităm;
- Cosul trebuie curăţat de cel puţin 2 ori pe an, în funcţie de calitatea combustibilului.
- Trebuie ales un coş corect şi corespunzător.
- Coşul trebuie să fie etanş şi să aibă izolaţie.
- După instalare trebuie asigurate ventilaţia conductelor şi curăţarea sobei
- În caz de utilizare după o perioadă lungă de timp, trebuie verificare conductele de evacuare a fumului.
- Distanţa de la punctul maxim al acoperişului până la marginea înălţimii coşului trebuie să fie de cel puţin 80 cm.
- Diametrul interior al coşului este de 100 mm.
- Înainte de realizarea conexiunilor trebuie verificat tirajul cosului.
- Conducta sobei conectatăla conducta orizontală de evacuare a gazelor arse

nu trebuie să fie mai lungă de 2 m. Se recomandă utilizarea coturilor de 45 ^{0}

pentru conductele coşului în locul celor de 90 ^{0}. (Locul sobei trebuie ales în funcţie de punctul cel mai apropiat al situării coşului.)

- Pentru a avita turbulenţele în jurul coşului, asiguraţi-vă că nu există obstrucţii (clădiri înalte, copaci etc.) Acestea trebuie să fie la cel putin 10 m distanţă.
- Soba trebuie montată cât mai aproape posibil de coş (conexiunea coşului trebuie să fie cât mai scurtă).
- Cosul de fum trebuie să fie cu capac pentru a preveni repercusiunile cauzate de vânt şi ploaie.
- Blocurile de beton sunt afectate de schimbările de temperatură, acoperișul plat din beton care este în contact direct cu aerul trebuie să fie complet izolat.
- Este necesar un sistem de evacuare a fumului care să funcţioneze bine şi să fie suficient pentru extragerea fumului (Este necesar un coş cu tiraj natural 2Pa – 8Pa, care să nu dea rateuri în caz de întrerupere a curentului electric).
- Trebuie luate măsurile necesare pentru a preveni formarea condensului în coş din cauza contactului cu cazanul.
- Blocarea sau închiderea conductei de evacuarea a gazelor arse reprezintă un pericol major.

	Sobele trebuie conectate la un coş de fum pentru a evacua vertical fumul din clădire sau la o conductă de evacuare a gazelor arse, situată în punctul cel mai înalt al clădirii. Conexiunile coşului trebuie realizate confom legii, în caz contrar fumul rezultat în urma arderii s-ar putea infiltra în perete şi l-ar putea murdări. Fumul care scapă şi/sau flacările pot cauza arsuri sau chiar incendiu.

Instrucţiuni conductă pentru evacuare a fumului

- Conexiunile conductei de evacuare a fumului sunt foarte importante, prin urmare trebuie realizate cu atenţie.
- Conexiunile trebuie realizate conform condiţiilor de garanţie.

- Secţiunile minime de deschidere ale suprafeţei sunt de 15%. Înclinaţia secţiunii orizontale a conductei trebuie să fie de 3-5%. (3-5 cm per metru). Conducta orizontală a coşului de fum nu trebuie să fie mai lungă de 2 m.
- Diametrul exterior al coşului sobei este de 100 mm.
- Conducta de evacuare a fumului trebuie să fie din material rezistent la căldură, coroziune şi condens.
- Vă rugăm să respectaţi dimensiunile standard ale conductei, în caz contrar nu ne asumăm răspunderea.

Forme adecvate pentru cosuri de fum

Secţiunea de coş care se află în exteriorul casei trebuie să fie izolată. În eventualitatea unei defecţiuni electrice a sobei, coşul trebuie să fie capabil să elimine fumul acumulat.

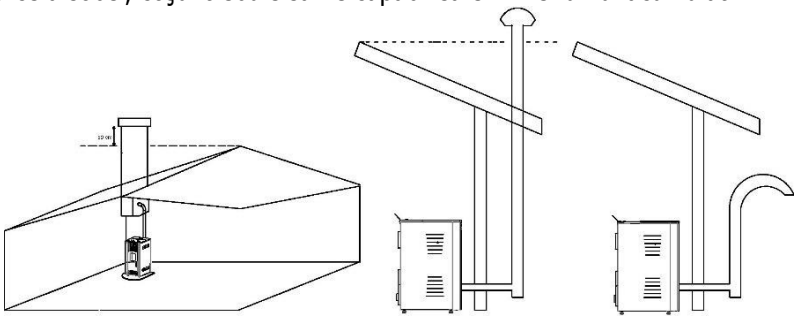

Figura 4.1- Forme adecvate ale coşului

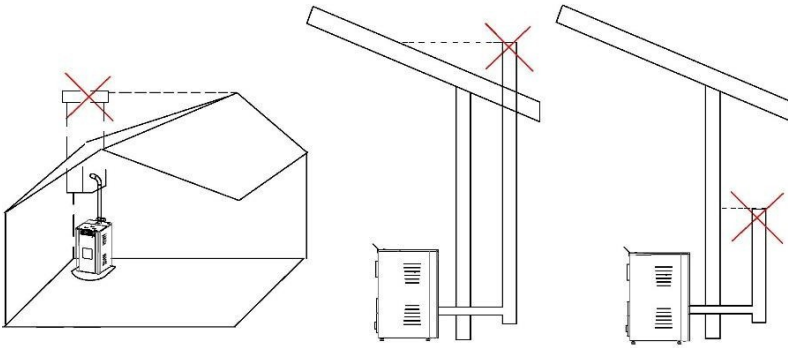

Figura 4.2 – Forme necorespunzoare ale coşului

Coşul de fum trebuie să aibă izolaţie.

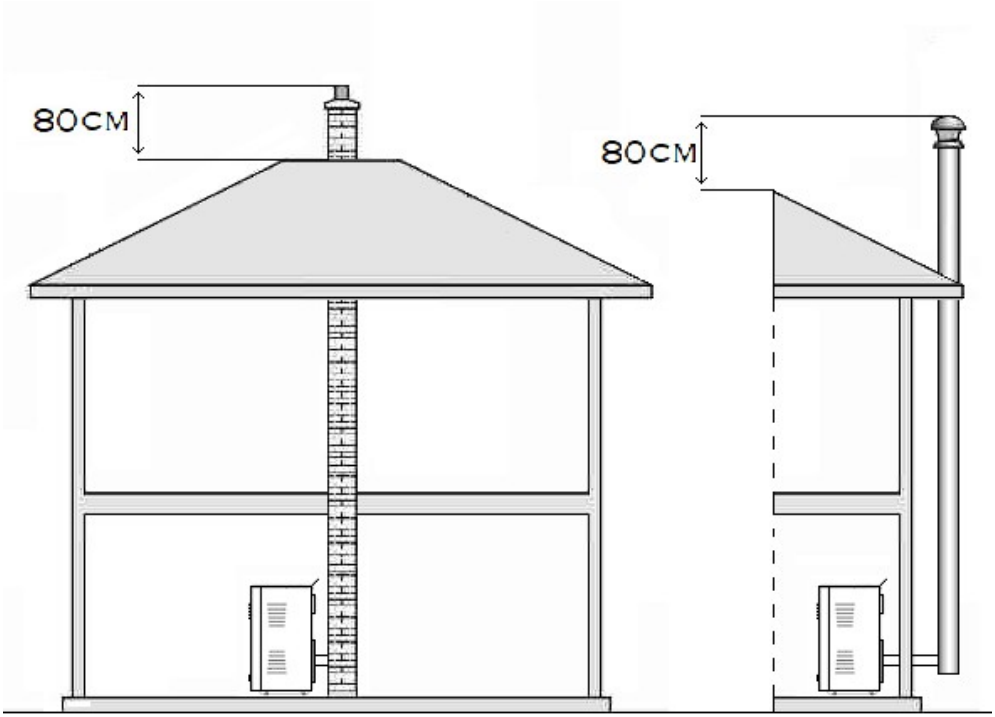

LOCUİNŢELE Şİ BİROURİLE CARE NU RESPECTĂ STANDARDELE DE MAİ SUS PREZİNTĂ RİSC DE İNCENDİU SAU DE SCURGERİ DE GAZ CU MONOXİD DE CARBON (CO). VĂ RUGĂM SĂ RESPECTAŢİ İNSTRUCŢİUNİLE DE MAİ SUS!

CLIENTUL ADMITE CĂ: ÎN CAZUL ÎN CARE CLİENTUL NU RESPECTĂ CERİNŢELE Şİ SCHİŢELE DE MAİ SUS, ACESTA NU POATE PRETİNDE NİCİ UN DREPT SAU COMPENSAŢİE. PRODUCĂTORUL NU ÎŞİ ASUMĂ NİCİ O RĂSPUNDERE.

FUNCTİONARE

Prima utilizare

- La prima utilizare, asiguraţi-vă că şnecul de alimentare pelet asigură cantitatea necesară de pelet în rezervor.
- Dacă nu reuşiţi să aprindeţi focul după câteva încercări, asiguraţi-vă că vasul de ardere este poziţionat corect.
- Aprinzătorul trebuie să fie poziţionat în orificiile camerei de ardere. Asiguraţi-vă că vasul de ardere este poziţionat corect.
- Vă rugăm să verificaţi. Peletul rămas de la arderile anterioare şi/sau reziduurile suplimentare, pot fi un obstacol pentru arderea peletului, din cauză că rămân pe dispozitivul de aprindere. In cazul în care după aceste verificări se constată o anomalie, este posibil să existe o problemă cu componentele centralei sau cu instalaţia şi aceasta trebuie corectată.

	Etichetele de atenţionare lipite pe sobă trebuie îndepărtate înainte de utilizare. **Pentru prima utilizare a sobei trebuie să se asigure o sursă de aerisire.**

	Fumul şi mirosul produs de vopseaua de pe sobă sunt emanate doar la prima utilizare şi nu durează mult. Deschideţi uşile şi ferestrele.

CALIBRARE COMBUSTIBIL

Calibrarea trebuie efectuată în timpul punerii în funcțiune a produselor și în cazul înlocuirii peletului utilizat. Primul proces de calibrare (instalare) trebuie efectuat de către service. Procedura de calibrare trebuie făcută atunci când cazanul este rece și nu este în funcţiune.

Înainte de a începe procesul de calibrare, puneți un castron în care puteți cântări peletul la punctul de cădere a acestuia. (Dacă nu există pelet în şnecul de alimentare, apăsați tasta „Set". În meniul de încărcare, mutați starea în poziția Pornit. După ce ați plasat pelet în vasul respectiv, meniul de încărcare se „opreşte")

Apăsaţi tasta "Set". Accesaţi meniul Incarcare şi schimbaţi starea de la "off" la "on" . Alimentarea cu pelet se va activa şi va peletul va fi alimentat continuu timp de 5 minute (3 minute pentru Plus). La finalul acestei perioade, efectuaţi din nou încărcarea. Cântăriţi peletul după cele 10 minute (6 minute pentru Troy Plus). Notaţi în grame şi comparaţi rezultatele. Modificaţi valorile parametrilor P05 şi T03 prin alegerea celei mai apropiate valori.

i	**Faceţi aceasta doar dacă schimbaţi peletul după service-ul iniţial şi observaţi o reducere a performanţei.**

Puteţi face modificarile, urmând paşii de mai jos.

Pentru a modifica parametrul P05; apăsaţi şi menţineti apăsată tasta "Set" timp de 3 secunde. Din meniul care apare, selectaţi " System". Vi se va cere introducerea parolei. Contactaţi funizorul de service pentru a obţine parola. Selectaţi apoi "Screw"(şnec) din meniu. Veţi ajunge la parametrul P05 cu ajutorul săgeţilor sus/jos.

Pentru a modifica parametrul P03, apăsaţi şi menţineti apăsată tasta "Set" timp de 3 secunde. Din meniul care apare, selectaţi " System". Vi se va cere introducerea parolei. Contactaţi funizorul de service pentru a obţine parola. Selectaţi apoi "timer" din meniu. Veţi ajunge la parametrul P03 cu ajutorul săgeţilor sus/jos.

Utilizatorul nu trebuie să modifice alţi parametri în afara acestora în timpul procesului de calibrare. În caz contrar, utilizatorul este răspunzător pentru pierderea eficienţei.

Se recomandă ca toate aceste operaţiuni să fie efectuate de personalul de service.

PRIMO TRUVA PLUS				PRIMO TRUVA STANDART			
NO	Gr/ 6 min	P05	T03	NO	Gr/ 10 min	P05	T03
1	550	6,2	163	1	900	5	224
2	600	6,5	153	2	1000	5,5	204
3	650	7,2	143	3	1050	6	187
4	700	7,8	130	4	1150	6,5	172
5	750	8,1	122	5	1250	7	160
6	800	8,8	115	6	1300	7,5	149
7	850	9,2	107	7	1400	8	140
8	900	10	100	8	1500	8,5	132
9	950	10,5	94	9	1550	9	125
10	1000	11	91	10	1650	9,5	119
11	1050	11,4	87	11	1750	10	113
12	1100	11,8	84	12	1800	10,5	108
13	1150	12,4	80	13	1900	11	103
14	1200	13	76	14	2000	11,5	99
15	1250	13,8	73	15	2050	12	95
16				16	2150	12,5	92
17				17	2250	13	88
18				18			
19				19			

PANOU DE CONTROL

Model: Truva Primo Plus

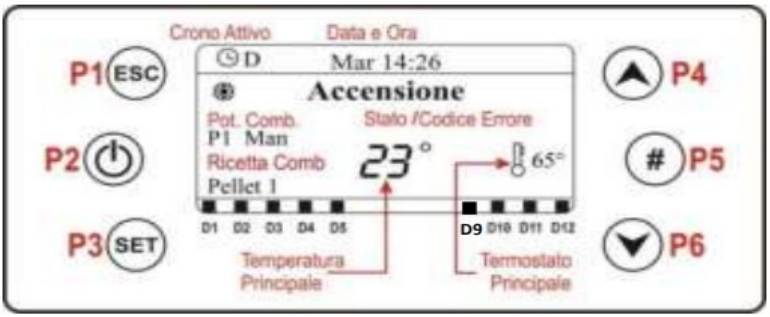

Ecranul principal afişează:
Ora şi data, Chrono active, putere de ardere, Stare /cod eroare, Temperatura instantanee a apei, Temperatura setată a apei, mod vară/ iarnă.

Tastă	Funcţie
P1	Ieşire din meniu/ meniu anterior
P2	Pentru a porni/opri centrala (ţineţi apăsat timp de 3 secunde), pentru reset (ţineţi apăsat timp de 3 secunde)
P3	Apăsaţi o data şi se deschide meniul Utilizator 1. Dacă menţineţi apăsat timp de 3 secunde se deschide meniul Utilizator 2, folosit pentru a confirma valorile introduse.
P4	Se deschide meniul cu informaţii sau Power, media fan etc, folosit pentru a creşte valorile.
P5	Utilizat pentru a active temporizarile introduse.
P6	Se deschide meniul de informaţii sau Power, ventilator ambiental etc., folosit pentru a reduce valorile.

Led	Funcţie		
L1	Motor alimentare combustibil		
L2	Curăţare automată turbulator	L2	Curăţare automată turbulator
L3	Aprinzător	L3	Aprinzător
L4	Pompă	L4	Pompă
L5	Motor curăţare camera de ardere		

Menu Informaţii

Display		Descriere
Ieşire ţeavă evacuare [°C]	103	Temperature de evacuare
Temperature camerei	25	Temperature camerei

[°C]		
Viteză ventilator [rpm]	1250	Viteză ventilator gaze arse
Alimentare combustibil [s]	1.2	Timp funcţonare motor pelet
Cod produs: 510	0000	Cod produs

Ecran User Menu

Gerstionarea arderii	**Putere** Din acest meniu, se poate regla puterea de ardere. Puterea de ardere poate fi selectată manual sau automat. În primul caz, sistemul selectează puterea de ardere. În al doilea caz, utilizatorul selectează puterea dorită. Partea stângă a afișajului arată tipul de ardere (A = ardere automată, M = ardere manuală) și puterea la care funcționează sistemul.
	Calibrare alimentare combustibil Alimentatorul de combustibil permite schimbarea valorii setate a timpului de motor. Valorile sunt de la 7 la 7. Valoarea de default este 0.
	Calibrare ventilator Permite schimbarea valorii setate a vitezei ventilatorului. Valorile sunt de la 7 la 7. Valoarea de default este 0.
Gestionarea încălzirii	**Termostat centrală** Acest meniu este folosit pentru a modifica valoarea temperaturii apei din central.
	Putere de încălzire Permite ventilatorului să schimbe puterea de încălzire. Puteţi seta sistemul de încălzire pe modul automat sau manual.
	Termostat cameră Acest meniu permite modificarea valorii temperaturii ambientale. Apare numai când este afişat utilizat un sensor de camera.
	Vară-Iarnă Acest meniu permite selectarea modului Vară-Iarnă.
Încărcare	Funcţionează On / Off. Incărcare manuală pellet. Când peletul este încărcat în rezervor pentru prima data, acesta trebuie operat până când peletul ajunge în vasul de ardere.

Coduri eroare

Descriere	Fază	Cod

	sistem	
Eroare temperatură prea mare boiler (Această alarmă se activează când sistemul este oprit.)	Blok	**Er01**
Eroare Prosestat	Blok	**Er02**
Stingere la temperatură joasă gaze de evacuare	Blok	**Er03**
Stingere la temperatură mare a apei	Blok	**Er04**
Stingere la temperatură înaltă a coşului	Blok	**Er05**
Rezervorul de combustibil este foarte fierbinte (flacăra a ajuns în rezervorul de pelet)	Blok	**Er06**
Eroare codare ventilator: lipsă semnal codor	Blok	**Er07**
Eroare codare ventilator: Eroare reglare ventilator coş	Blok	**Er08**
Eroare la întreruperea alimentării pe termen lung, ziua și data nu sunt corecte	Blok	**Er11**
Eroare de aprindere	Blok	**Er12**
Lipsă putere de alimentare	Blok	**Er15**
Eroare conexiune panou de control (RS485)	Blok	**Er16**
Eroare ieşire pelet	Blok	**Er18**
Defecţiune motor cameră de ardere	Blok	**Er25**
Eroare service	Blok	**Service**

Setare menu Timp

Timer	Acest meniu permite setarea metodei şi intervalelor de timp de Aprindere-Stingere.	
	Metodă Permite selectarea metodei dorite sau dezactvează toate programele. • Utilizează butonul **P3** pentru a introduce metoda în meniul de temporizare. • Selectaţi metoda dorita. (Zilnic, săptămânal sau Weekend) • cu butonul **P2** button se activează/dezactivează metoda de temporizare. • Setarile se salvează cu tasta **P3**.	Dezactivare Zilnic Săptămânal Weekend
	Programare Sistemul include 3 tipuri de programare: zilnică, săptămânală, Weekend. După selectarea tipului de program dorit: • Selectaţi timpul de programare cu **P4 / P6**. • Apăsaţi tasta **P3** (ora selectată va pâlpâi). Puteti modifica ora cu ajutorul tastelor **P4 / P6**. • Folosiţi **P3** pentru a salva programul. • Activare cu tasta **P5** (se afişează "V") sau dezactivare ("V" nu este afişat). **Zilnic** Din Daily/ zilnic se alege programul de pornire şi stingere în funcţie de ziua săptămânii. **Săptămânal** Programul setat este acelaşi pentru toate zilele săptămânii. **Weekend** Se poate alege intervalul 'Mon-Fri' (luni-vineri) şi 'Sat-Sun' (sâmbătă-duminică). Sunt setate orele de pornire şi stingere.	Luni/Monday Pornit Oprit 09:30 11:15 00:00 00:00 00:00 00:00 Monday Tuesday Wednesday Thursday Friday Mon-Fri Sat-Sun

Model: Primo Truva Standard / Primo Truva Plus

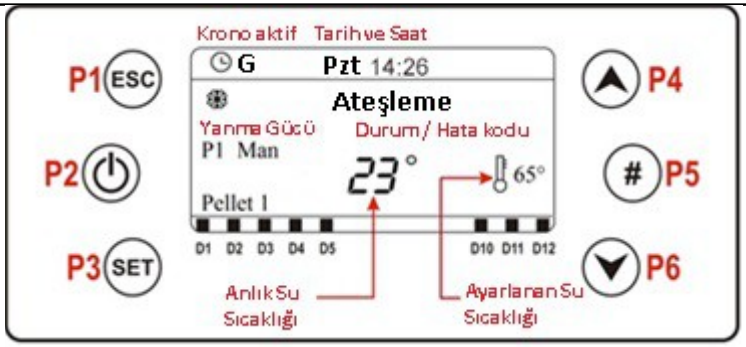

Ecranul principal afişează:
Ora şi data, Chrono active, putere de ardere, Stare /cod eroare, Temperatura instantanee a apei, Temperatura setată a apei, mod vară/ iarnă.

Tastă	Funcţie		
P1	Ieşire din meniu/ meniu anterior		
P2	Pentru a porni/opri centrala (ţineţi apăsat timp de 3 secunde), pentru reset (ţineţi apăsat timp de 3 secunde)		
P3	Apăsaţi o data şi se deschide meniul Utilizator 1. Dacă menţineţi apăsat timp de 3 secunde se deschide meniul Utilizator 2, folosit pentru a confirma valorile introduse.		
P4	Se deschide meniul cu informaţii sau Power, media fan etc, folosit pentru a creşte valorile.		
P5	Utilizat pentru a active temporizarile introduse.		
P6	Se deschide meniul de informaţii sau Power, ventilator ambiental etc., folosit pentru a reduce valorile.		
Led	**Funcţie**		
L1	Motor alimentare combustibil		
L2	Curăţare automată turbulator	**L2**	Curăţare automată turbulator
L3	Aprinzător	**L3**	Aprinzător
L4	(**)	**L4**	(**)

** Indicator ventilator ambient pentru model Truva Standard, indicator pentru curăţare cameră de ardere pentru model Abant Plus.

Vizualizare

Display *LCD*	Unitate	Descriere
T. Exhaust flue gas	[°C]	Temperatură gaze arse
Boiler T	[°C]	Temperatură boiler
T. Room	[°C]	Temperatură cameră
Fan	[rpm]	Viteză ventilator ţeavă de gaze arse
Auger	[s]	Timp pornire şnec/ Auger
Service	[h]	Timp de funcţionare rămas înainte ca sistemul să afişeze mesajul *'Service'*
Clean	[h]	Timp de funcţionare rămas înainte de curăţare centrală
Working hours	[h]	Ore de funcţionare centrală în Run Mode, Modulation şi Safety mode
Ignition	[nr]	Număr de aprinderi încercate

User menu 1

Putere	**Ardere** Din acest meniu, se poate regla puterea de ardere. Puterea de ardere poate fi selectată manual sau automat. În primul caz, sistemul selectează puterea de ardere. În al doilea caz, utilizatorul selectează puterea dorită.	
	Încălzire Permite ventilatorului să schimbe puterea de încălzire. Puteţi seta sistemul de încălzire pe modul automat sau manual. În primul caz, sistemul selectează puterea de ardere. În al doilea caz, utilizatorul selectează puterea dorită.	
Termostat	**Boiler** Acest meniu permite modificarea valorii termostatului centralei.	
	Cameră Acest meniu permite modificarea valorii termostatului camerei.	
	Permite programarea şi activează aprinderea/stingerea sistemului. Are 2 submeniuri.	
	Mod Permite selectarea modului dorit sau dezactivarea programelor setate. • Modificaţi modul cu tasta **P3**	

Crono

- Selectaţi modul dorit (zilnic, săptămânal sau Weekend)
- Activaţi/dezctivati modul chrono cu tasta **P2**
- Salvaţi setărule noi cu tasta **P3**

Programare

Sistemul include 3 tipuri de programare: zilnică, săptămânală, Weekend. După selectarea tipului de program dorit:

• Selectaţi timpul de programare cu P4 / P6.

• Apăsaţi tasta P3 (ora selectată va pâlpâi). Puteti modifica ora cu ajutorul tastelor P4 / P6.

• Folosiţi P3 pentru a salva programul.

• Activare cu tasta P5 (se afişează "V") sau dezactivare ("V" nu este afişat).

Zilnic

Selectaţi ziua dorită şi setaţi ora de aprindere şi de stingere.

Programaţi peste miezul nopţii

Setaţi ora de pornire în ziua dinaintea alegerii dvs: Ex. 20.30

Setaţi ora de oprire a zilei dinainte la 23:59

Setaţi ora de pornire a zilei următoare la 00:00

Setaţi ora de oprire a zilei următoare: Ex. 6:30

Sistemul la va porni marţi la 20.30 şi se va opri miercuri la 6.30

Săptămânal

Programele sunt la fel pentru toate zilele săptămânii.

Weekend

Alegeţi intervalele luni-vineri/ Monday-Friday sau sâmbătă-duminică/Saturday-Sunday si setati orele de pornire/stingere.

Disabled

Daily

Monday	
ON	OFF
09:30	11:15 V
00:00	00:00
00:00	00:00

Monday

Tuesday

Wednesday

Mon-Fri

Sat-Sun

manuală Încărcare	Procedura activează încărcarea munuală de pelet. Încarcarea se opreşte automat după 300 secunde. Pentru a activa aceasta funcţie, sistemul nu trebuie să fie în modul Off. Doar pentru panoul de control local.

User Menu 2

Setări	**Ora şi data** Permite setarea zilei, orei, anului şi a orei curente
	Limba Permite modificarea limbii tastaturii
	Radio control *OFF* : fără radio control *ON* : cu radio control
	Reset curăţare Menu de resetare a funcţiei Curătare/ 'Cleaning'.
	Calibrare şnec Permite modificarea valorilor setate din fabrică pentru viteză sau pentru nr. de porniri ale şnecului. Puteţi seta o valoare între –7÷7. Valoarea de default este 0.
	Calibrare ventilator Permite modificarea valorilor setate din fabrică pentru viteza ventilatorului din camera de ardere. Puteţi seta o valoare între –7÷7. Valoarea de default este 0.
	Vară - Iarnă Permite modificarea funcţionării centralei în funcţie de anotimp.
Meniu Display	**Luminozitate** Permite reglarea luminozităţii ecranului
	Contrast Permite reglarea contrastului ecranului
	Luminozitate minimă Permite reglarea luminozitatii ecranului când nu este utilizat
	Sunet Permite activarea sau dezactivarea sunetului de la panoul de control
	Alarmă acustica Meniu care permite activarea/dezactivarea alarmei acustice

Meniu sistem	Meniu pentru acces date pentru service tehnic autorizat.

Coduri de eroare

Descriere	Fază sistem	Cod
Eroare temperatură prea mare apă centrală (alarma se activează când sistemul este oprit.)	Blok	**Er01**
Eroare Prosestat	Blok	**Er02**
Stingere la temperatură joasă gaze de evacuare	Blok	**Er03**
Stingere la temperatură mare a apei	Blok	**Er04**
Stingere la temperatură înaltă a coşului	Blok	**Er05**
Rezervorul de combustibil este foarte fierbinte (flacăra a ajuns în rezervorul de pelet)	Blok	**Er06**
Eroare codare ventilator: lipsă semnal codor	Blok	**Er07**
Eroare codare ventilator: Eroare reglare ventilator coş	Blok	**Er08**
Eroare la întreruperea alimentării pe termen lung, ziua și data nu sunt corecte	Blok	**Er11**
Eroare de aprindere	Blok	**Er12**
Lipsă putere de alimentare	Blok	**Er15**
Eroare conexiune panou de control (RS485)	Blok	**Er16**
Eroare ieşire pelet	Blok	**Er18**
Sondă centrală sau senzor Buffer deschis	Blok	**Er23**
Defecţiune motor cameră de ardere	Blok	**Er25**
Eroare service	Blok	**Service Er40**

PIESE PRINCIPALE SI DIMENSIUNI

Model: Primo Truva Plus / Standard

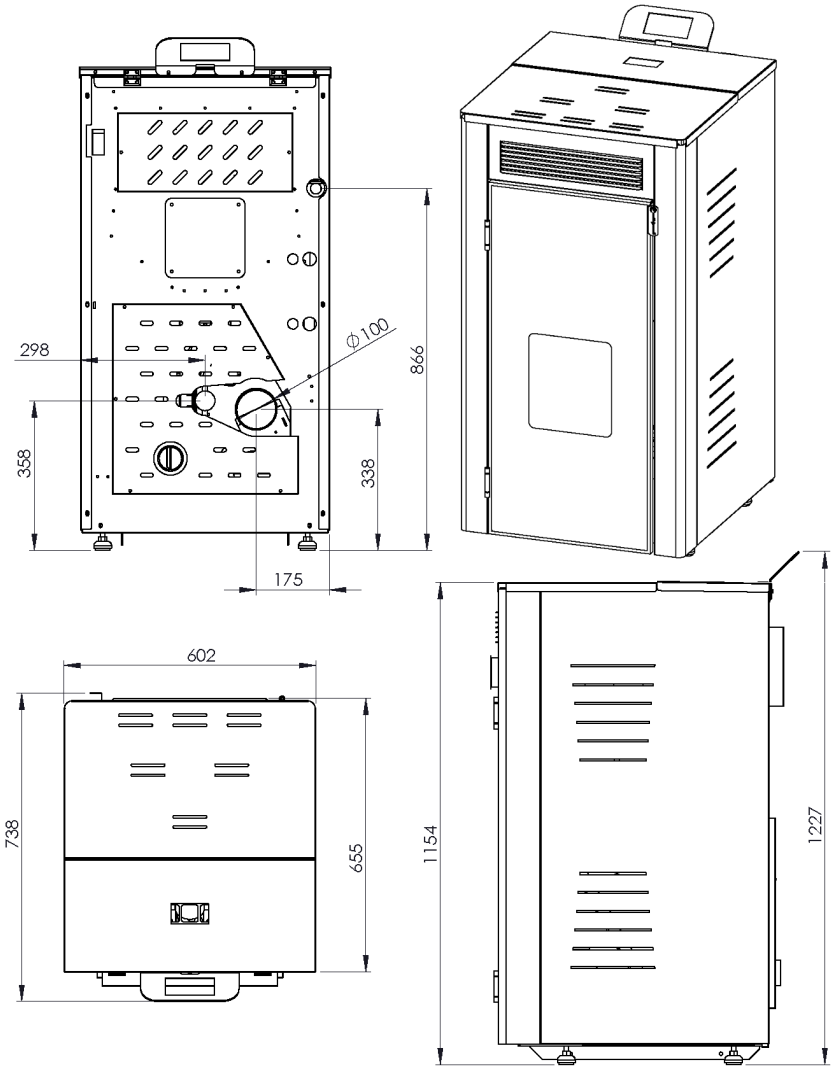

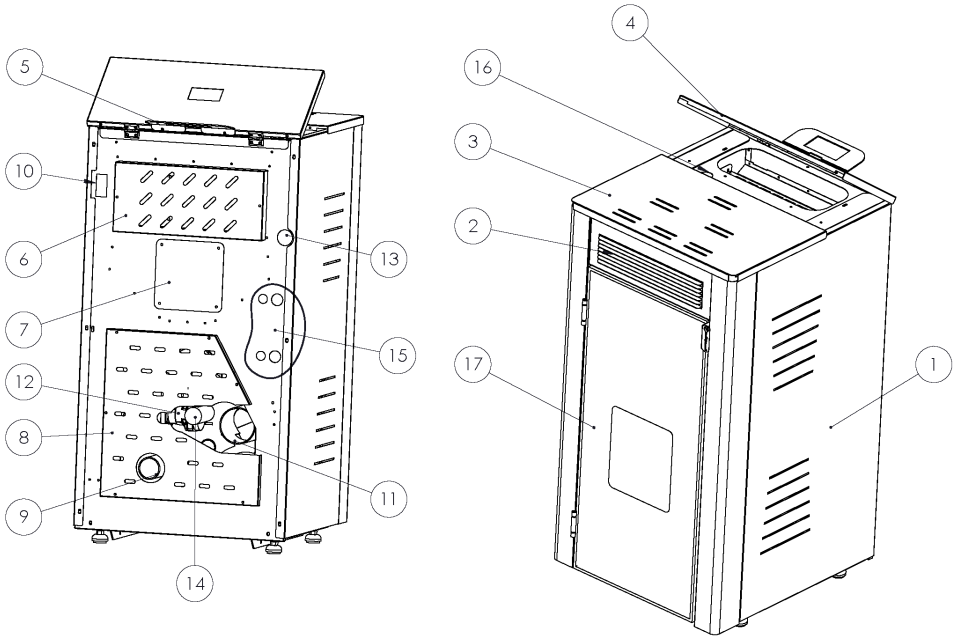

Figura 8-1 Primo Truva Plus / Standard

1. Panouri exterioare
2. Aerotermă aer cald (ambient)
3. Panou superior
4. Carcasă rezervor combustibil
5. Panou de control
6. Carcasă placă de bază
7. Carcasă intervenţii rezervor combustibil
8. Carcasă intervenţie service
9. Admisie aer ardere (ø 60 mm)
10. On / Off
11. Conductă coş (ø 100 mm)
12. Pompă de circulare
13. Ieşire apă caldă (1”)
14. Admisie apă rece (1”)
15. Conexiuni schimbător de căldură
16. Dispozitiv pentru presiune
17. Carcasă faţă (geam)

SCHITE CONEXIUNI

Placă de bază

Model: Primo Truva Plus

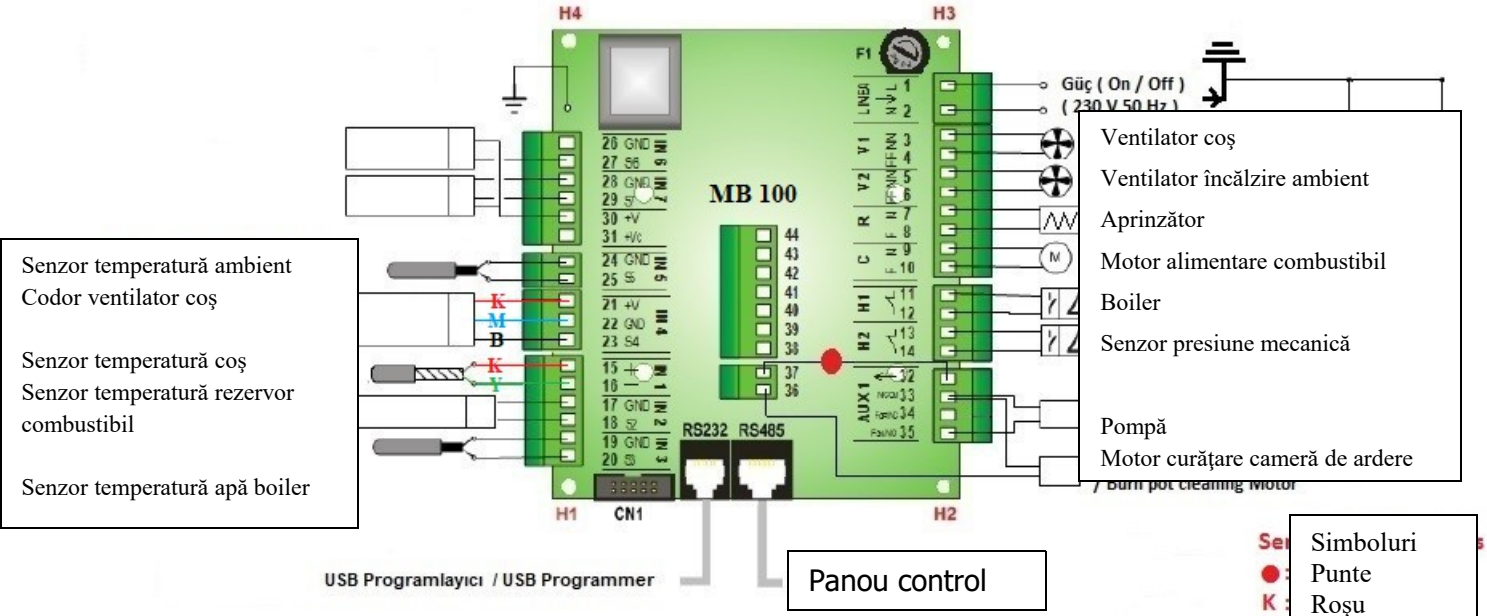

Model: Primo Truva Standard

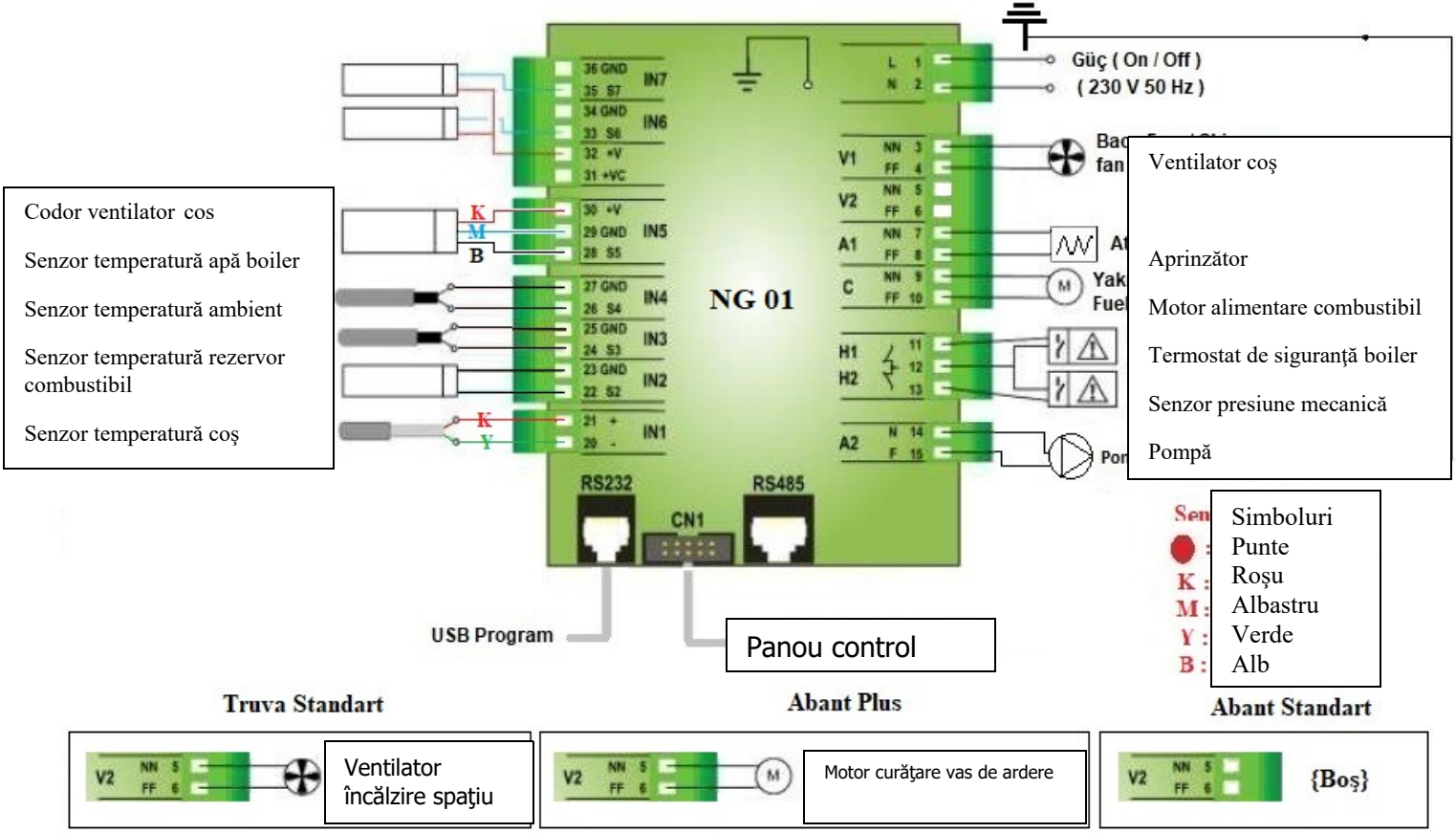

	Termostat de cameră Senzorul de temperatură ambientală dintre intrările 24-25 de pe placa de bază (MB100/IN 5, NG01/IN 3) poate fi scos şi se poate conecta termostatul de cameră. În acest caz, valoarea "**P75**" specificată în User Menu trebuie să fie **4**. **(Pentru Primo Truva Plus "P70")**

On/Off

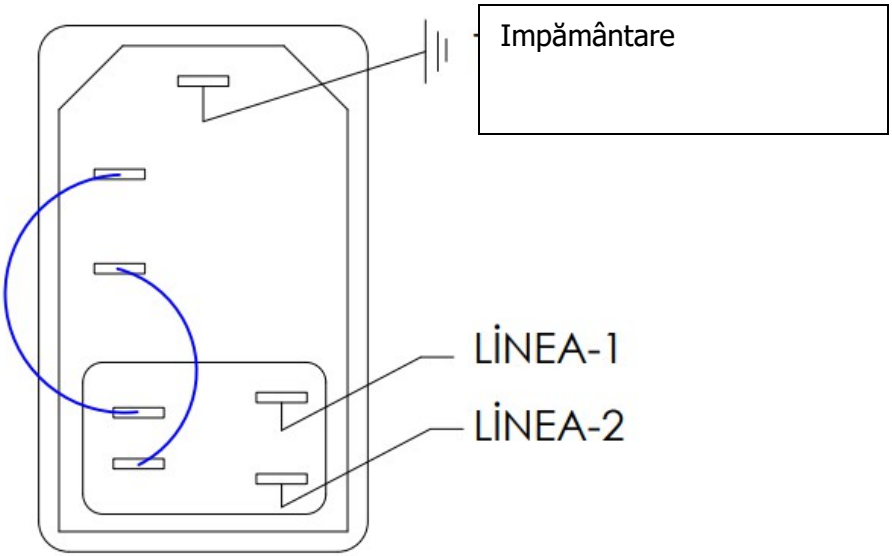

Model: **Primo Truva**

LUMİNĂ AVERTİZARE POMPĂ

CULOARE LED	Descriere	Descriere detaliată
Verde	Funcţionează normal	Pompa funcţionează normal.
Verde intermitent	Pierdere de aer. Pompa este în mod standby (versiune PWM)	Pump will try to take the air in the system for 10 minutes. The pump then this process will not work if the maximum speed; by the user via the switch should be set to the desired value. Pompa este în modul standby. (versiune PWM)
Verde/roşu intermitent	Funcţionare anormală (Pompa s-a oprit)	Pompa s-a oprit din cauza problemei. După eliminarea problemei pompa va începe să funcţioneze.
Roşu intermitent	(Pompa s-a oprit)	Reporniţi pompa. Dacă ledul roşu pâlpâie din nou, înlocuiţi pompa cu una nouă
Nici o lumină	Lipsă alimentare energie electrică	Pompa nu este alimentată cu energie electrică.

Fig. 10-1

INTRETINERE şi CURATARE

	Curăţati centrala doar când aceasta nu este în funcţiune (când este rece) şi când toate conexiunile electrice sunt în poziţie închis. **Nu utilizaţi substanţe inflamabile, explozive sau substanţe chimice care pot prezenta un pericol. Curăţaţi geamul sobei cu ajutorul unei cârpe umede, moi şi cu un detergent pentru suprafeţe.**

Model: **PRIMO TRUVA / Standard**

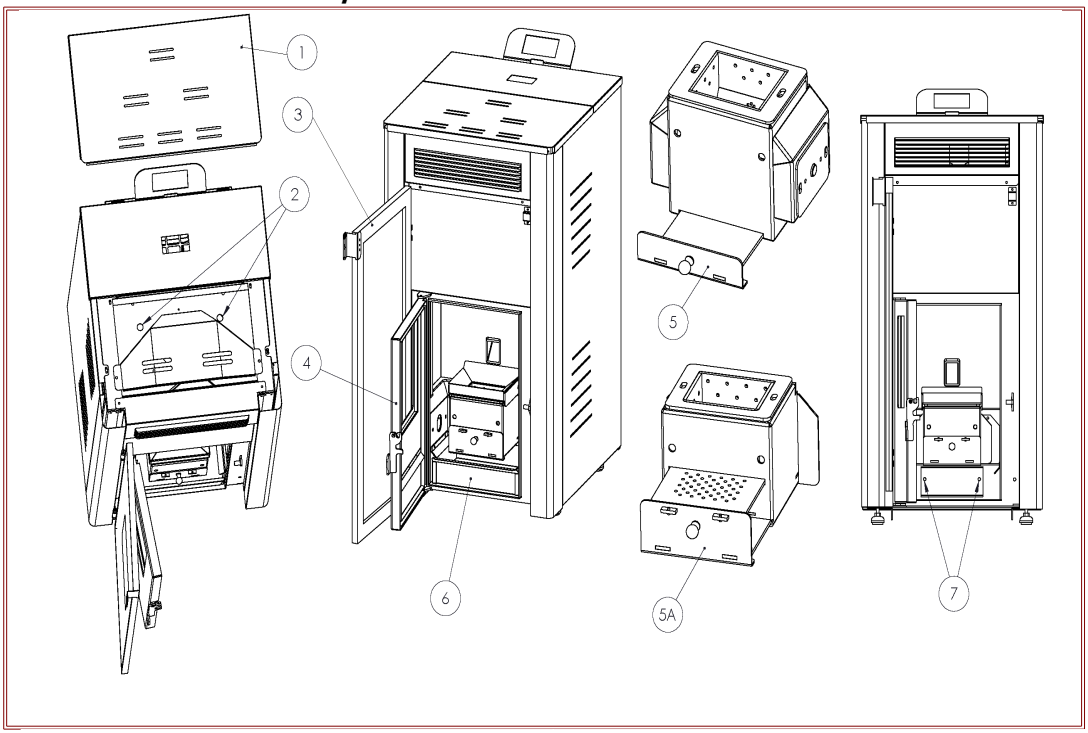

1. Carcasă superioară
2. Tije turbulator
3. Carcasă faţă (geam)
4. Carcasă cameră de ardere
5. Tavă grătar (plus)

5A. Tavă grătar (standard)

6. Vas cenusă
7. Trapă pentru curăţare

Curăţare vas de ardere;

- La curăţarea vasului de ardere , deschideţi uşa frontală (3) şi uşa camerei de ardere (4).
- Mişcaţi grilajul (5) / (5A) înainte-înapoi.
- Inspectaţi vizual camera de ardere dacă există depuneri de zgură. Îndepărtaţi-o dacă există. Când o curăţati aveţi grijă să fie rece.

Curăţare vas de cenuşă;

- Scoateţi vazul pentru cenuşă (6). Curăţati şi înlocuiţi.

Curătare turbulator – ţeavă evacuare fum

- La curăţarea ţevilor de evacuare a fumului, capacul (7) trebuie să fie închis.
- Îndepărtaţi capacul superior (1).
- Mişcaţi apoi tijele turbinei (2) sus-jos.
- Închideţi apoi capacul superior (1).

Curăţare trapă fum;

- Deşurubaţi șuruburile capacului de curățare (7). Îndepărtați cenușa din conductele de fum. După curățare, închideți capacul de curățare și puneţi la loc șuruburile de fixare..

Curăţare \ Perioadă	**1 zi**	**2 zile**	**1 lună**
Turbulator – conductă de fum		X	
Vas de ardere	X		
Vas de cenuşă		X	
Trapă de fum			X

Tabel: Intervale de curăţare

	Intervalele de curăţare pot varia în funcţie de calitatea peletului.

	• După 2000 de ore de funcţionare, vă rugăm să sunaţi la servicul tehnic pentru efectuarea servicului de întreţinere. • Nu pulverizaţi soluţia de curăţare pe piese vopsite sau pe chederele uşii camerei de ardere.

	Pe ecran va fi afişat mesajul "Clean" 200 de ore şi sistemul va emite periodic un semnal acustic. Pentru a opri avertizarea sonoră, accesaţi meniul "Cleaning Reset". Pentru a accesa meniul, apăsaţi o dată tasta Set (P3). (Pentru card **NG01**; apăsaţi tasta **Set** (**P3**) timp de câteva secunde. Accesaţi meniul "**Settings**" cu ajutorul tastei (**P3**).folosiţi tastele cu săgeţi (**P4 / P6**) din meniu pentru a intra în meniul "**Cleaning reset**" cu ajutorul tastei **set** (**P3**). Setaţi pe "**on**". Aceasta setare se poate face doar când centrala este în modul OFF.

PROBLEME, CAUZE ŞI SOLUŢII

EVENTUALE PROBLEME	CUZA	SOLUTII
SOBA NU FUNCŢIONEAZă	Defecţiune electrică sau lipsă alimentare cu energie electrică	Asiguraţi-vă că comutatorul este în poziţia On
	Siguranţă arsă	Schimbaţi siguranţa
Focul din sobă se stinge singur şi/ sau soba se opreşte automat	Alimentatorul cu pelet este gol	Umpleţi rezervorul cu pelet
	Alimentatorul de pelet nu funcţionează	Contactaţi serviciul tehnic
	Uşa nu este complet închisă	Închideţi uşa sau înlocuiţi cu piesă de schimb originală
	Pelet necorespunzător	Utilizaţi tipul de pelet recomandat de producător
	Camera de ardere este murdară	Curăţaţi camera de ardere
Soba funcţionează câteva minute apoi se opreşte	Ciclul de aprindere nu este finalizat	Reluaţi ciclul de aprindere (opriţi)
	Întrerupere temporară a alimentării cu energie electrică	Verificaţi condiţiile de mai sus
	Defecţiune aprindere. Senzorii de temperatură sunt defecţi sau nu funcţionează corespunzător.	Contactaţi serviciul tehnic
	Conducta de fum este înfundată	Curăţaţi conducta de fum

Peletul nu este alimentat	Alimentatorul de pelet este gol.	Goliţi şi umpleţi rezervorul de pelet

in camera de ardere	Şnecul pentru pelet este blocat cu (praf de) rumeguş	Alimentati manual pentru a preveni obstructia
	Motor defect Card electronic defect	Contactaţi serviciul tehnic
Peletul se blochează în vasul de ardere, geamul sobei se murdăreşte repede şi flăcările ard cu intensitate redusă.	Aer insuficient pentru ardere.	Verificaţi ca ventilaţia camerei să fie constantă
	Peletul este umed sau necorespunzător.	Verificaţi camera de ardere.
	Motorul pentru extracţia fumului este defect.	Contactaţi serviciul tehnic.
Diplay-ul afişează mesaj de eroare. Tastele nu funcţionează.	in any of the security elements on the stove.to be entered	On / off button while holding down the stove's self-control switches off the stove Dacă eroarea a fost corectată, soba se închide. Dacă eroare continuă, alarma va continua să fie emisă. In cazul în care temperatura este prea mare, lăsaţi soba să se răcească, apoi aprindeţi iar focul.

Instrucţiuni importante pentru o utilizare eficientă

- Asigurați-vă că tava de cenuşă este curată înainte de a aprinde centrala
- Vă rugăm să curățați interiorul modelelor vitrate cu ajutorul unui agent de curățare și exteriorul cu o cârpă curată.
- Se recomandă utilizarea centralei într-un mediu cu izolaţie.
- Soba este destinată utilizării în locuinţe, birouri şi spaţii interioare. În cazul utilizării în balcoane, depozite etc aceasta îşi va pierde din eficienţă.
- Nu utilizaţi altfel de combustibil.
- A se utiliza pelet din lemn de Ø 6 / L:30 EN Plus A1 - A2 .
- Orice alte setări în afara celor de utilizator (meniu tehnic) trebuie înlocuite de service.
- Vă rugăm să apăsaţi butonul de închidere pentru a închide centrala când aceasta este în funcţiune(nu scoateţi din priză)
- Peletul trebuie realimentat dacă aceştia măsoară mai puţin de 20 cm înălţime în rezervorul de combustibil.
- Rezervorul de combustibil nu trebuie încărcat complet, trrbuie lăsaţi 5 cm liberi până sus
- İnstalarea coşului trebuie făcută conform instrucţiunilor.
- Întreţinerea anuală va prelungi durata de viaţă a centralei.
- Setările, în afara celor de utilizator, trebuie modificate de service.

SUGESTII şi FEEDBACK

- Vă rugăm să citiţi schiţa de instalare şi ghidul de utilizare cu atenţie.
- Vă rugăm să folosiţi pelet drept combustibil
- O dată pe an, soba trebuie verificată de un serviciu autorizat.
- Vă rugăm să nu porniţi soba când uşa sobei este deschisă.
- In caz de incendiu, vă rugăm să opriţi soba şi să o scoateţi din priză, aerisiţi încăperea şi apelaţi departamentul Pompieri.
- Vă rugăm să folosiţi combustibilul recomandat.
- Vă rugăm să respectaţi instrucţiunile de utilizare.

Fornello

INFORMATII DE CONTACT

Telefon: +40 (337) 401 310

E-mail: office@conbetaconstructii.ro

Adresa: Magazin Golesti DN 2 Soseaua Nationala 5

Va mulţumim pentru alegerea făcută!

	Numere de contact Service **Pentru numere de contact service tehnic, vă rugăm să accesaţi** **www.fornello.ro**

	Modificările aduse produsului si utilizarea de piese de schimb greşite, neoriginale, nu sunt acoperite de garanţie. A se utiliza piese de schimb originale Fornello.

*FORNELLO îşi rezervă dreptul de a aduce modificări proprietăţilor, designului şi materialului produselor sale.