INSTRUCȚIUNI DE UTILIZARE TS95H30-TS95H40 TERMOSTATE CU CUTIE DUBLĂ

TS95H30: Termostat de imersie cu cutie dublă, cu reglare externă și dispozitiv de limitare a temperaturii cu resetare manuală.(fig.1)

TS95H40: Termostat de imersie cu cutie dublă, cu reglare internă și dispozitiv de limitare a temperaturii cu resetare manuală.(fig.3)

CONDIȚII DE UTILIZARE

Pentru funcționarea corectă și din motive de siguranță, termostatul trebuie să fie instalat și utilizat în conformitate cu instrucțiunile prezentate în continuare. Termostatul trebuie protejat de apă și praf. Termostatele din cutie au fost testate în conformitate cu standardele europene de siguranță și au fost clasificate după cum urmează:

1) în conformitate cu fabricarea sa: ca dispozitiv de control automat prin montare independentă.

2) în funcție de caracteristica sa de funcționare automată: ca tip de comandă acționată 1.B (dispozitiv de comandă); 2.B.K.N (dispozitiv de limitare). Resetarea dispozitivului limitator se face cu ajutorul butonului roșu plasat sub capacul cu șurub.

INSTALARE

Instalarea TS95H30-TS95H40 se face cu ajutorul unui buzunar de cupru sau al unui tub ventilat. Procedați după cum urmează:

- cu ajutorul unui buzunar din cupru (fig.4): fixați buzunarul în locașul de pe aparat și înșurubați-l prin racordul filetat, introduceți sonda termostatului în buzunar și fixați buzunarul la baza termostatului cu ajutorul șurubului de fixare (fig.2)
- cu ajutorul unui tub ventilat (fig.5): fixați flanșa tubului ventilat în locașul de pe aparat, introduceți sonda termostatului în interiorul tubului ventilat și fixați tubul pe baza termostatului cu ajutorul șurubului de fixare (fig.2).

CONEXIUNE ELECTRICĂ

Înainte de a continua cu conexiunea electrică, asigurați-vă că nu există tensiune în cabluri. Conexiunea electrică este asigurată prin intermediul bornelor cu șurub.
Diametrul maxim al secțiunii transversale = 2,5 mm.^{2}
Recomandăm utilizarea de conexiuni electrice adecvate pentru temperatura de funcționare.
Schema de conectare este indicată pe eticheta din interiorul produsului. Conectarea electrică trebuie să fie executată de personal profesionist în conformitate cu standardele și legile în vigoare.
Îndepărtați capacul cu șurub, butonul și capacul prin deșurubarea celor 2 șuruburi, treceți firele sistemului prin clema de cablu și faceți conexiunile electrice la cutia de cabluri, înlocuiți capacul, fixați șuruburile și înlocuiți butonul și capacul cu șurub.

DISPOZITIV DE CONTROL:
CONEXIUNEA C-1: deschide circuitul atunci când temperatura crește.
CONEXIUNEA C-2: închide circuitul atunci când temperatura crește.

DISPOZITIV DE LIMITARE:
CONEXIUNEA C-1: deschide circuitul atunci când temperatura crește.

CARACTERISTICI TERMICE, ELECTRICE ȘI MECANICE

Intervalul de temperatură al dispozitivului de control: 0 ÷ 120°C
Intervalul de temperatură al dispozitivului de limitare: 70÷ 100°C
Sarcina nominală a dispozitivului de control: C-1 16 (3)A / 250V (contact de deschidere)
C-2 6 (1)A / 250V~ (contact de închidere)
Sarcina nominală a dispozitivului limitator: C-1 16 (3)A / 250V~(contact de deschidere)
Temperaturamaximă de funcționare: T90
Diferențial: 2 ÷ 5K (în funcție de modelul termostatului)
Temperatura de resetare a dispozitivului limitator:< 50°C
Grad de protecție: IP 40
Clasa de izolare: ⧈
Temperatura de depozitare: 0÷ 60°C

CE NOTE
Tip de deconectare: microdisconectare
Grad de poluare a micromediului: 2
Grupa de material izolant: IIIa
Clasa de supratensiune: II 1500 V
Durata solicitării electrice: perioadă lungă
Număr de cicluri (dispozitiv de control): 100.000
Număr de cicluri (dispozitiv de limitare): 1000

pic.1 TS95H30

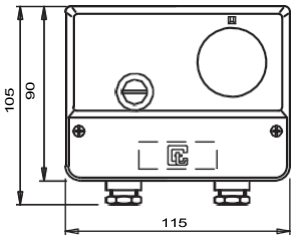

pic.2

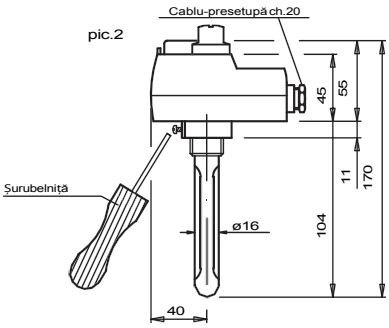

TS95H40 pic.3

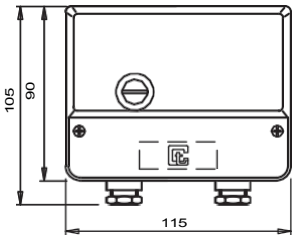

pic.4

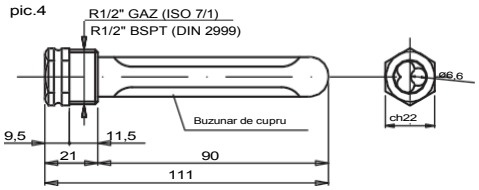

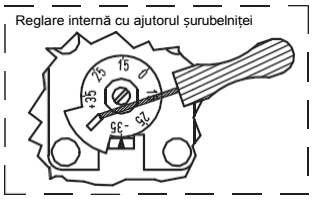

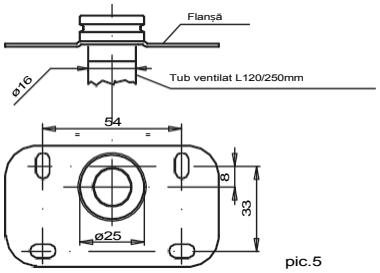

pic.5

Producător: CAMPINI COREL

Distribuitor: Regulus®

Termoregolatori Campini Corel S.p.A. 22066 Mariano Comense - Como - Italia Via Don Guanella, 1

Regulus Romtherm SRL, România
Calea Borșului 45, Hala C5, Camera 507, Oradea
Tel.: +40770/127071 Romania
E-mail: sales.romania@regulus.eu
regulusromtherm.ro

CE