Manual

ZNO2039300 D 08/2019

SafeLite

1

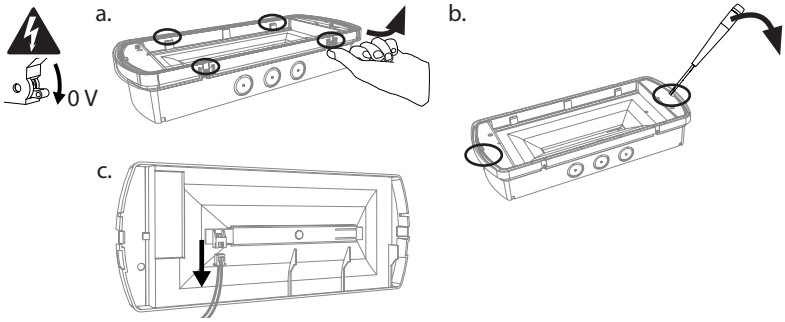

2

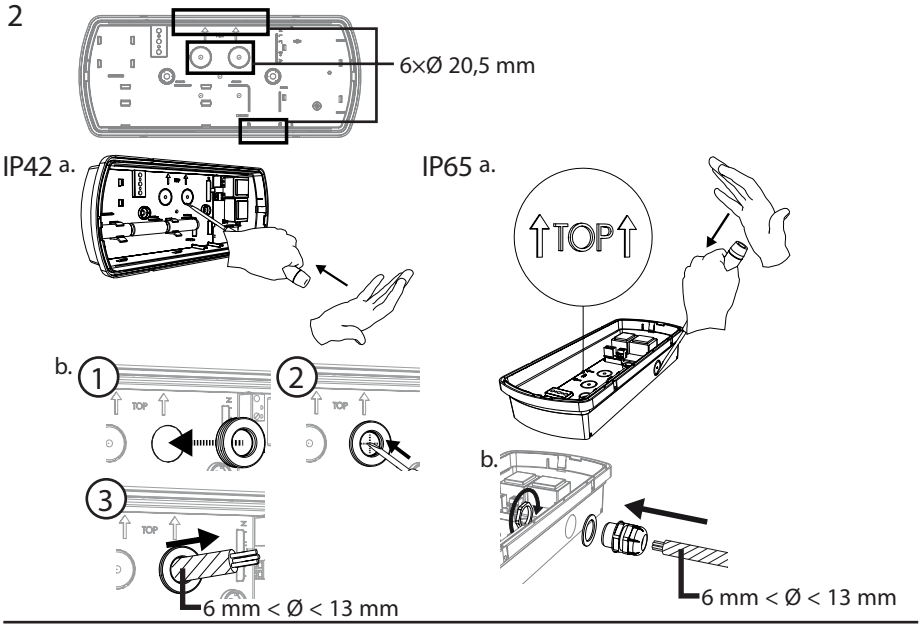

3

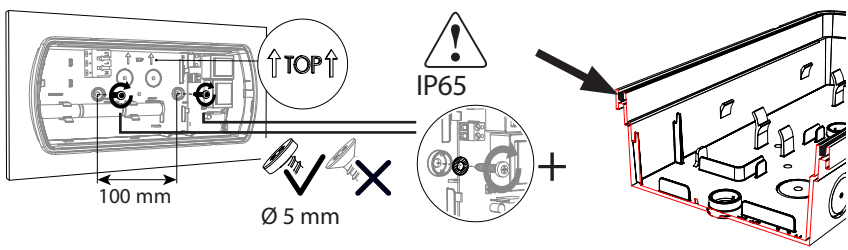

Powering Business Worldwide

4 a.

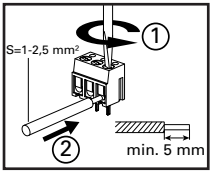

Rigid or flexible wire
أسلاك صلبة أو مرنة

See manual
انظر كتاب الارشادات
TLU - ZNO2016600
TL500 - ZNO2016400

For manuals:
للتحميل
www.cooperfrance.com

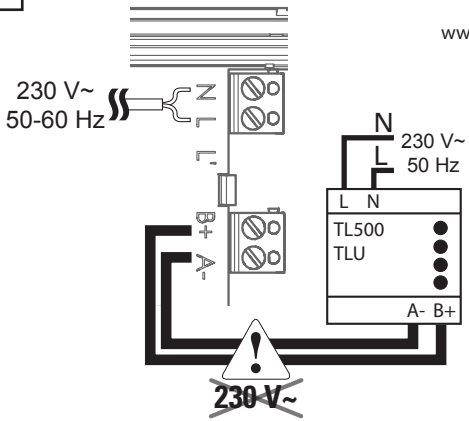

b.

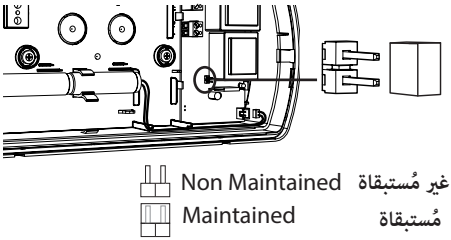

c.

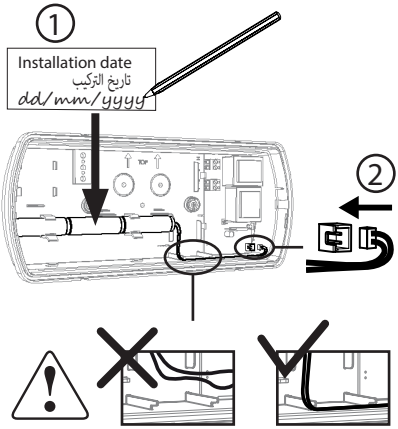

Please use the label on the battery to write down your installation date for your reference.

برجاء تدوين تاريخ التركيب علي البطارية للمراجعة عند الصيانة

5

a.

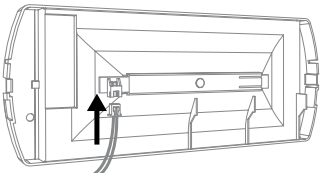

b.

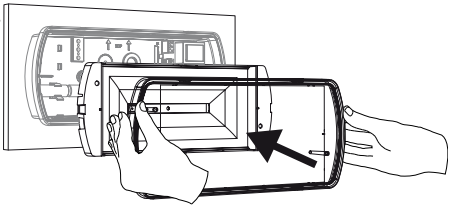

IK07

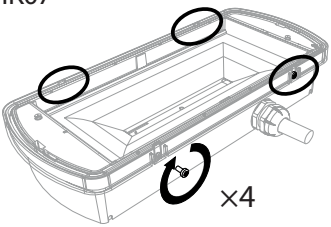

c.

Before 1st use, please charge the battery during 24 hours.

قبل الاستعمال الاول يرجي شحن البطارية لمدة 24 ساعة

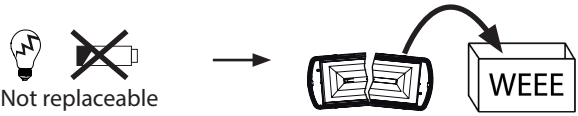

Not replaceable

غير قابل للتغير

Self-contained مكتفية ذاتيا

Non Maintained غير مُستبقاة

Light output شدة الاضاءة

Battery duration (min) المدة الزمنية للبطارية (دقيقة)

B - including remote rest mode بما في ذلك وضع الراحة عن بعد

E - with non-replaceable lamp(s) and/or battery اللمبات و البطاريات غير قابلين للاستبدال

G- internally illuminated safety sign علامة ا

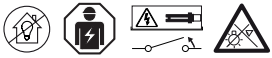

*

General safety instructions

- The luminaire is not suitable for private use.
- It can only be installed by a qualified electrician in compliance with the regulations on safety and prevention of accidents.
- The luminaire must be used in accordance with its intended use in a proper and undamaged condition.
- Remove all foreign objects from the device before its first use.
- When working on the luminaire, first turn off the power completely, ensure that it cannot be turned back on, and check if it is free of voltage. (The above applies to mains power, backup power and possibly control and external voltage.)
- Use only original spare parts for replacement.

*The luminaire should be positioned so that prolonged staring into the luminaire at a distance closer than 0,36 m is not expected.

تعليمات السلامة العامة

- المنتج ليس مناسب للاستخدام الخاص.
- لا يمكن تثبيته إلا من قبل كهربائي مؤهل وفقا للوائح السلامة والوقاية من الحوادث.
- يجب استخدام المنتج وفقا للاستخدام المقصود له في حالة سليمة وغير التالفة.
- قم بإزالة جميع الاجسام الغريبة من الجهاز قبل استخدامه

- عند التعامل مع المنتج، قم أولا بإيقاف تشغيل الطاقة تماما، والتأكد من أنه لا يمكن تشغيلها مرة أخرى، والتحقق مما إذا كانت خالية من الجهد. (ينطبق أعلاه على الطاقة الرئيسية، الطاقة الاحتياطية وربما السيطرة والجهد الخارجي

- استخدم قطع الغيار الأصلية فقط للاستبدال.

يجب وضع وحدة الإنارة بحيث لا يُتوقَّع التحديق لفترة طويلة داخل وحدة الإنارة على مسافة أقرب من 0.36 م *

Eaton
EMEA Headquarters
Route de la Longeraie 7
1110 Morges, Switzerland
Eaton.eu

Eaton FZE
Plot No. TP010505, Technopark,
P.O. Box 261768
Dubai, United Arad Emirates

Tel: +971 4 8066100
Fax: +971 4 8894813

Email: ContactUsME@eaton.com

www.eaton.com

ZNO2039300 D
08/2019

© 2019 Eaton
All Rights Reserved.

إيتون
مقر أوروبا والشرق الأوسط وأفريقيا
روت دي لا لونجيراي 7
مورجيس، سويسرا 1110
Eaton.eu

FZE إيتون
،تيكنوبارك ،TP010505 رقم القطعة
بوكس P.O. 261768
دبي، الإمارات
هاتف: +97148066100
فاكس: +97148894813
البريد الإلكتروني
ContactUsME@eaton.com
www.eaton.com

ZNO2039300 D
08/2019

© 2019 إيتون
كل الحقوق محفوظة.

Eaton is a registered trademark.
All trademarks are property
of their respective owners.

إيتون هي علامة تجارية مسجلة.
جميع العلامات التجارية هي الملكية
من أصحابها

100 %

Powering Business Worldwide