(D) UNBEDINGT BEACHTEN !

Montage: Die Montage dieses Erzeugnisses bitte nur von einem autorisierten Elektrofachmann unter Beachtung der geltenden nationalen Vorschriften (D: VDE 0100, Teil 701) vornehmen lassen. Notwendigkeit eines FI-Schutzschalters beachten! Bei Nichtbeachtung erlöschen unsere Garantie- und Haftungsverpflichtungen, es kann Lebensgefahr bestehen. Schutzbereich um Badewanne und Dusche beachten! Beim Bohren Strom, Gas- und Wasserleitungen beachten. Vor Beginn Strom allpolig abschalten (Sicherungskasten!). Das beigelegte Befestigungsmaterial ist Standardmaterial und nicht für jeden Untergrund geeignet. Gegebenenfalls Spezialbefestigungsmaterial verwenden.
Die Netzanschlussleitung darf nicht gequetscht werden und die Mantelisolierung muss bis in den Schrank hineinführen. Einzelleitungen dürfen keinesfalls eine metallische Rückwand (z.B. Alu-Tapete, Metallrohre ...) oder metallische Gehäuseteile (Schrankaufhängungen, Aluminium-Spiegelschränke) berühren können. Spiegelschränke mit Anschlussleitung: Elektroanschluss muss in einer geschlossenen Wandanschlussdose (Montage-Bild) erfolgen! Die Mantelisolierung der Anschlussleitung muss dabei bis in die Dose hineinführen. Schutzleiter (grün/gelb) des Spiegelschrankes mit Schutzleiter (grün/gelb) der Netzleitung verbinden !
Schrank muss waagerecht und verwindungsfrei hängen. Nach der Montage Festigkeit des Schrankes an der Wand prüfen!

Pflege, Reinigung: Oberflächen nur mit einem feuchten Tuch reinigen, evtl. milden Allzweckreiniger verwenden. Keine scheuernden oder lösungsmittelhaltigen Reinigungsmittel oder scheuernden Schwämme benutzen. Alu-Schränke: keine Säuren! Kunststoffschränke: Einige Kosmetika können die Oberfläche angreifen, wenn sie nicht sofort abgewischt werden. Kontakt mit Nagellackentferner, Haarlack ..., aber auch ätherischen Ölen vermeiden. Kristallglasspiegel nur mit einem weichen Tuch reinigen. Hartnäckigen Schmutz hier mit klarem Wasser und ausgewrungenem Leder beseitigen. Bitte für Spiegel niemals chemische Reinigungsmittel verwenden. Sollten Schubkästen einmal schwergängig sein, Führungen leicht einfetten.

Garantie: Wir gewähren ab Verkaufstag eine Garantie von 2 Jahren. Ausgeschlossen von dieser Garantie sind Schäden durch nicht fachgerechte Montage, unsachgemäße Behandlung sowie Verschleißteile wie Lampen und Starter. Bei Reparaturen bitte nur Originalteile verwenden, Elektroreparaturen nur vom Elektrofachmann ausführen lassen. Beides gilt besonders auch für die Anschlussleitung! Keine Änderungen am Erzeugnis vornehmen! Bei Nichtbeachtung dieser Punkte müssen wir jede Haftung ablehnen, der Garantieanspruch geht verloren. Bei Reklamationen: Kaufbeleg + graues QS Feld (auf Blatt II) an Jokey schicken. Unser Kundendienst hilft Ihnen bei Problemen. Für Hinweise und Anregungen sind wir immer offen.

Änderungen vorbehalten !

(RO) AVEŢI ÎN VEDERE NEAPĂRAT !

Montare: Montarea acestui produs va fi efectuată numai de un specialist autorizat în domeniul electric, respectând prevederile în vigoare. Nerespectarea duce la expirarea obligativităţilor noastre de garanţie şi răspundere, există pericol de moarte. Atenţie la distanţa de siguranţă faţă de cadă/duş! La efectuarea unor găuri se va avea în vedere poziţia conductelor de curent, gaz şi apă. Se va deconecta la debutul montării (Casetă de siguranţe). Materialul de fixare livrat este material standard şi nu se pretează pentru orice suprafaţă de montare Eventual se va folosi material special de fixare. Cablul de la reţeaua de curent nu poate fi strivit şi cablul trebuie să fie prevăzut cu izolaţie de înveliş până la punctul de intrare în dulap. Cablurile individuale nu trebuie să poată atingă un perete posterior din metal (de ex. tapet din aluminiu) sau piese din metal ale carcasei (dispozitive de agăţare ale dulapului, dulapuri din aluminiu cu oglindă). Dulapuri cu oglindă cu îndrumări pentru conectare: racordarea electrică trebuie să fie efectuată la o doză de racordare închisă, de perete (imagine)! Izolaţia de înveliş a conductelor de racordare trebuie să ducă în acest caz până la doză. Se va conecta cablul de protecţie (verde/galben) al dulapului cu oglindă cu cablul de protecţie (verde/galben) al conductei de reţea! Dulapul trebuie să atârne orizontal şi fără legături! După montare se va verifica rezistenţa dulapului pe perete.

(RO) AVEŢI ÎN VEDERE NEAPĂRAT !

Îngrijire, curăţare:
Suprafeţele vor fi curăţate doar cu o cârpă umedă, eventual folosind un detergent general fin. Nu se vor folosi detergenţi de curăţat prin frecare sau care conţin solvenţi ori bureţi de frecat. Dulapuri din aluminiu: Nu folosiţi acizi! Dulapuri din plastic: Unele produse cosmetice pot ataca suprafaţa, dacă nu sunt şterse imediat. Se va evita contactul cu acetonă, spray de păr, … dar şi uleiuri eterice. Oglinda din cristal va fi curăţată doar cu o cârpă moale. Murdăria mai puternică va fi îndepărtată cu apă curată şi o piele stoarsă. Pentru curăţarea oglinzii nu se vor folosi în nici un caz detergenţi chimici. Dacă sertarele vor aluneca vreodată greu, aplicaţi puţină grăsime pe şinele de ghidare.

Garanţie: Durata garanţiei: vezi ambalajul. Sunt excluse din această garanţie pagubele datorate unei manipulări inadecvate, neconforme precum şi piesele de uzură precum becuri şi dispozitiv de pornire. În cazul unor reparaturi se vor folosi numai piese originale, reparaturile la partea electrică vor fi efectuate numai de personal de specialitate, nu se vor aduce modificări produsului. În caz contrariu va trebuie să refuzăm orice preluare de răspundere, se pierde dreptul la garanţie. Serviciul nostru de asistenţă a clienţilor vă ajută la orice problemă. Suntem deschişi oricând pentru sugestiile şi indicaţiile dvs.

Cu rezerva unor modificări şi erori.

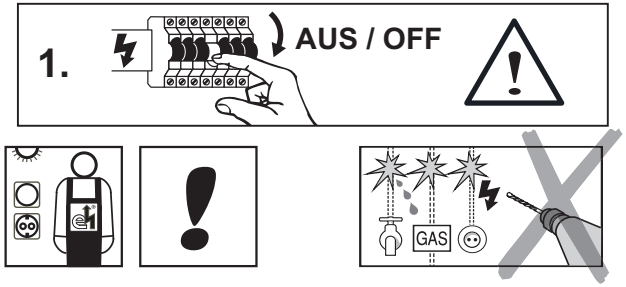

Bei Reklamationen diesen Abschnitt (Kopie) **zusammen mit dem Kaufbeleg** an Jokey schicken.
If there is a problem send this coupon (or copy) **together with the receipt** back to Jokey.

QS → **Jokey Service**

430713933 **11 13135 / 09 / 2018**

Jokey Plastik Sohland GmbH Service Industriestr. 4 D - 02689 Sohland / Spree
Tel.: +49(0)35936 / 36-0 **Tel. Service:** +49(0)35936 / 36-2265 email: js.service@jokey.com
Fax: +49(0)35936 / 36-2222 **Fax Service:** +49(0)35936 / 36-2281 http://www.jokey-online.com

11 13135

A B	2 x 2 x		Falls Türen beigelegt: if doors are enclosed separately:
C	20 x		12 x
D	3 x		6 x 3 x mit Feder / with spring 3 x ohne Feder / without spring

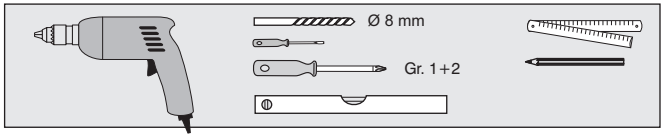

SCHUTZBEREICH / DOMENIU DE PROTECTIE

F	Zone de protection	GB	Safety area	SLO	Zaščitno območje		
TR	Korunma bölümü	CZ	Ochranné pásmo	I	Zone de protezione		
RUS	Защитная зона	SK	Ochranné pásmo	HR	Zaštićeno područje	DK	Sikkerhedsafstand
NL	Veiligheidsruimte	H	Védett terület	E	Zona de protección	FIN	Turva-alue
PL	Strefa ochonna	BG	Защитен участък	P	Zona de protecção	GR	Περιοχ΄η προστασίας

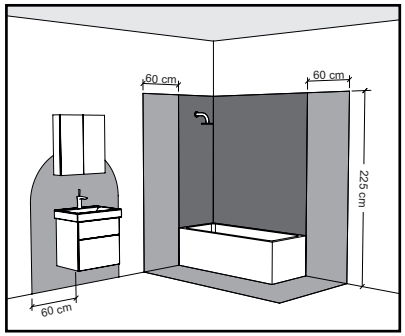

Zone 1

Zone 2

Zone 3

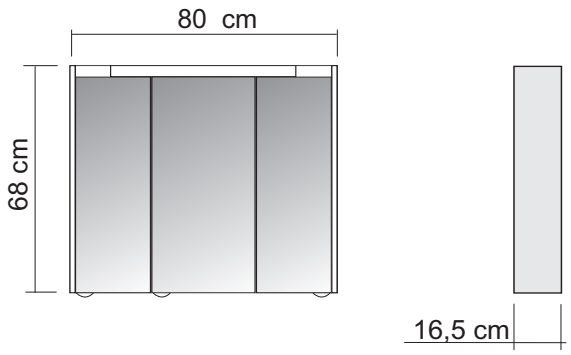

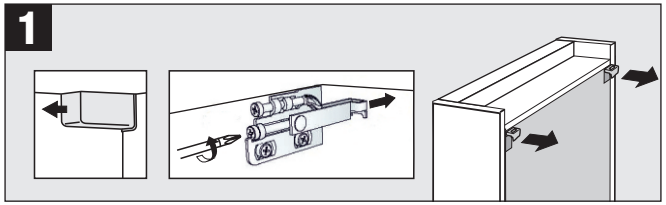

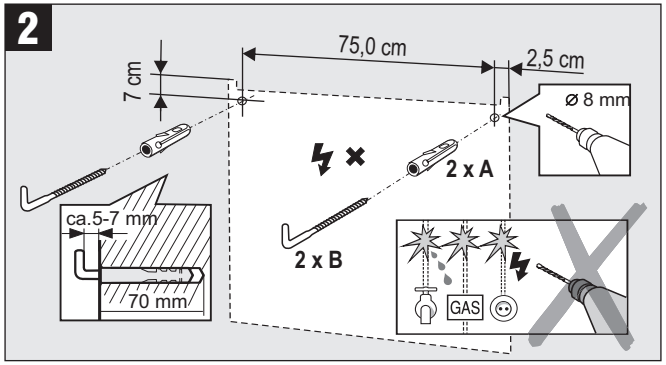

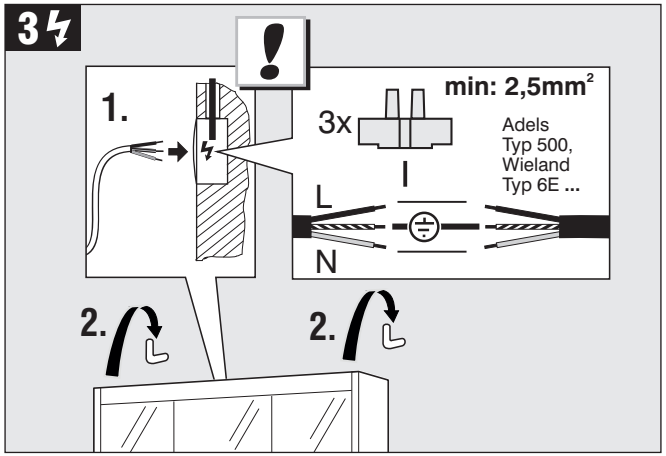

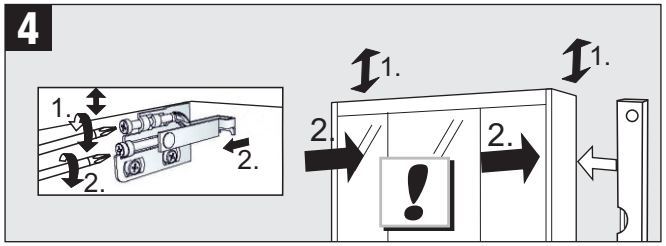

5 / 6 Falls Türen unmontiert / if doors are not mounted

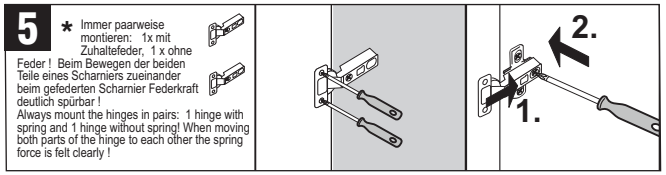

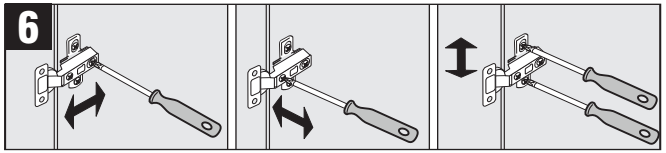

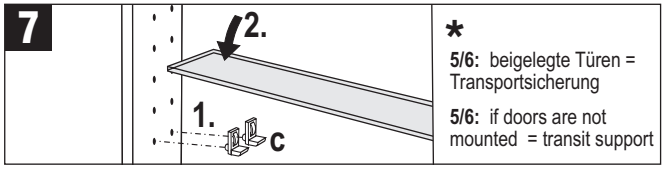

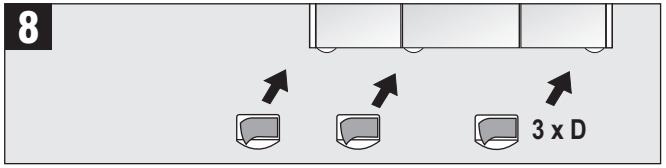

ERSATZTEILE / PIESE DE SCHIMB

F	Pièces d'échange	GB	Spare parts
TR	Yedek parçalar	SLO	Rezervni deli
RUS	Запасные часты	I	Pezzi ricambo
NL	Onderdelen	HR	Pričuvni dijelovi
PL	Części zamienne	E	Piezas de recambio
CZ	Náhradní díly	P	Peças sobresselentes
SK	Náhradné diely	DK	Reservedele
H	Tartalék részek	FIN	Varaosat
BG	Резервни части	GR	Ανταλλακτικά

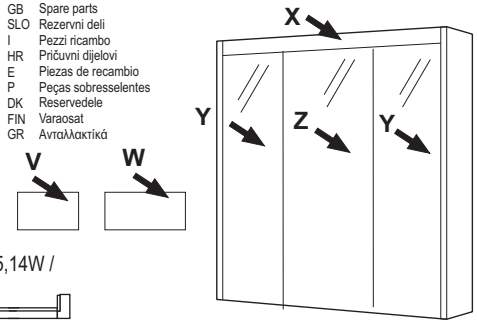

U Leuchte T5, G5,14W / lighting:

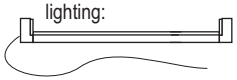

Bestellbeispiel / ordering example: 13 135 / X

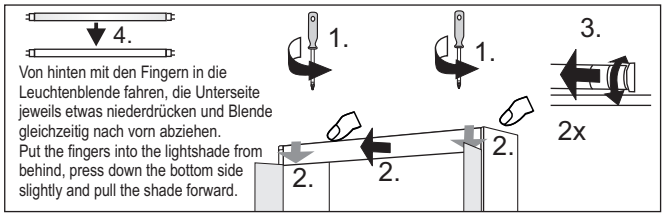

Von hinten mit den Fingern in die Leuchtenblende fahren, die Unterseite jeweils etwas niederdrücken und Blende gleichzeitig nach vorn abziehen.
Put the fingers into the lightshade from behind, press down the bottom side slightly and pull the shade forward.