radaway

PL Instrukcja montażu
GB Assembly instruction
D Montageanleitung
SK Návod na inštaláciu
CZ Pokyny k instalaci
RUS Инструкция по установке
UA Інструкція по установці
H Szerelési útmutató
RO Instructiuni de montaj
FR Instruction de montage
IT Istruzioni di montaggio
ES Instrucciones de ensamblaje
AE تعليمات التجميع

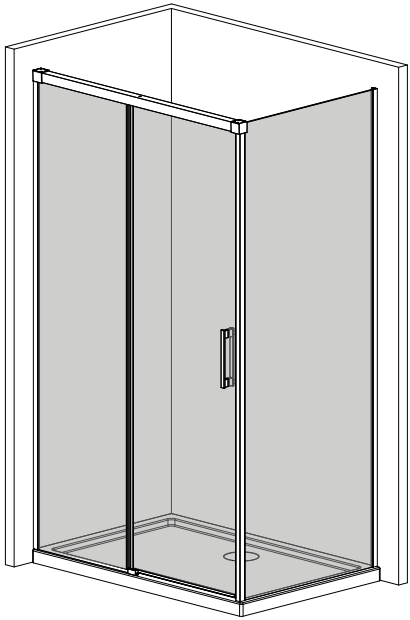

Idea KDJ

PL Instrukcja pokazuje montaż kabiny w wariancie lewym
GB Assembling instruction shows installation of left-side version
D Die Montageanleitung stellt die linke Variante der Dusche dar
SK Návod na inštaláciu sa vzťahuje na ľavé prevedenie
CZ Návod zobrazuje instalaci sprchového koutu vlevo
RUS В инструкции указан монтаж левого варианта кабины
UA В інструкції вказаний монтаж лівого варіанту кабіни
RO Instructiunile de montaj se refera la instalarea cu deschidere pe stanga
H A szerelési útmutató balos verzióra vonatkozik
FR L'instruction montre un montage en version gauche
IT Le istruzioni di montaggio mostrano l'installazione della versione sinistra
ES La instrucción de montaje muestra la instalación de laversión del lado izquierdo
AE يوضح تجميع التعليمات التثبيت من نسخة الجانب الأيسر

Indeks: 011-200021100v03

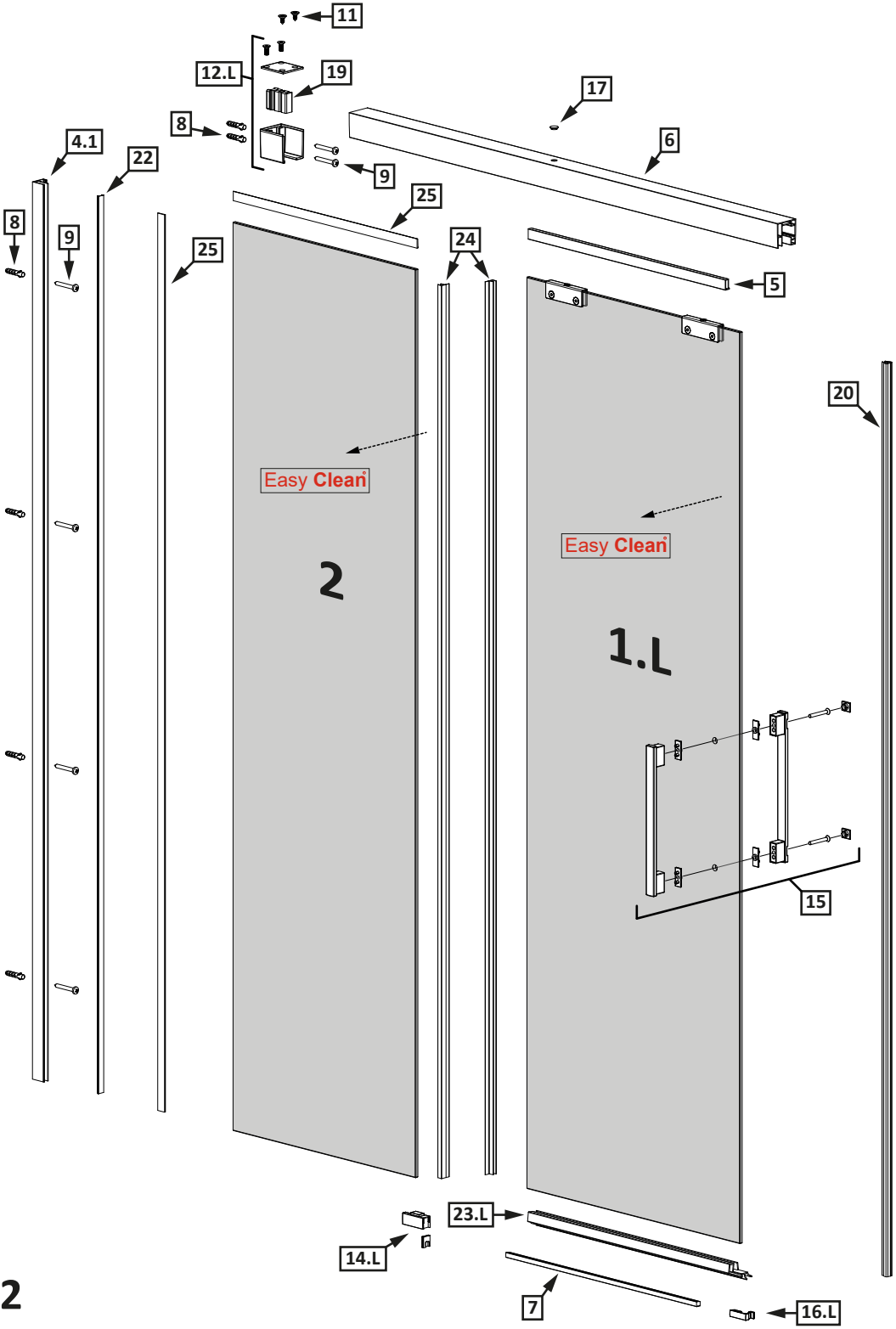
11
12.L
19
17
8
6
4.1
22
9
25
8
9
25
24
5
20
Easy Clean
2
Easy Clean
1.L
15
23.L
14.L
7
16.L

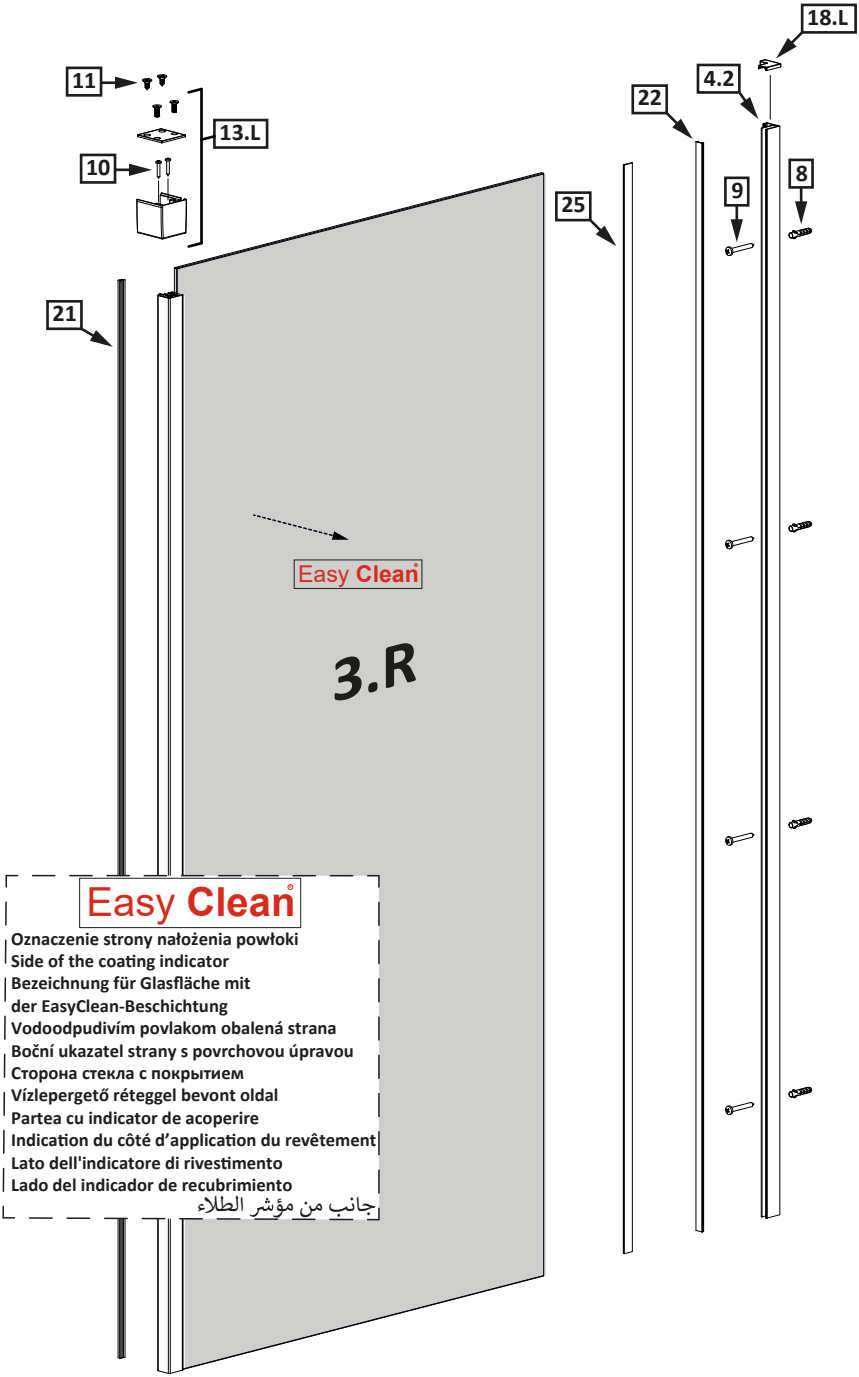
18.L
4.2
22
11
13.L
10
25
9
8
21
Easy Clean
3.R
Easy Clean
Oznaczenie strony nałożenia powłoki
Side of the coating indicator
Bezeichnung für Glasfläche mit
der EasyClean-Beschichtung
Vodoodpudivím povlakom obalená strana
Boční ukazatel strany s povrchovou úpravou
Сторона стекла с покрытием
Vízlepergető réteggel bevont oldal
Partea cu indicator de acoperire
Indication du côté d'application du revêtement
Lato dell'indicatore di rivestimento
Lado del indicador de recubrimiento
جانب من مؤشر الطلاء

Nr Nr No. číslo počet No Sorszám Numar N° N° N° رقم	Oznaczenie Mark Bezeichnung Označenie Označení обозначение Jelölés Componenta Symbole Simbolo Símbolo علامة	Sztuk Pcs. Stück Kus KS штук Db. Bucati Pcs Pz Pzas قطع
1.L 2. 3.R	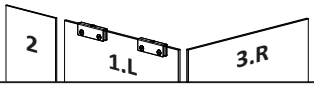	1 1 1
4.1 4.2		1 1
5.		1
6.		1
7.		1
8.	ϕ8	10
9.	5x40 DIN 7981	10
10.	3.5x25 DIN 7981	2
11.	ST4.2x9.5 DIN 7982	4
12.L		1
13.L		1
14.L		1
15.	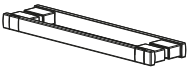	1
16.L		1
17.		1

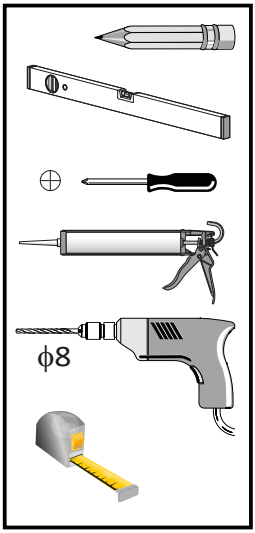

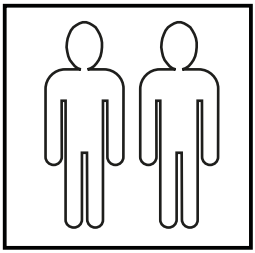

Nr Nr No. číslo počet No Sorszám Numar N° N° N° رقم	Oznaczenie Mark Bezeichnung Označenie Označení обозначение Jelölés Componenta Symbole Simbolo Símbolo علامة	Sztuk Pcs. Stück Kus KS штук Db. Bucati Pcs Pz Pzas قطع
18.L	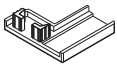	1
19.		1
20.		1
21.		1
22.		2
23.L	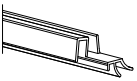	1
24.		2
25.	L = 5000mm	1
26.	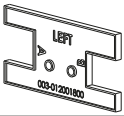	1
27.L 27.R	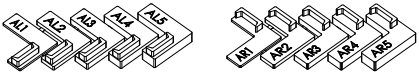 27.L 27.R	1 1
28.L	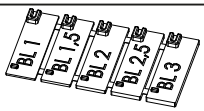	1
29.L	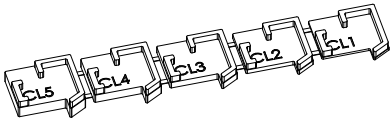	1
30.L	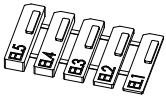	1

Nr Nr No. číslo počet No Sorszám Numar N° N° N° رقم	Oznaczenie Mark Bezeichnung Označenie Označení обозначение Jelölés Componenta Symbole Simbolo Símbolo علامة	Sztuk Pcs. Stück Kus KS штук Db. Bucati Pcs Pz Pzas قطع
31.		4
32.		4
33.1 33.2		1 1
34.	ϕ2,8	1

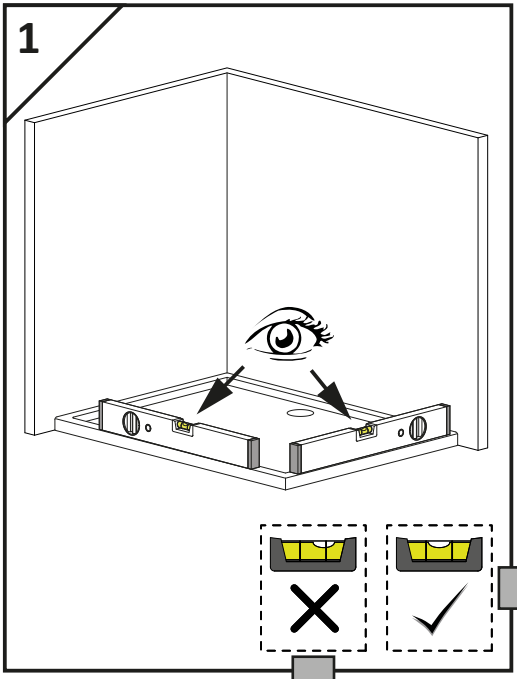
1

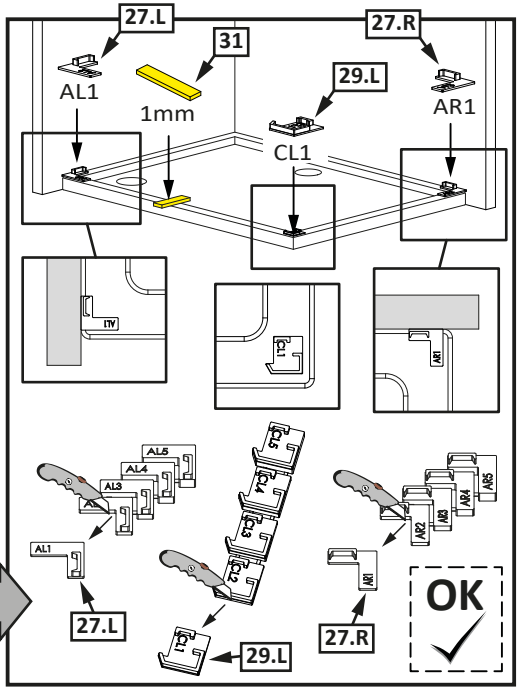
27.L
31
27.R
29.L
AL1
1mm
AR1
CL1
AL5
AL4
AL3
AL2
AL1
CL5
CL4
CL3
CL2
CL1
AR5
AR4
AR3
AR2
AR1
27.L
29.L
27.R
OK

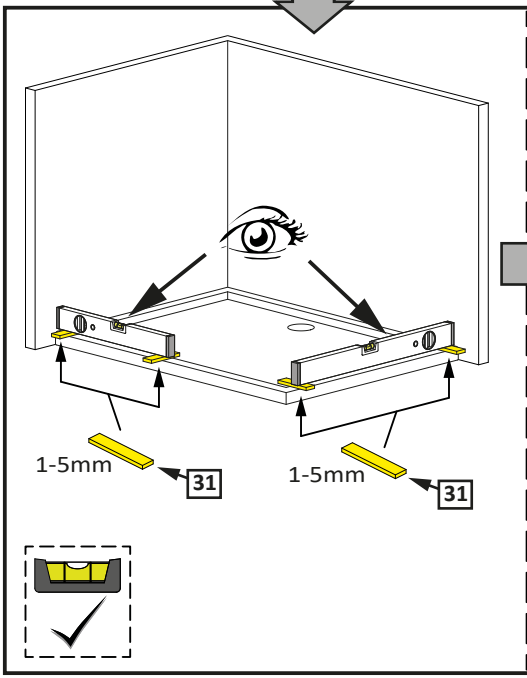
1-5mm
31
1-5mm
31

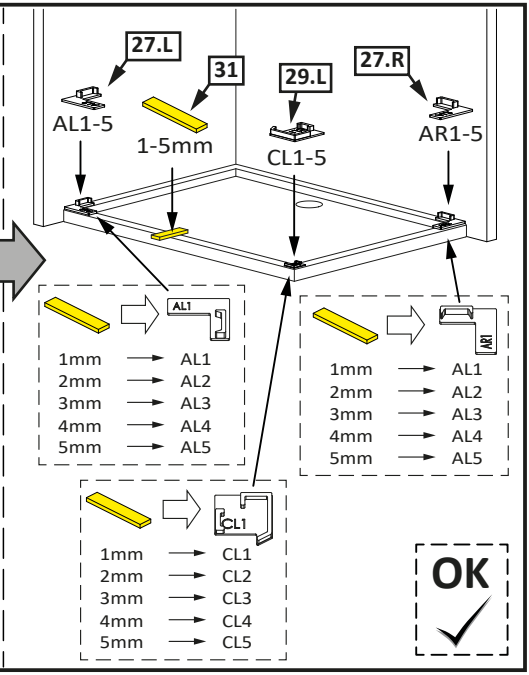
27.L
31
29.L
27.R
AL1-5
1-5mm
CL1-5
AR1-5
AL1
1mm → AL1
2mm → AL2
3mm → AL3
4mm → AL4
5mm → AL5
AR1
1mm → AL1
2mm → AL2
3mm → AL3
4mm → AL4
5mm → AL5
CL1
1mm → CL1
2mm → CL2
3mm → CL3
4mm → CL4
5mm → CL5
OK

2

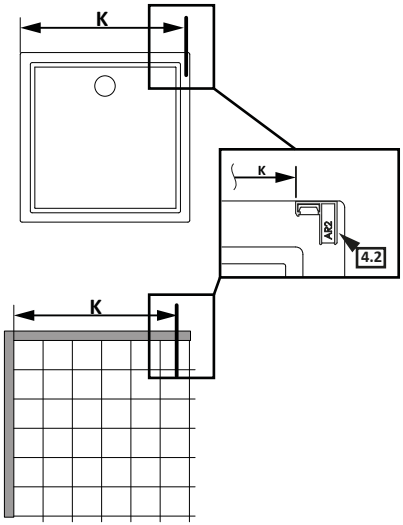

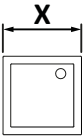

X	1000	1100	1200	1300	1400	1500	1600
K	966*	1066*	1166*	1266*	1366*	1466*	1566*

PL * Wymiary dotyczą montażu typowej kabiny montowanej na brodziku

GB * All dimensions refer to installation on shower tray

D * Die Masse betrifft standard Dusche, die auf der Duschwanne montiert ist

SK * Všetky miery platia pri osadení sprchovej vaničky

CZ * Montážní rozměry se vztahují k instalaci na sprchové vaničky

RUS * Размеры касаются монтажа стандартной кабины на поддоне

H * Az összes méret zuhanytálcára történő építés esetén érvényes

RO * Toate dimensiunile se referă la instalarea pe cădița de duș

FR * Les dimensions font référence à une installation typique sur receveur de douche

IT * Tutte le dimensioni si riferiscono all'installazione su piatto doccia

ES * Todas las dimensiones se refieren a la instalación en el plato de ducha

AE * جميع الأبعاد تشير إلى التثبيت على صينية الدش

3

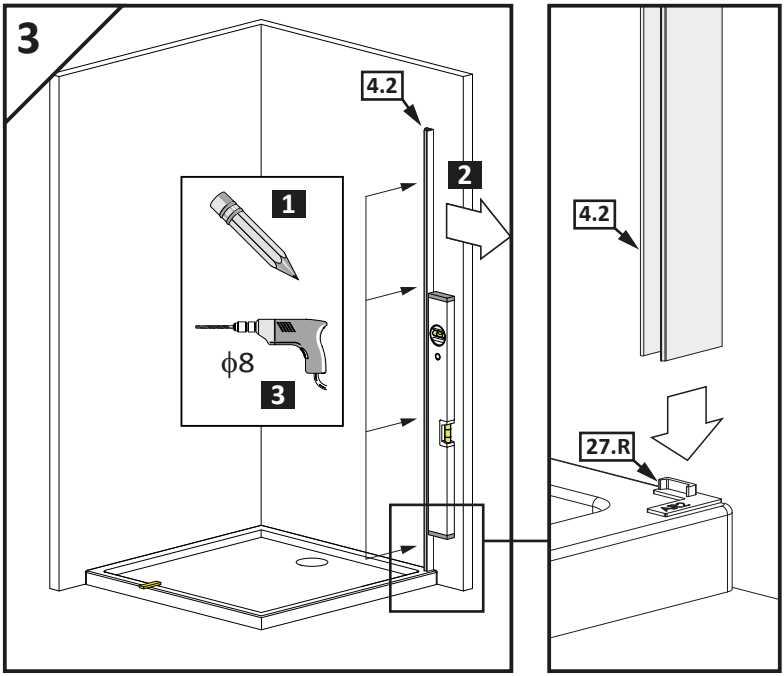

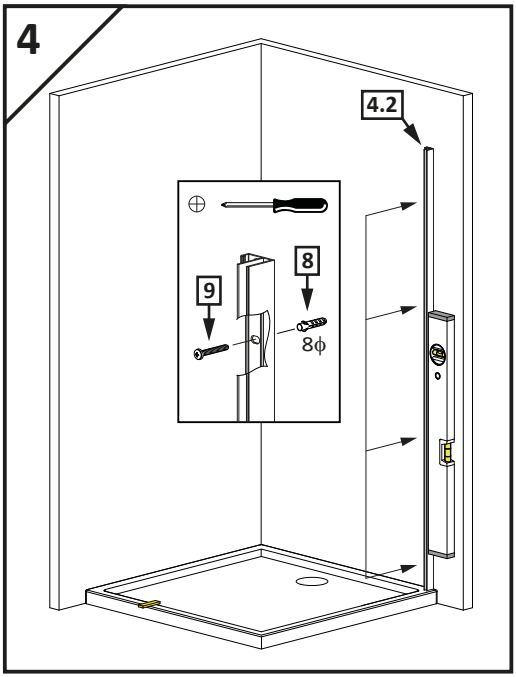
4
4.2
8
9
8ϕ

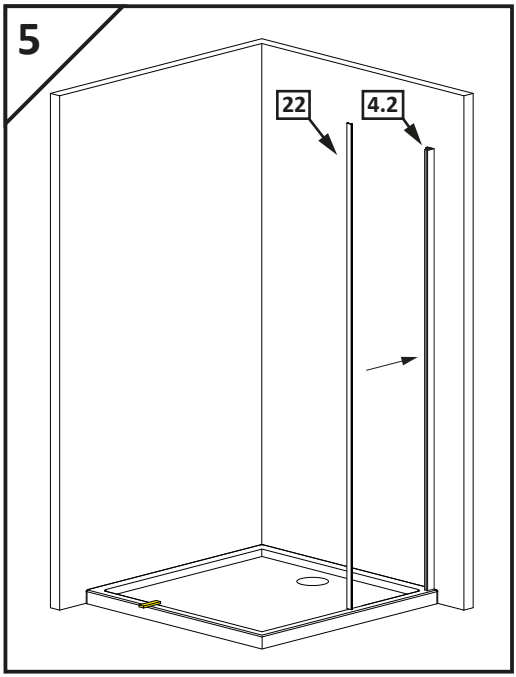
5
22
4.2

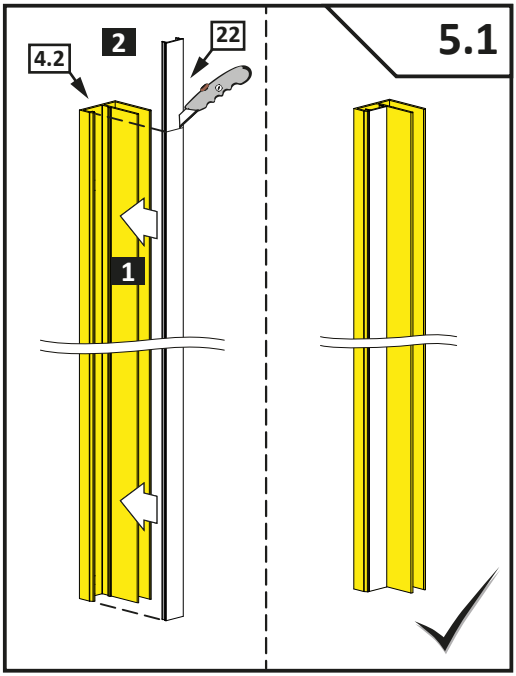
5.1
4.2
2
22
1

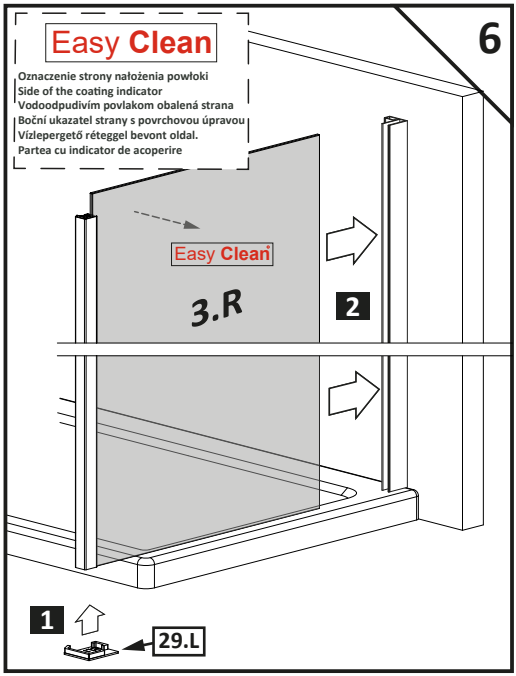
6
Easy Clean
Oznaczenie strony nałożenia powłoki
Side of the coating indicator
Vodoodpudivím povlakom obalená strana
Boční ukazatel strany s povrchovou úpravou
Vízlepergető réteggel bevont oldal.
Partea cu indicator de acoperire
Easy Clean
3.R
2
1
29.L

6.1

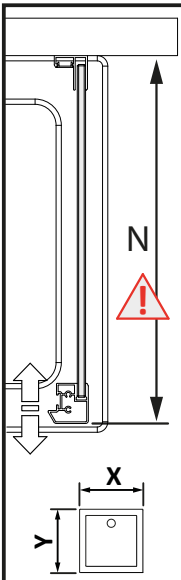

PL * Wymiary dotyczą montażu typowej kabiny montowanej na brodziku

GB * All dimensions refer to installation on shower tray

D * Die Masse betrifft standard Dusche, die auf der Duschwanne montiert ist

SK * Všetky miery platia pri osadení sprchovej vaničky

CZ * Montážní rozměry se vztahují k instalaci na sprchové vaničky

RUS * Размеры касаются монтажа стандартной кабины на поддоне

H * Az összes méret zuhanytálcára történő építés esetén érvényes

RO * Toate dimensiunile se referă la instalarea pe cădița de duș

FR * Les dimensions font référence à une installation typique sur receveur de douche

IT * Tutte le dimensioni si riferiscono all'installazione su piatto doccia

ES * Todas las dimensiones se refieren a la instalación en el plato de ducha

AE * جميع الأبعاد تشير إلى التثبيت على صينية الدش

Y	700	750	800	900	1000	1100	1200
N	~687*	~737*	~787*	~887*	~987*	~1087*	~1187*

6.2

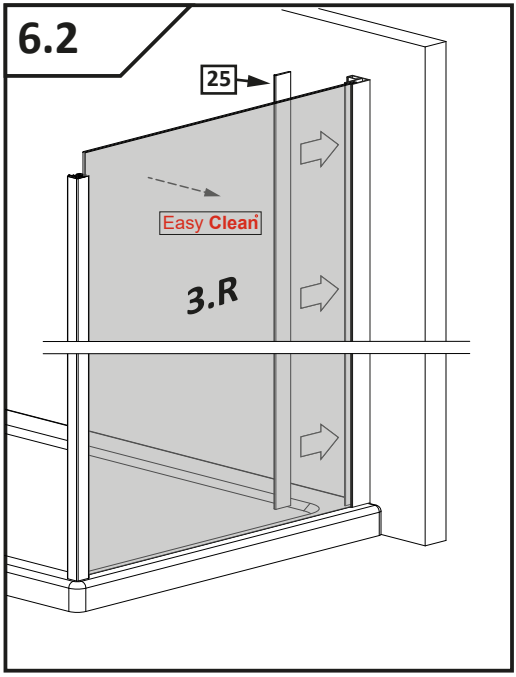

6.3

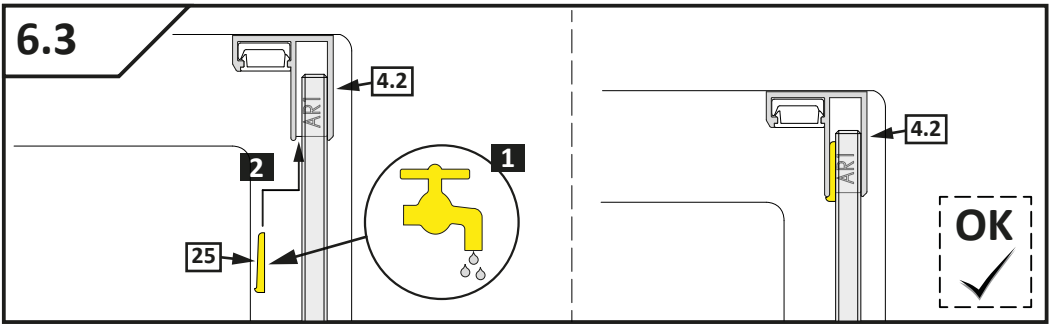

6.4

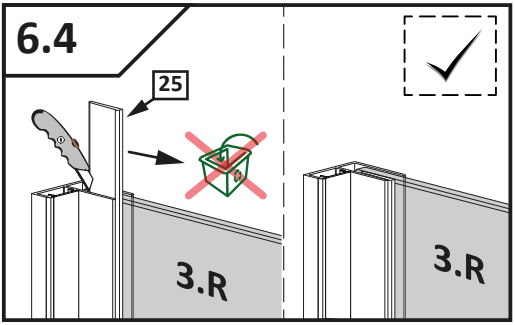

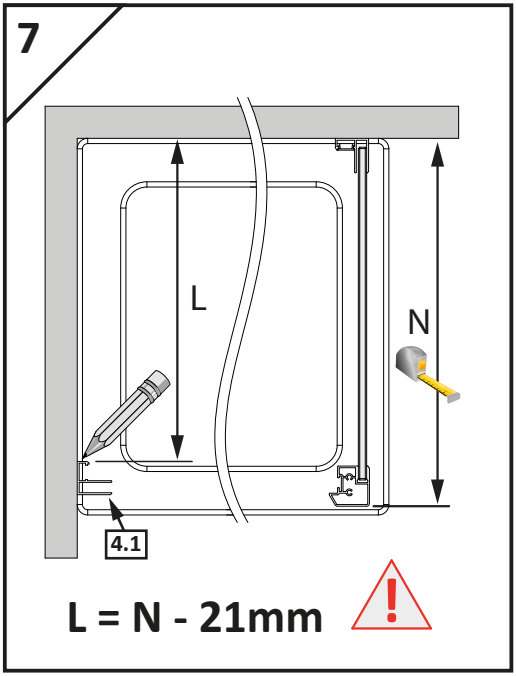
7
L
N
4.1
L = N - 21mm

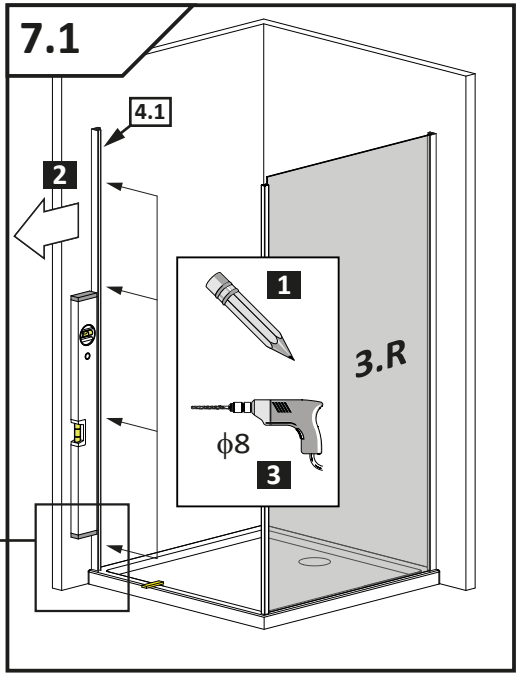
7.1
4.1
2
1
3.R
ϕ8
3

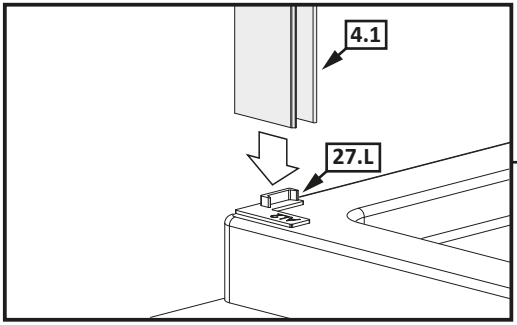
4.1
27.L

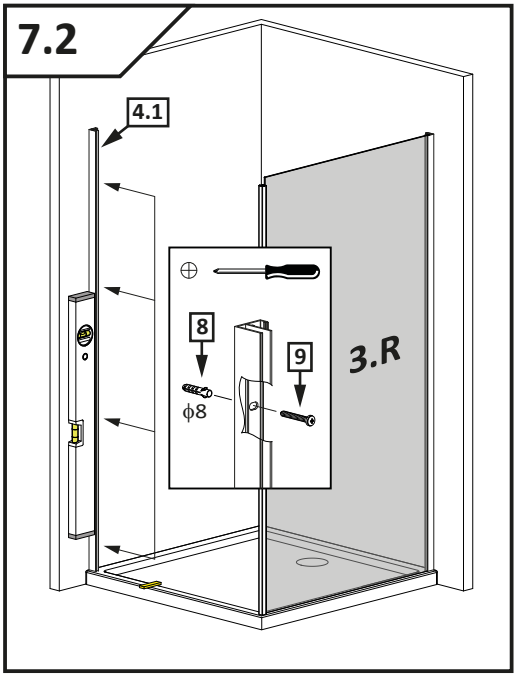
7.2
4.1
8
9
3.R
ϕ8

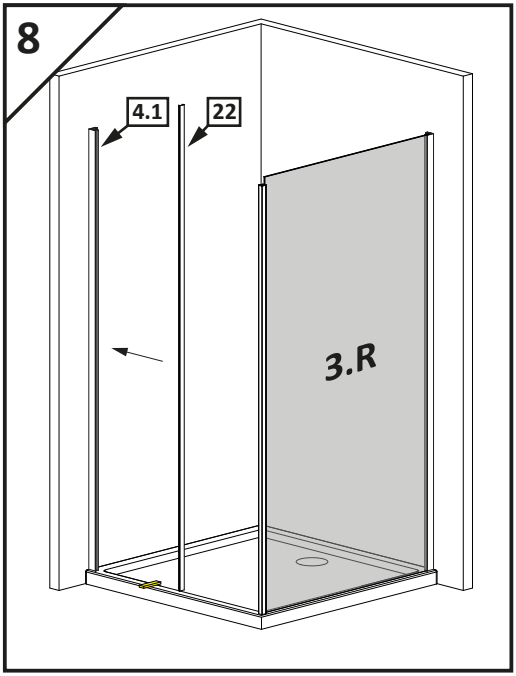
8
4.1
22
3.R

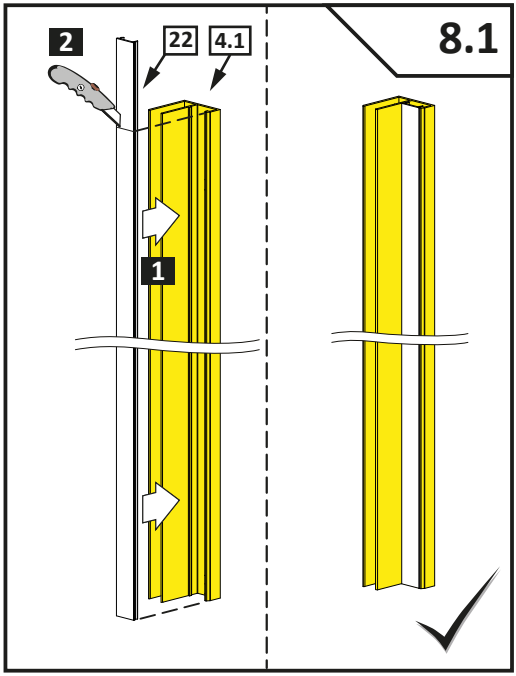
8.1
2
22
4.1
1

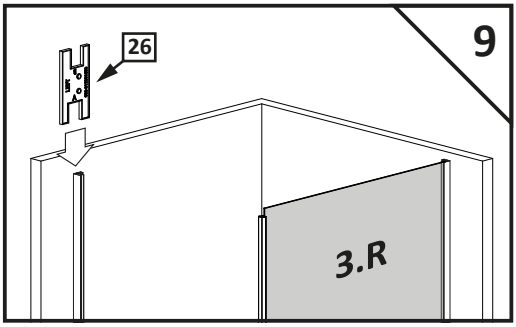
9
26
3.R

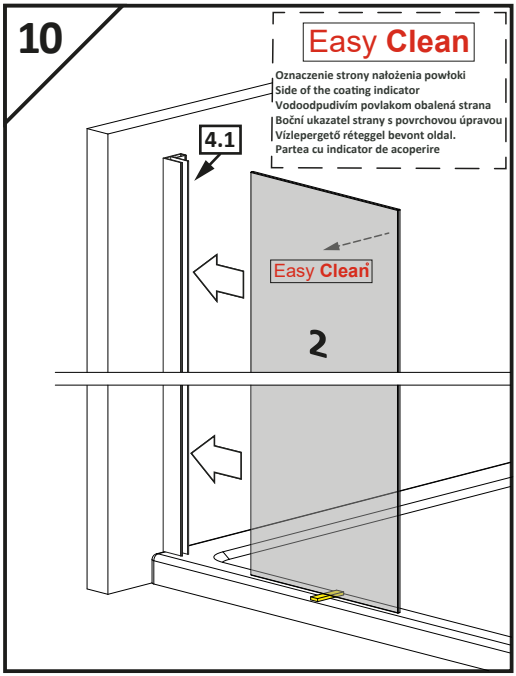
10
Easy Clean
Oznaczenie strony nałożenia powłoki
Side of the coating indicator
Vodoodpudivím povlakom obalená strana
Boční ukazatel strany s povrchovou úpravou
Vízlepergető réteggel bevont oldal.
Partea cu indicator de acoperire
4.1
Easy Clean
2

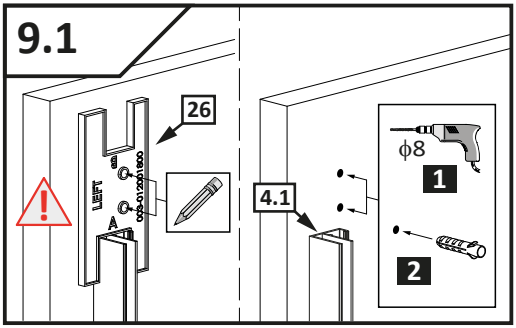
9.1
26
LEFT
4.1
ϕ8
1
2

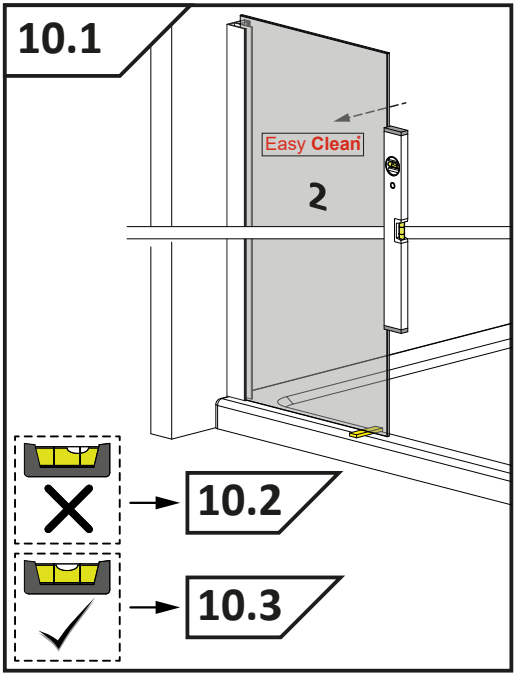

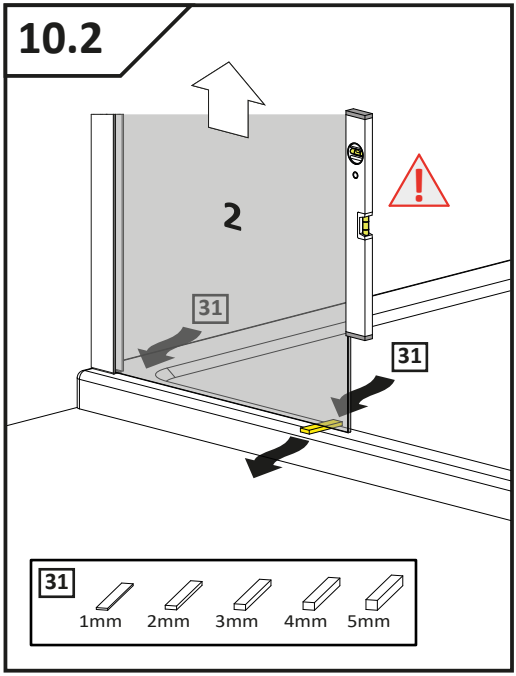

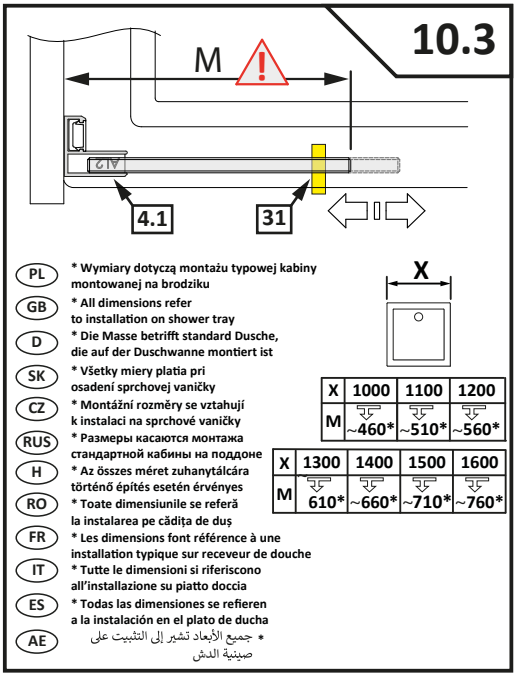

X	1000	1100	1200
M	~460*	~510*	~560*

X	1300	1400	1500	1600
M	610*	~660*	~710*	~760*

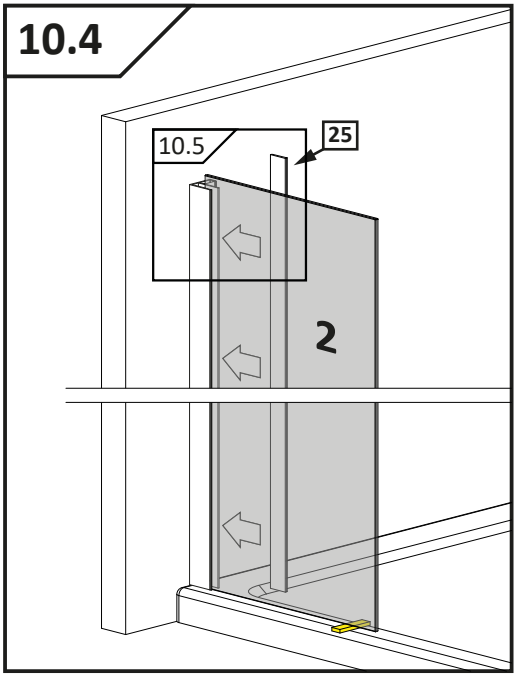

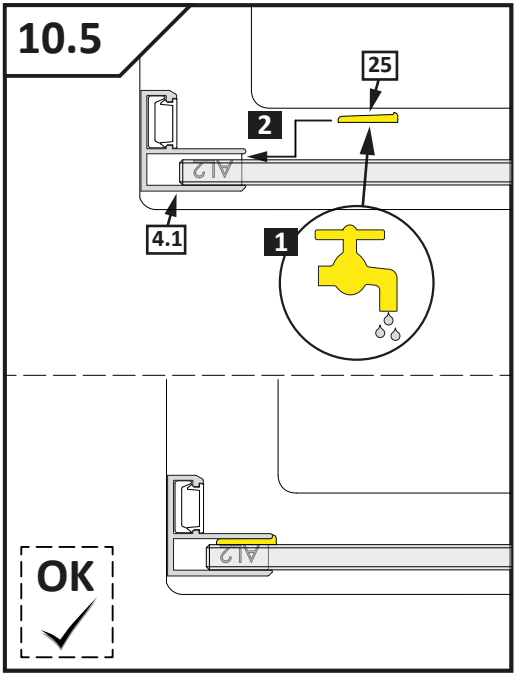
10.5
25
2
4.1
1
OK

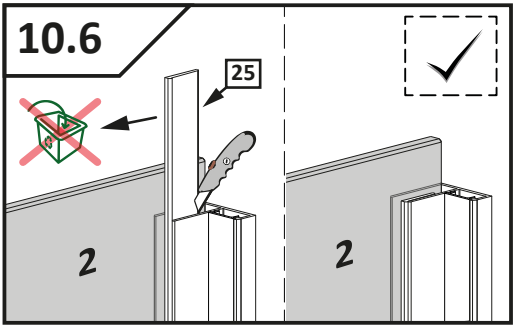
10.6
25
2
2

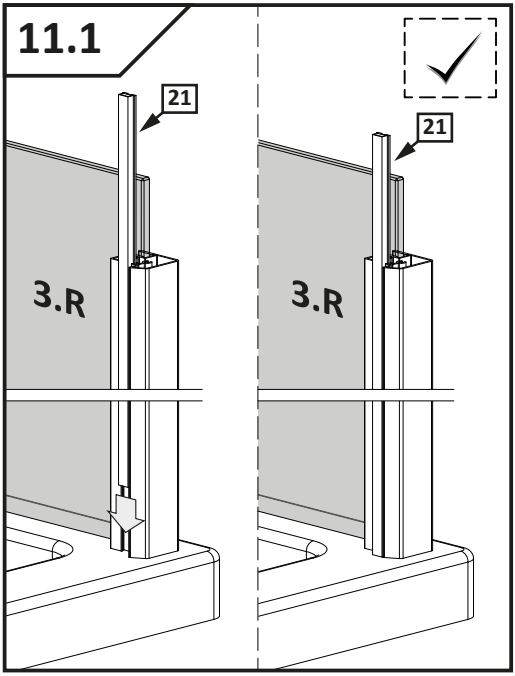
11.1
21
21
3.R
3.R

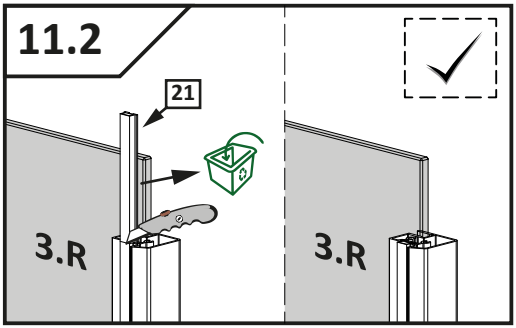
11.2
21
3.R
3.R

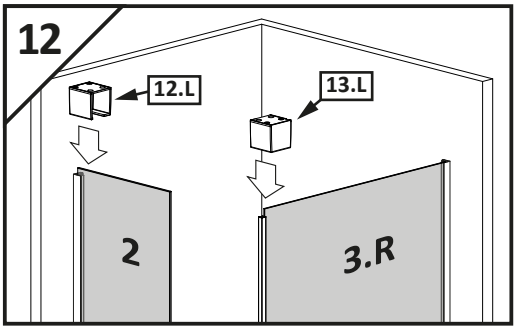
12
12.L
13.L
2
3.R

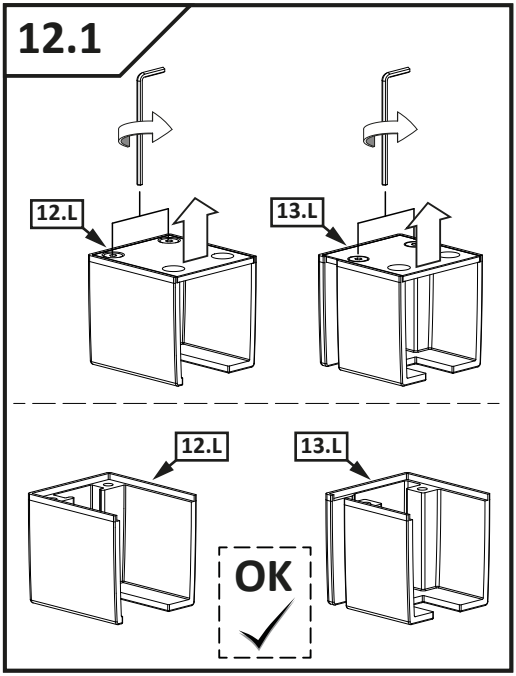

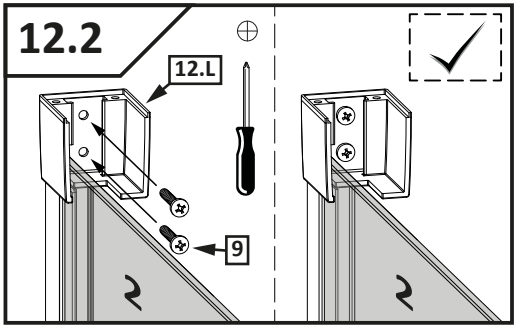

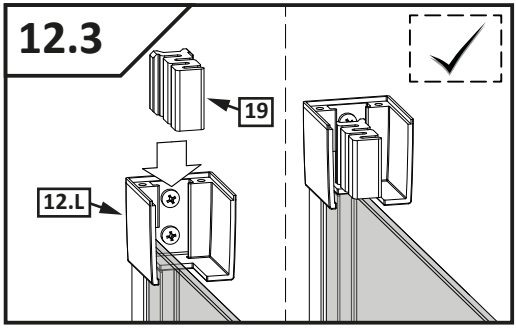

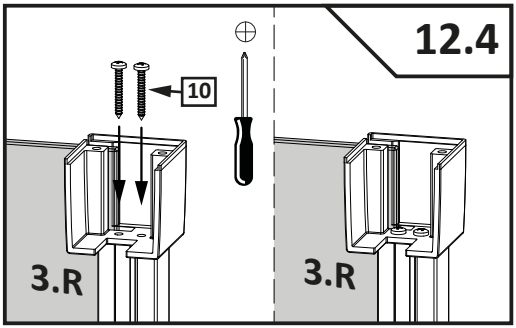

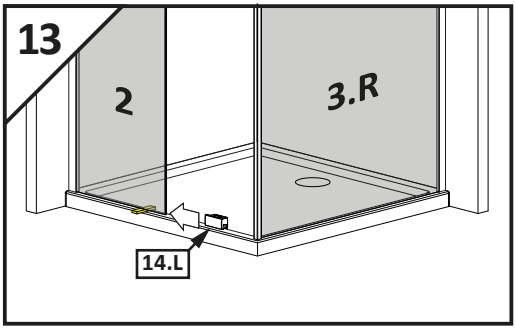

Montaż z listwą progową
Installation with threshold profile
Die Montage mit Schwallleiste
Montovanie s prahovým profilom
Instalace přechodové lišty
Монтаж с профилем порога
Szerelés küszöb profillal
Instalarea cu profil prag
Montage avec barre de seuil
Installazione con profilo di soglia
Instalación con la barra de umbral
تجميع مع شريط عتبة

...A

Montaż bez listwy progowej
Installation without threshold profile
Die Montage ohne Schwallleiste
Montovanie bez prahového profilu
Instalace bez prahové lišty
Монтаж без профиля порога
Szerelés küszöb profil nélkül
Instalarea fara profil prag
Montage sans barre de seuil
Installazione senza profilo di soglia
Instalación sin la barra de umbral
تجميع دون شريط عتبة

...B

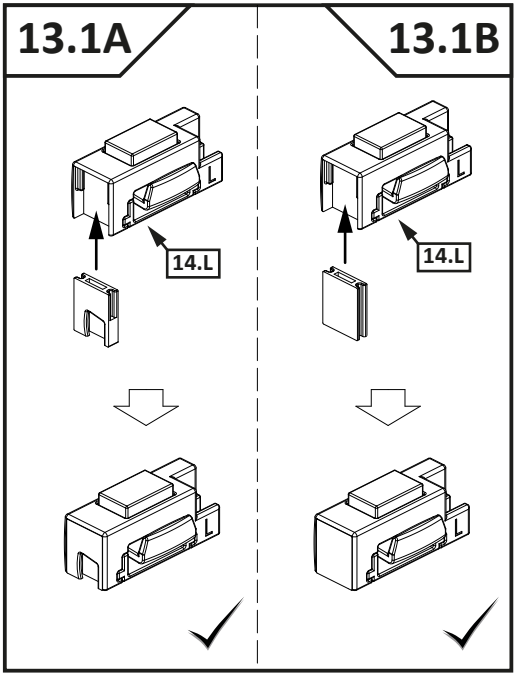
13.1A
13.1B
14.L
L

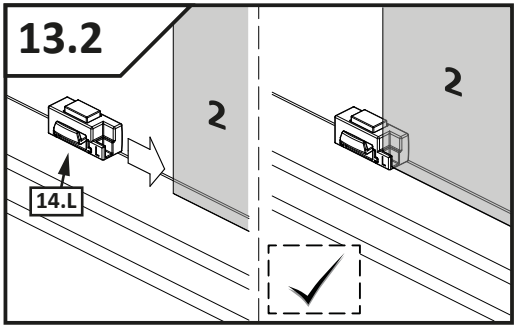
13.2
2
14.L

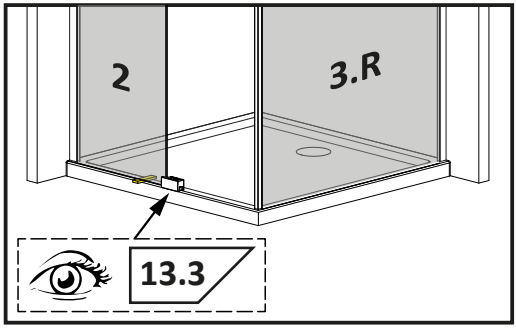
2
3.R
13.3

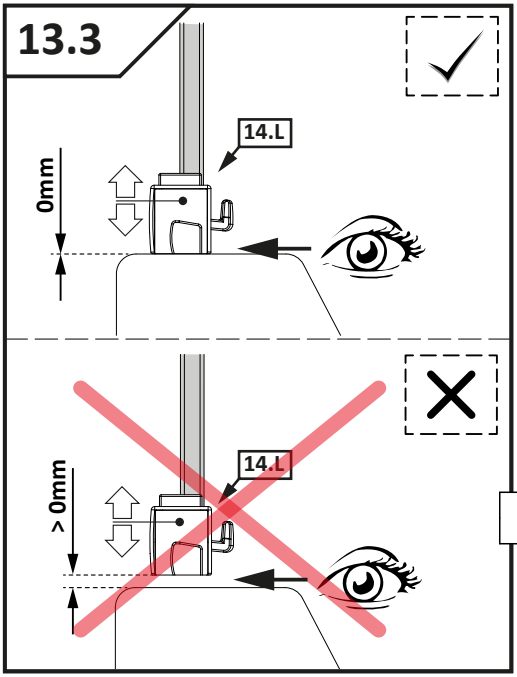
13.3
14.L
0mm
> 0mm

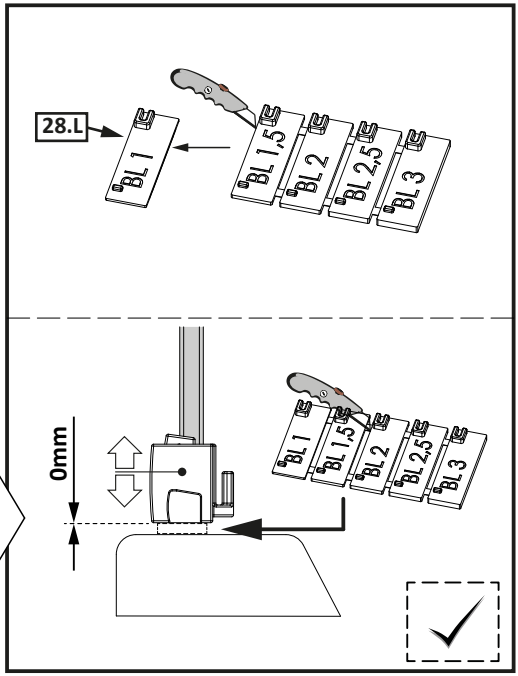
28.L
BL 1
BL 1,5
BL 2
BL 2,5
BL 3
0mm

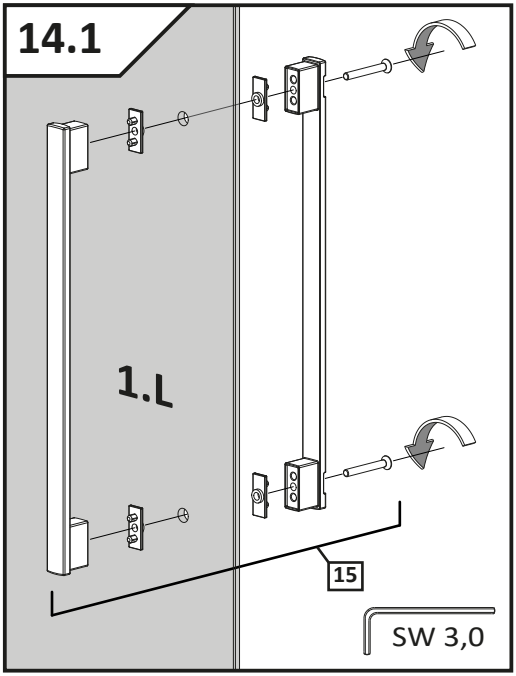
14.1
1.L
15
SW 3,0

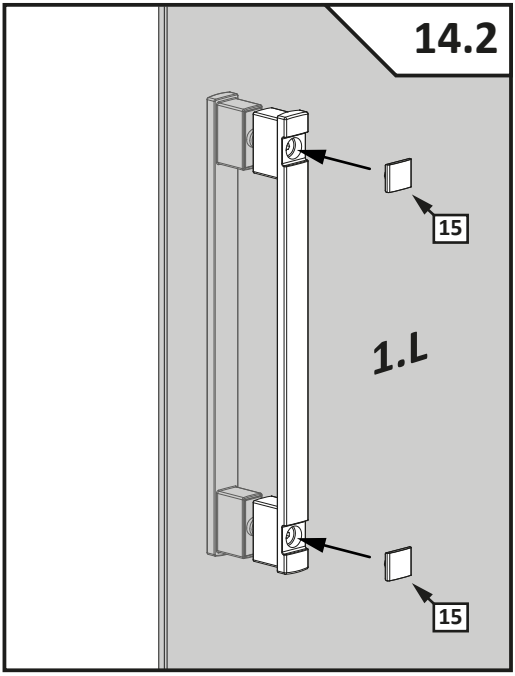
14.2
15
1.L
15

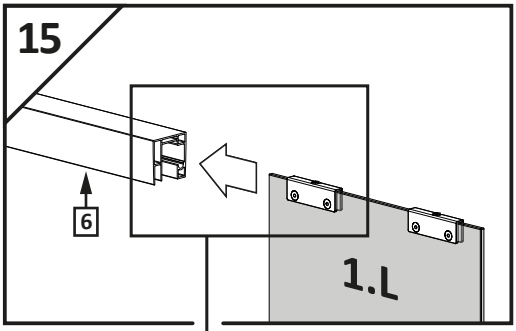
15
6
1.L

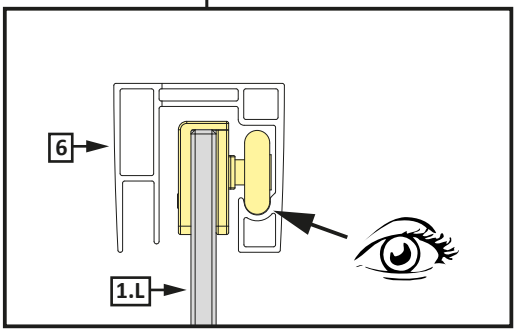
6
1.L

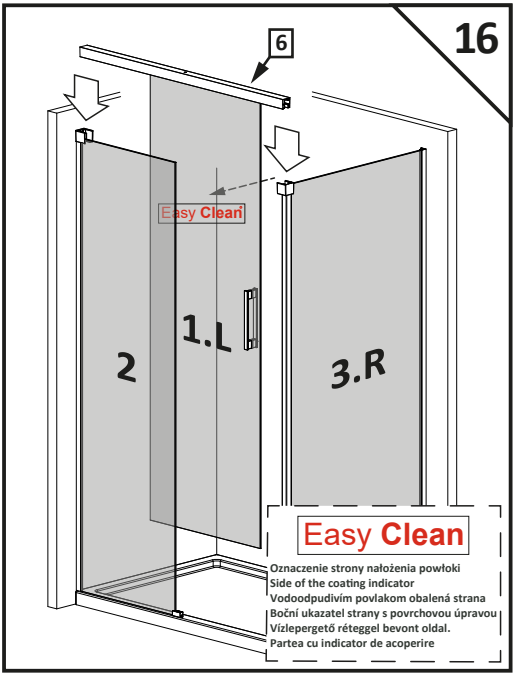
16
6
Easy Clean
2
1.L
3.R
Easy Clean
Oznaczenie strony nałożenia powłoki
Side of the coating indicator
Vodoodpudivím povlakom obalená strana
Boční ukazatel strany s povrchovou úpravou
Vízlepergető réteggel bevont oldal.
Partea cu indicator de acoperire

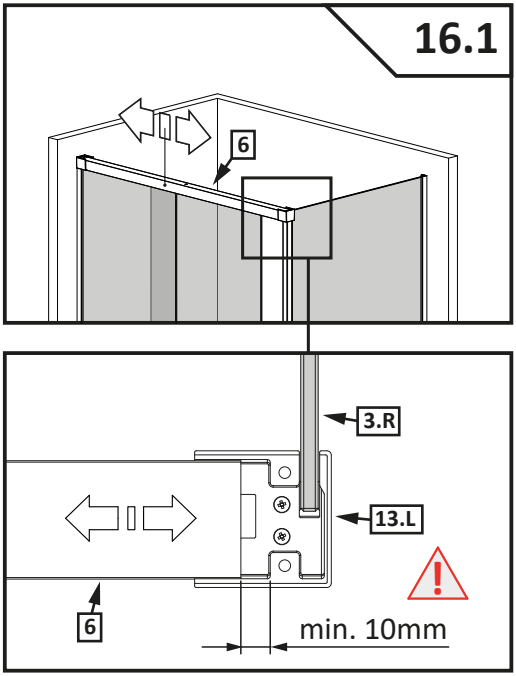
16.1
6
3.R
13.L
6
min. 10mm

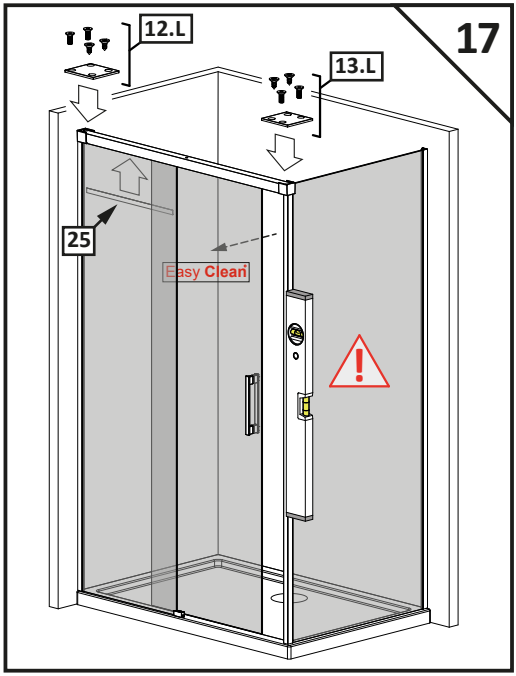
17
12.L
13.L
25
Easy Clean

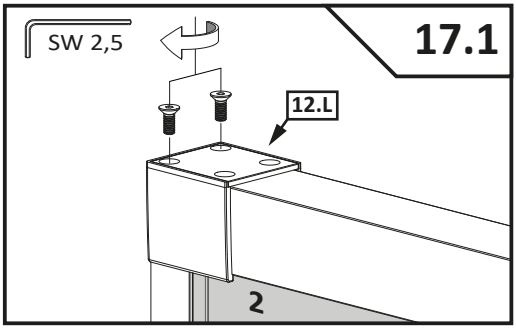
SW 2,5
17.1
12.L
2

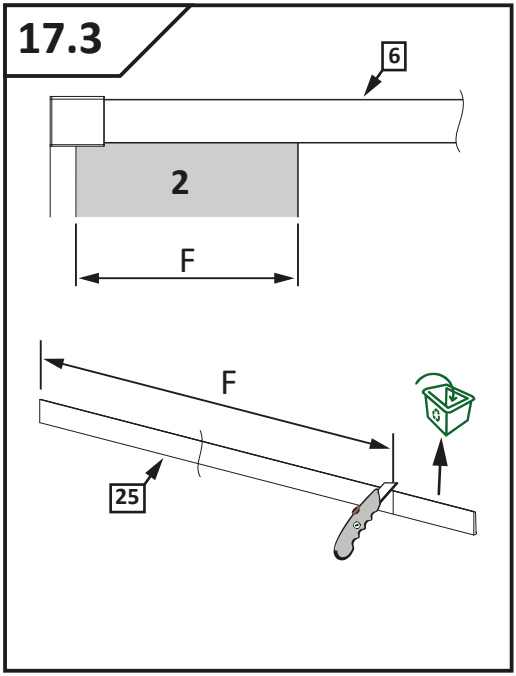
17.3
6
2
F
F
25

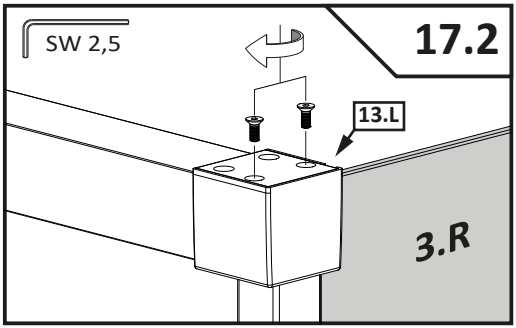
SW 2,5
17.2
13.L
3.R

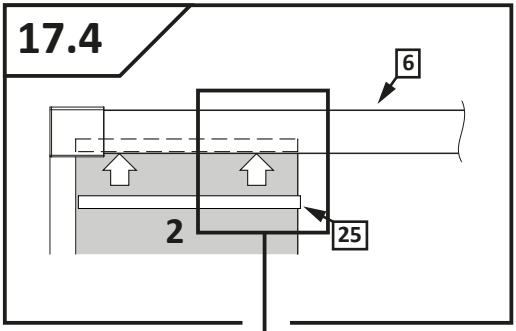
17.4
6
2
25

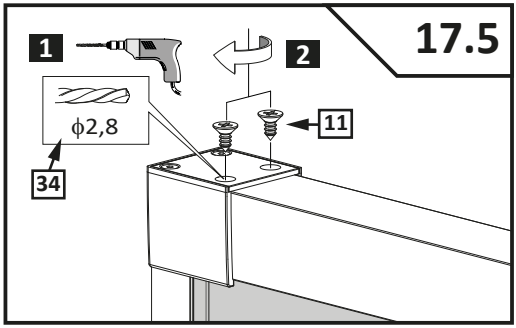
17.5
1
2
ϕ2,8
11
34

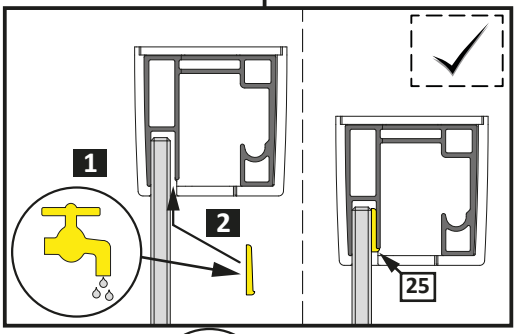
1
2
25

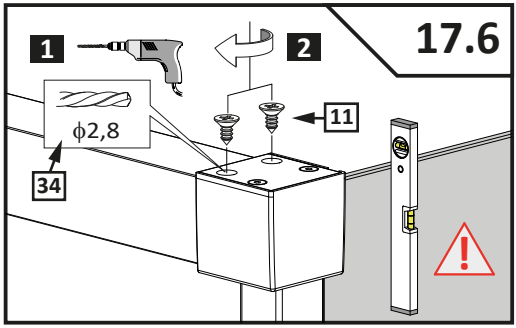
17.6
1
2
ϕ2,8
11
34

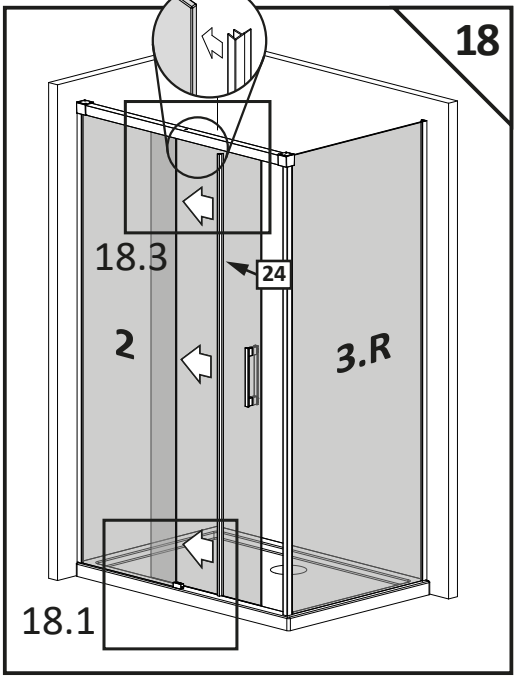
18
18.3
24
2
3.R
18.1

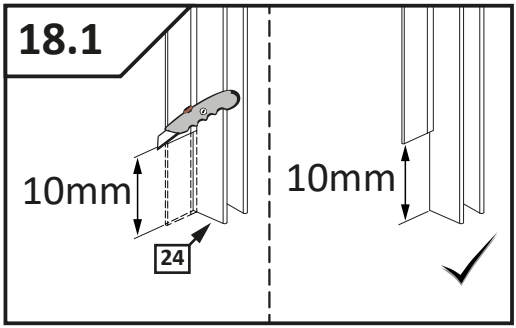
18.1
10mm
24
10mm

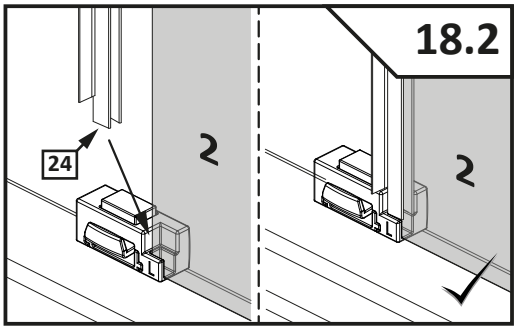
18.2
24
2
2

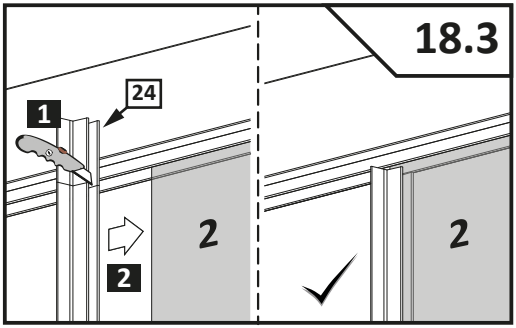
18.3
1
24
2
2
2

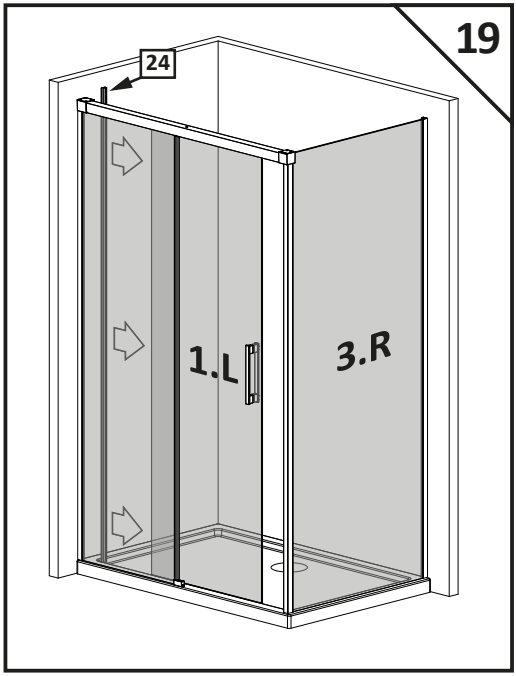
19
24
1.L
3.R

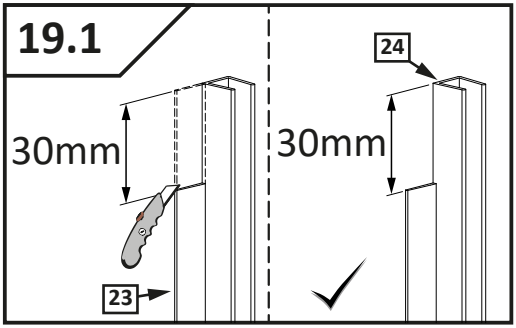
19.1
30mm
23
24
30mm

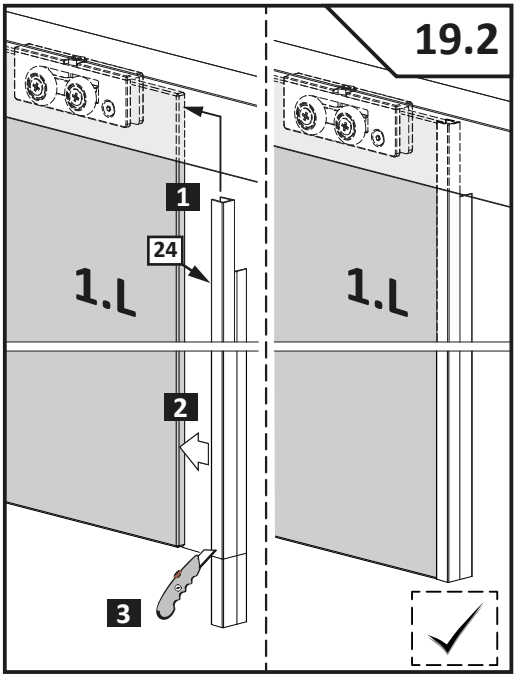
19.2
1
24
1.L
2
3
1.L

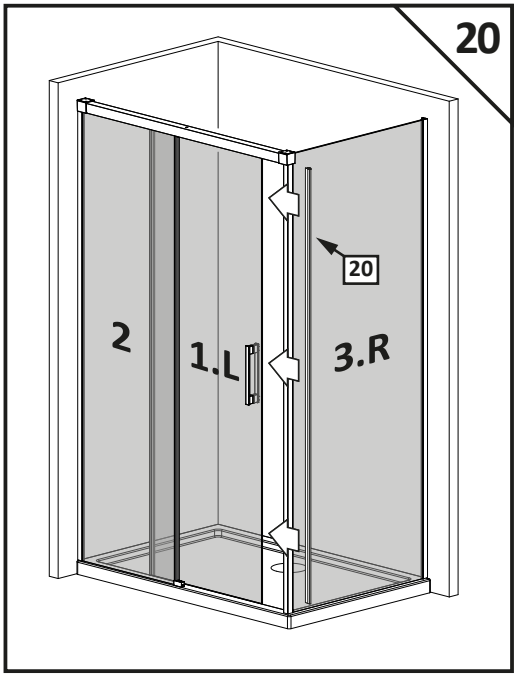
20
20
2
1.L
3.R

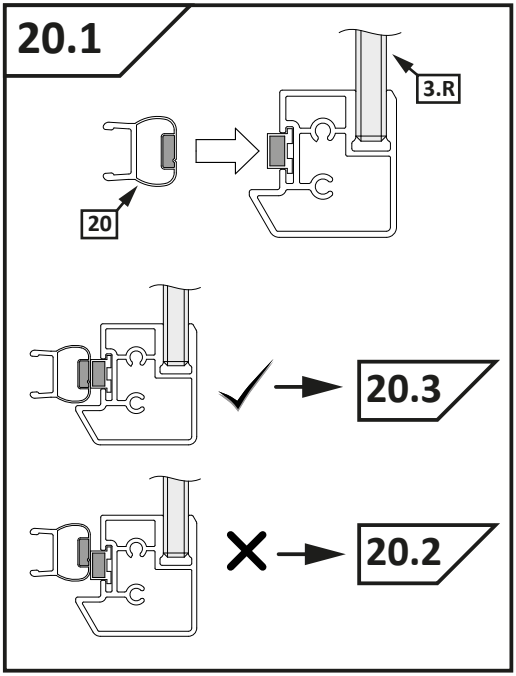
20.1
3.R
20
20.3
20.2

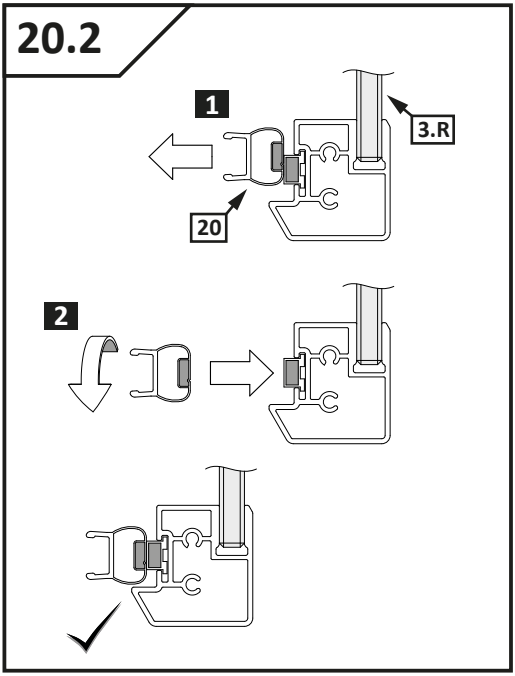
20.2
1
3.R
20
2

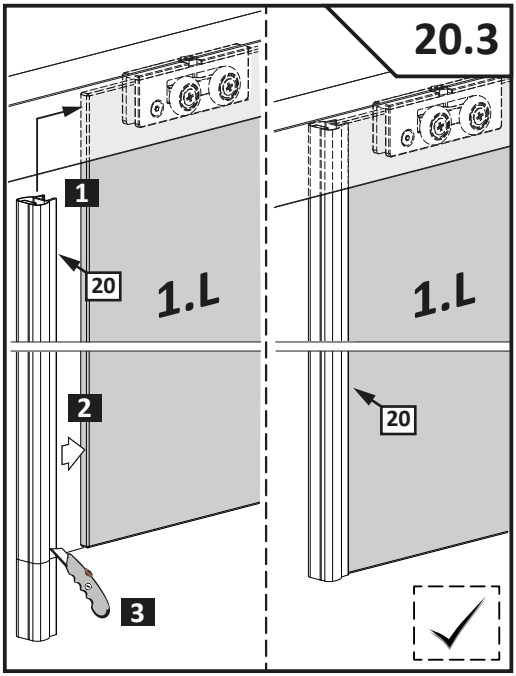
20.3
1
20
1.L
2
3
1.L
20

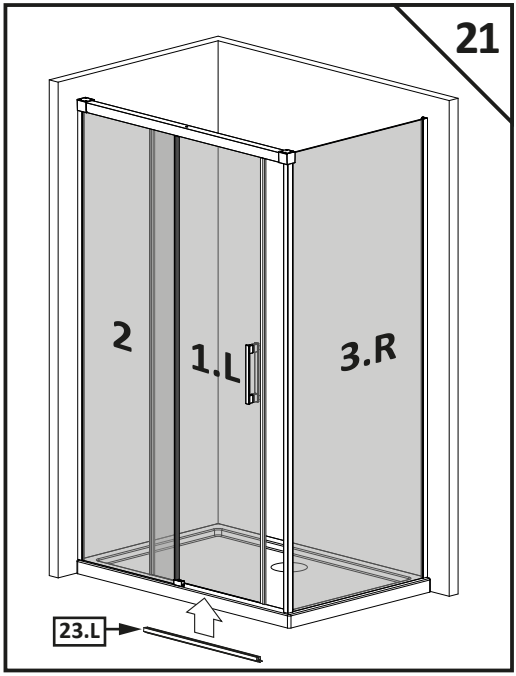
21
2
1.L
3.R
23.L

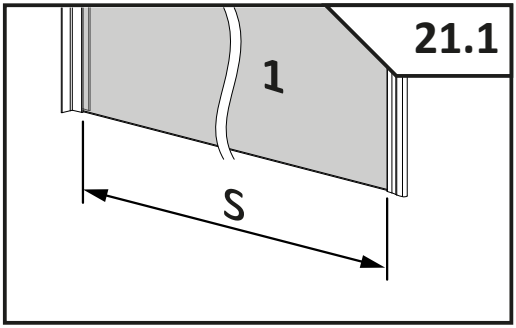
21.1
1
S

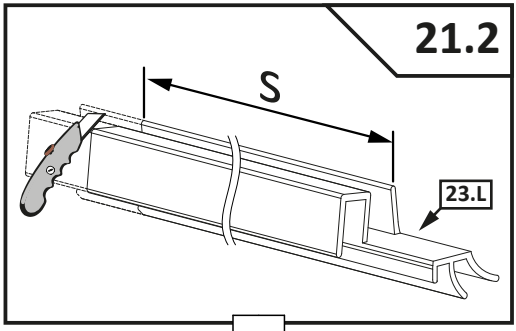
21.2
S
23.L

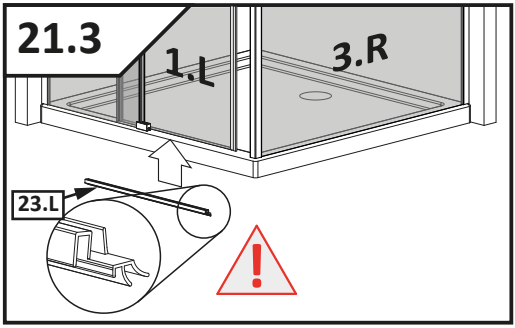
21.3
1.L
3.R
23.L

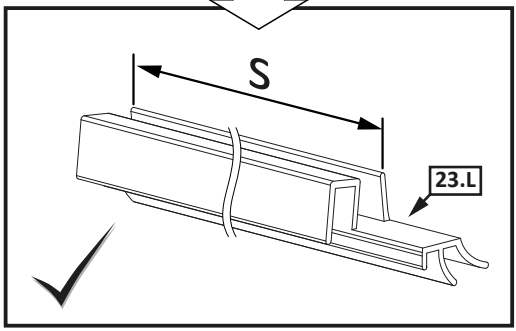
S
23.L

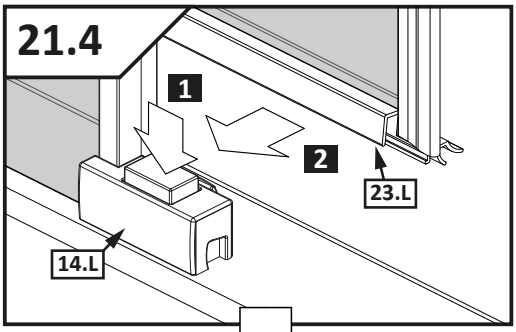
21.4
1
2
23.L
14.L

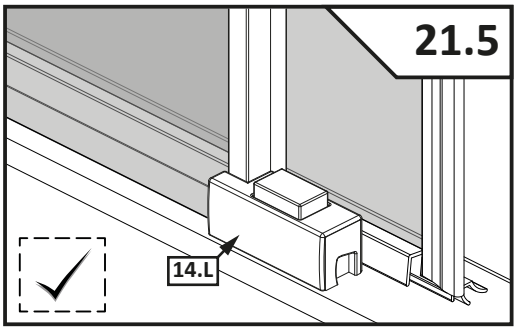
21.5
14.L

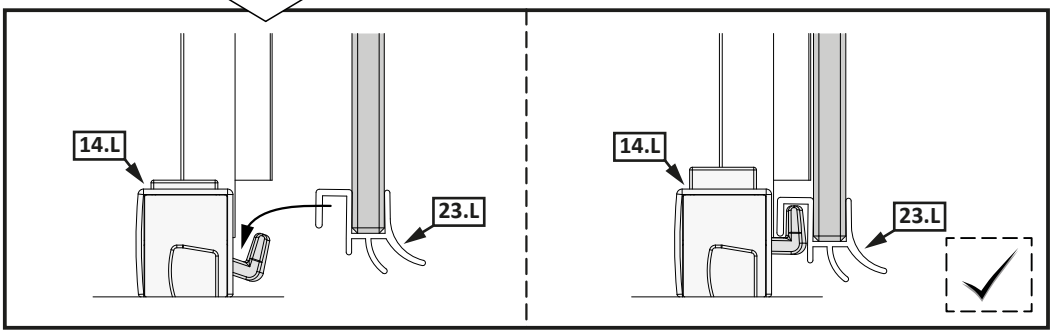
14.L
23.L
14.L
23.L

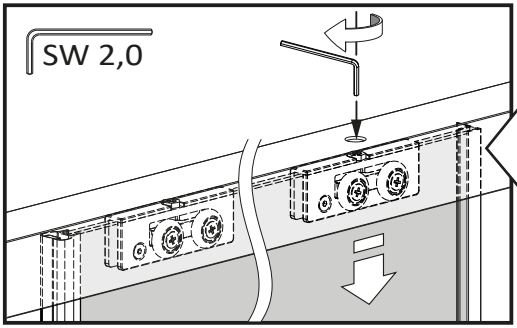
SW 2,0

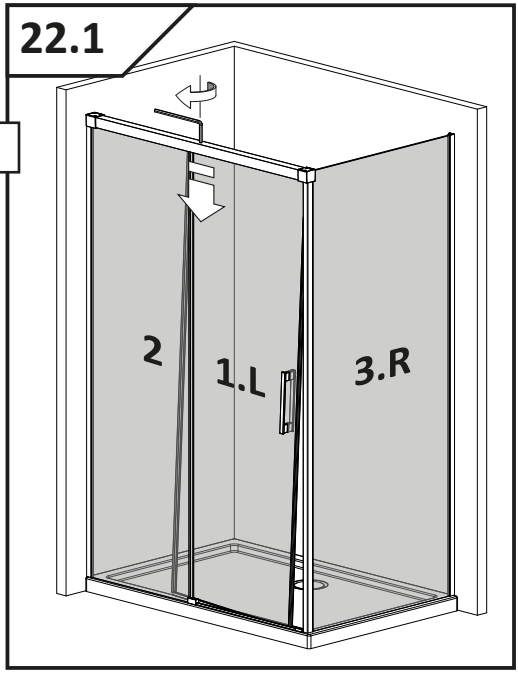
22.1
2
1.L
3.R

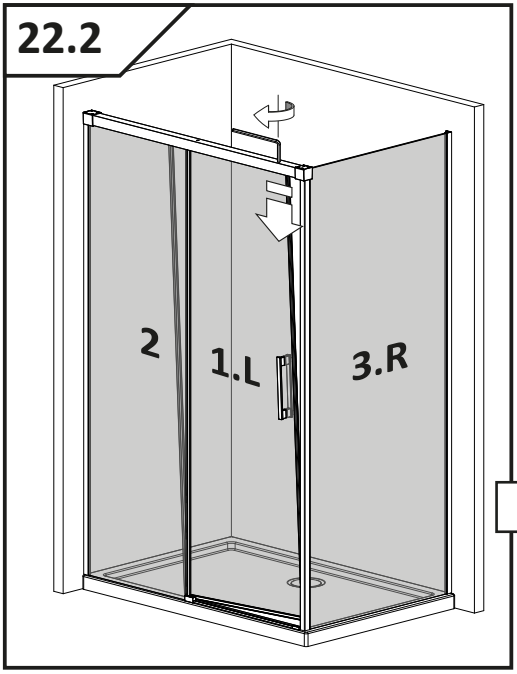
22.2
2
1.L
3.R

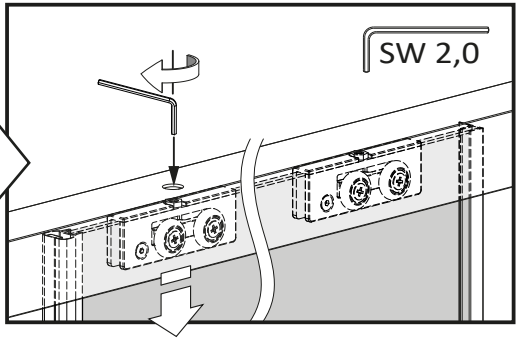
SW 2,0

22.3

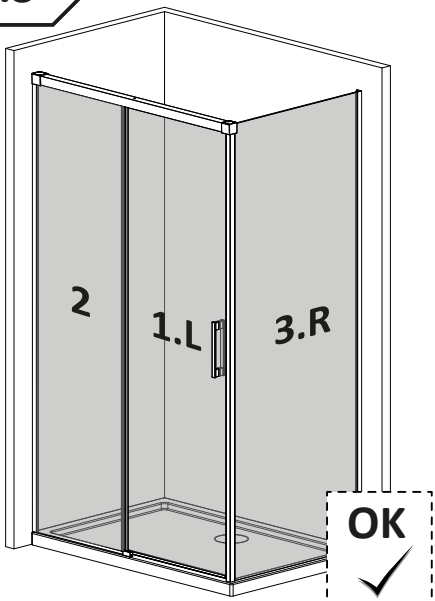

Montaż z listwą progową
Installation with threshold profile
Die Montage mit Schwallleiste
Montovanie s prahovým profilom
Instalace přechodové lišty
Монтаж с профилем порога
Szerelés küszöb profillal
Instalarea cu profil prag
Montage avec barre de seuil
Installazione con profilo di soglia
Instalación con la barra de umbral
تجميع مع شريط عتبة

23

Montaż bez listwy progowej
Installation without threshold profile
Die Montage ohne Schwallleiste
Montovanie bez prahového profilu
Instalace bez prahové lišty
Монтаж без профиля порога
Szerelés küszöb profil nélkül
Instalarea fara profil prag
Montage sans barre de seuil
Installazione senza profilo di soglia
Instalación sin la barra de umbral
تجميع دون شريط عتبة

24

23

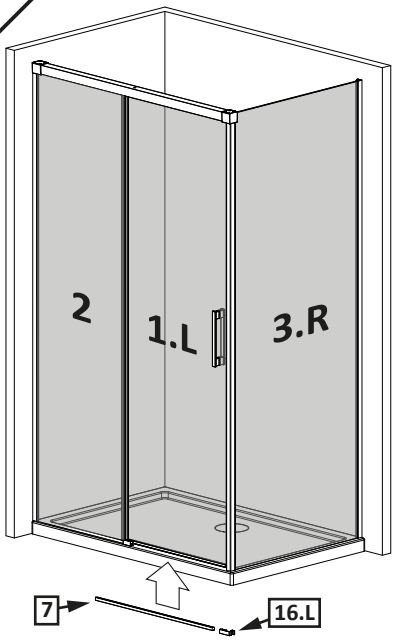

23.1

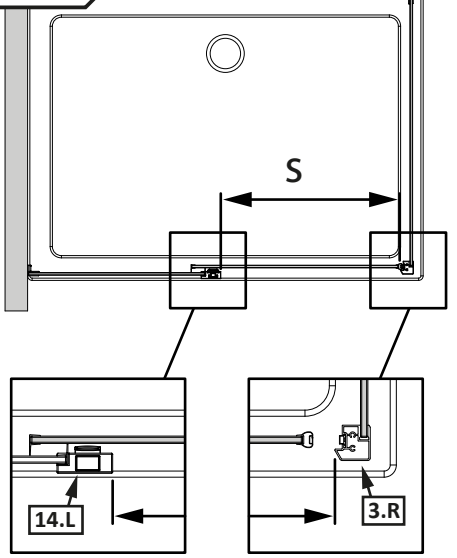

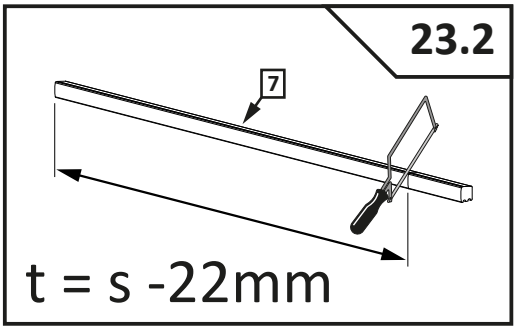
23.2
7
t = s -22mm

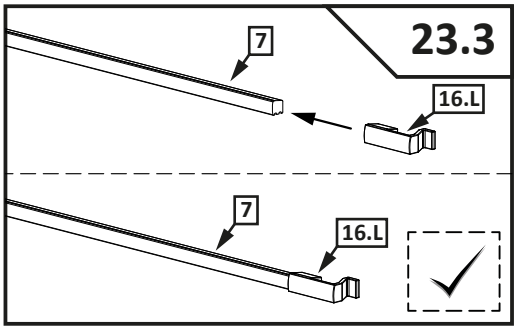
23.3
7
16.L
7
16.L

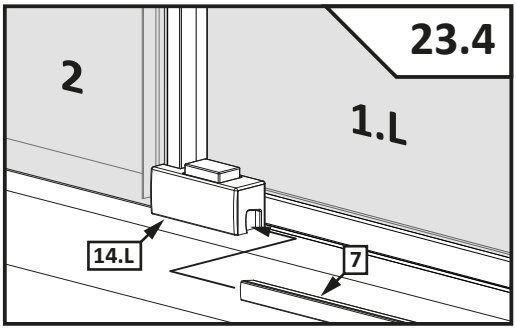
23.4
2
1.L
14.L
7

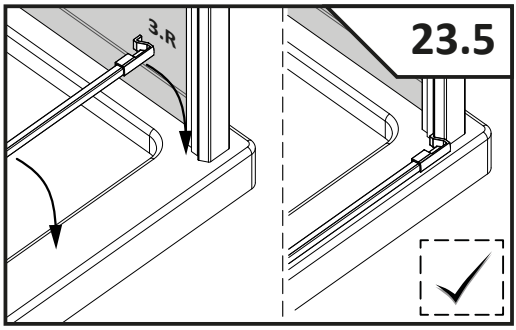
23.5
3.R

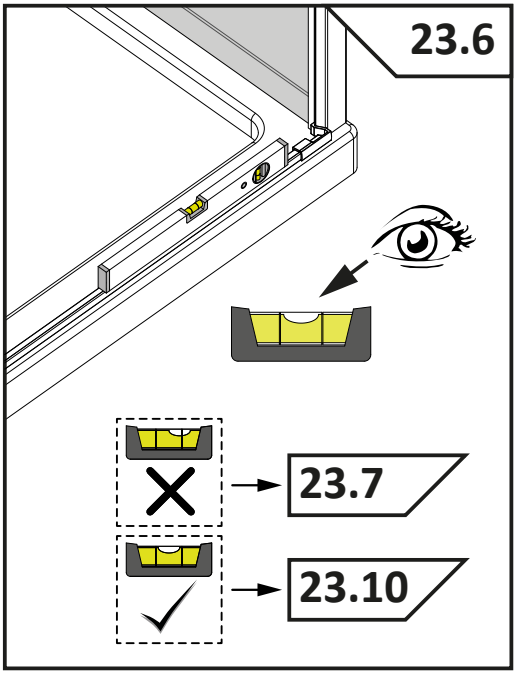
23.6
23.7
23.10

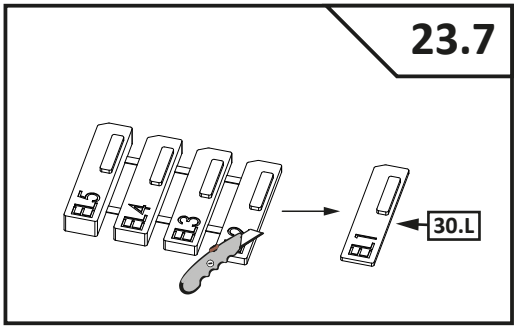
23.7
EL5
EL4
EL3
EL1
30.L

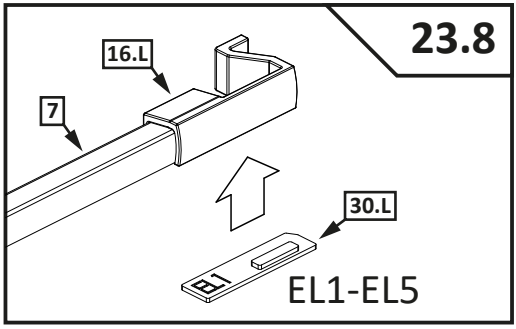
23.8
16.L
7
30.L
EL1
EL1-EL5

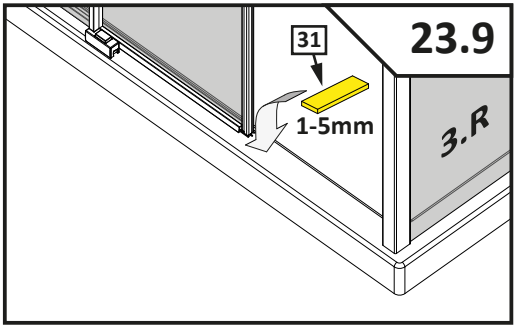
23.9
31
1-5mm
3.R

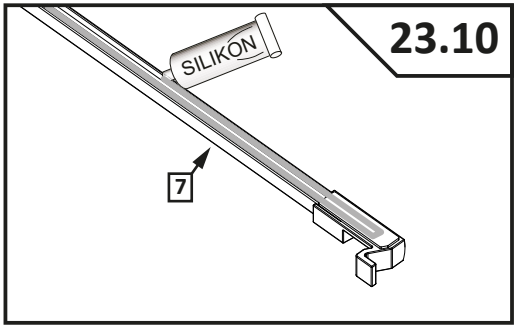
23.10
SILIKON
7

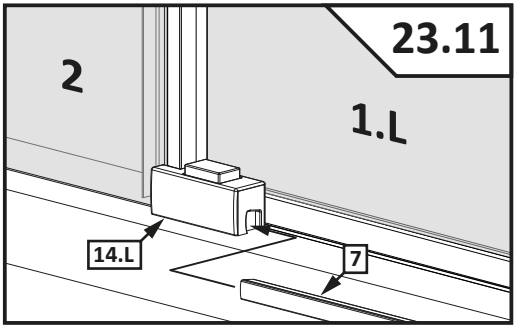
23.11
2
1.L
14.L
7

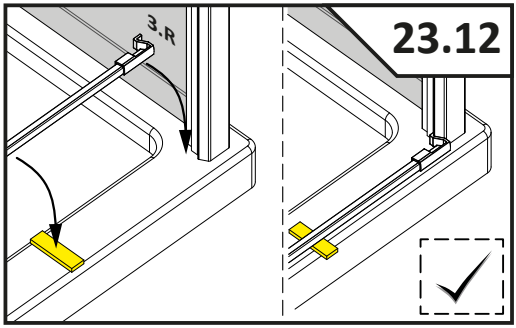
23.12
3.R

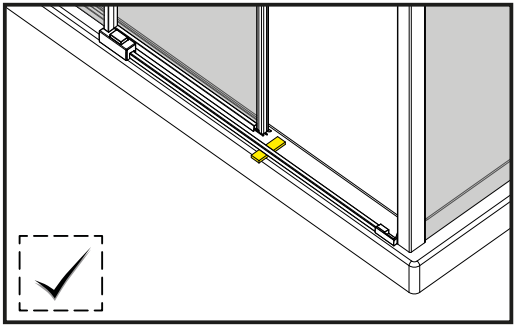

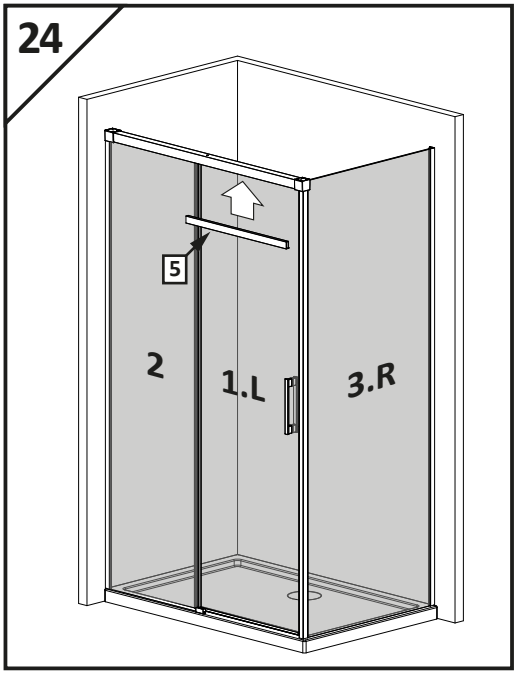
24
5
2
1.L
3.R

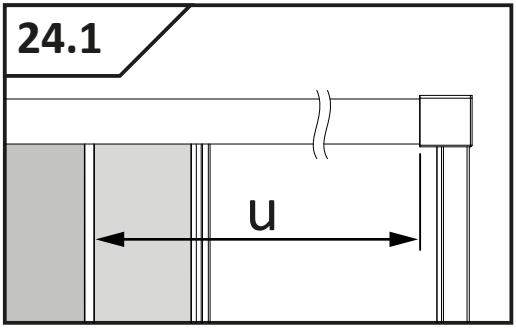
24.1
u

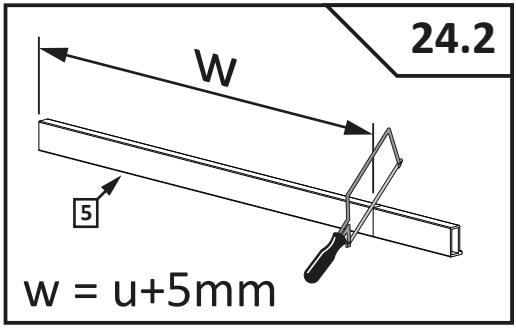
24.2
w
5
w = u+5mm

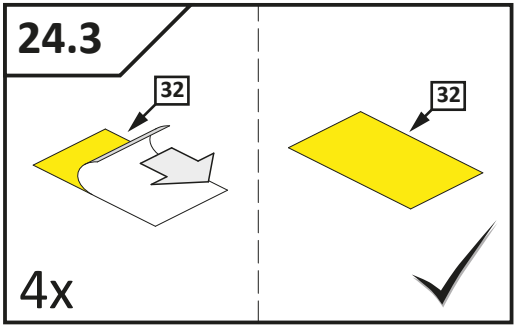
24.3
32
32
4x

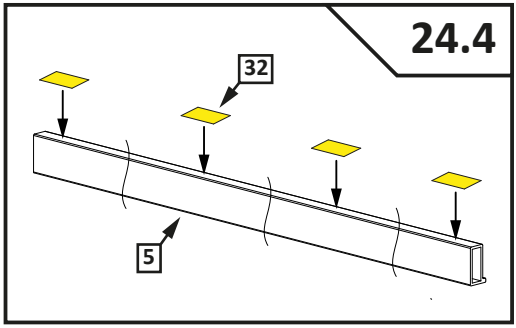
24.4
32
5

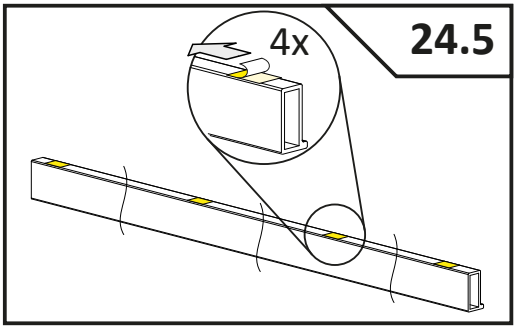
24.5
4x

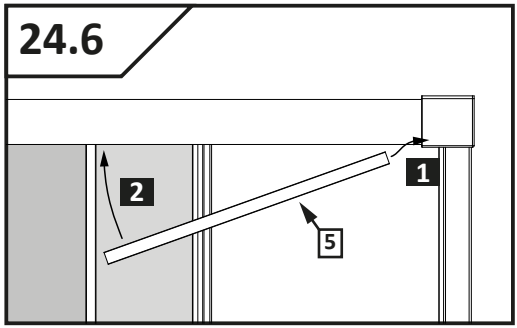
24.6
2
1
5

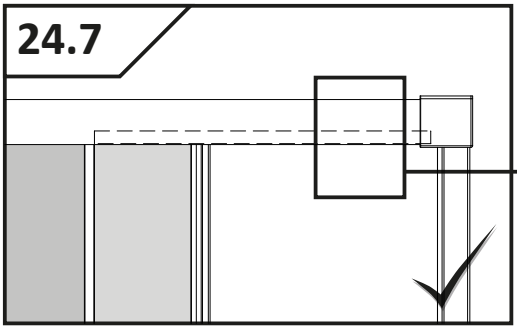
24.7

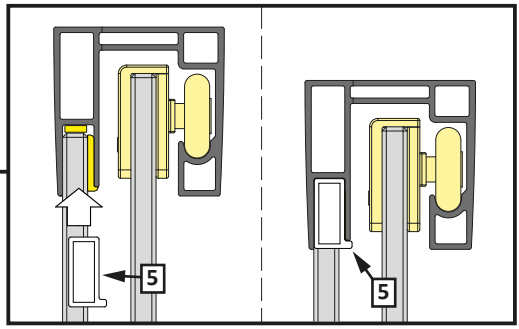
5
5

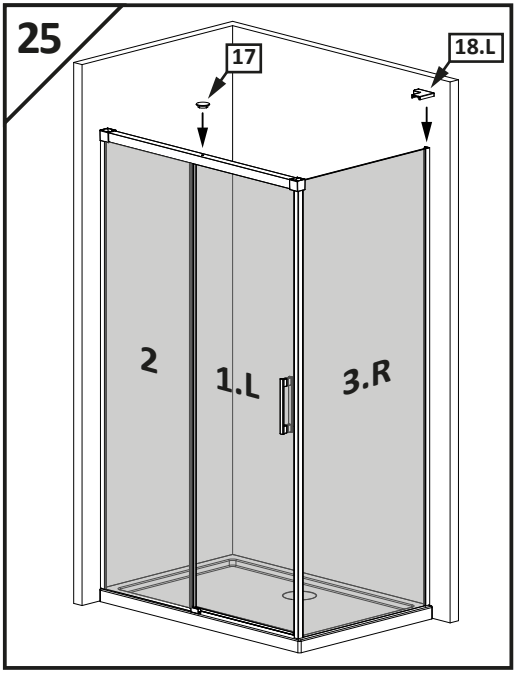

Montaż z listwą progową
Installation with threshold profile
Die Montage mit Schwallleiste
Montovanie s prahovým profilom
Instalace přechodové lišty
Монтаж с профилем порога
Szerelés küszöb profillal
Instalarea cu profil prag
Montage avec barre de seuil
Installazione con profilo di soglia
Instalación con la barra de umbral
تجميع مع شريط عتبة

...A

Montaż bez listwy progowej
Installation without threshold profile
Die Montage ohne Schwallleiste
Montovanie bez prahového profilu
Instalace bez prahové lišty
Монтаж без профиля порога
Szerelés küszöb profil nélkül
Instalarea fara profil prag
Montage sans barre de seuil
Installazione senza profilo di soglia
Instalación sin la barra de umbral
تجميع دون شريط عتبة

...B

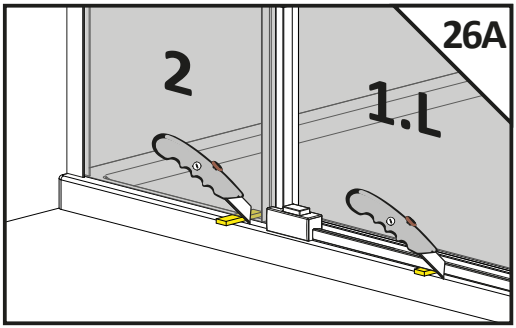

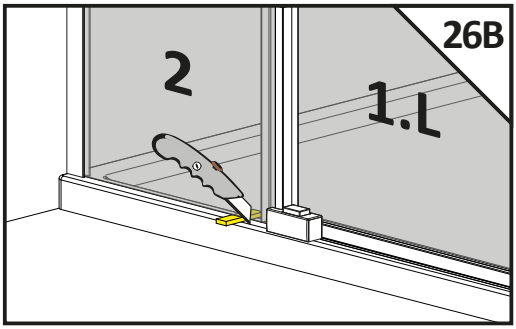

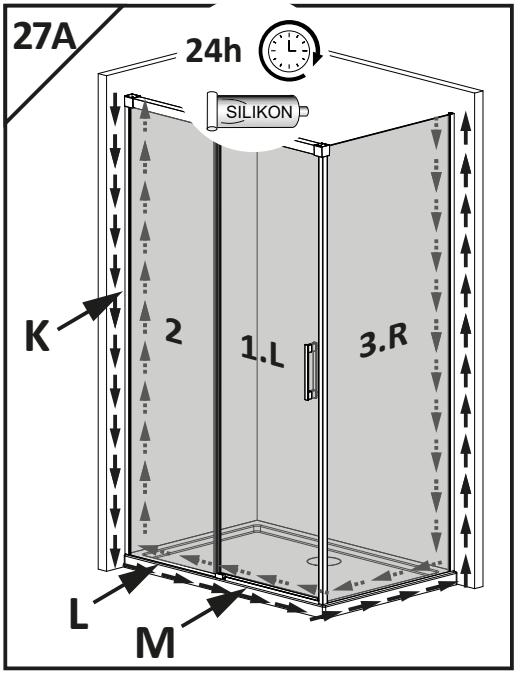

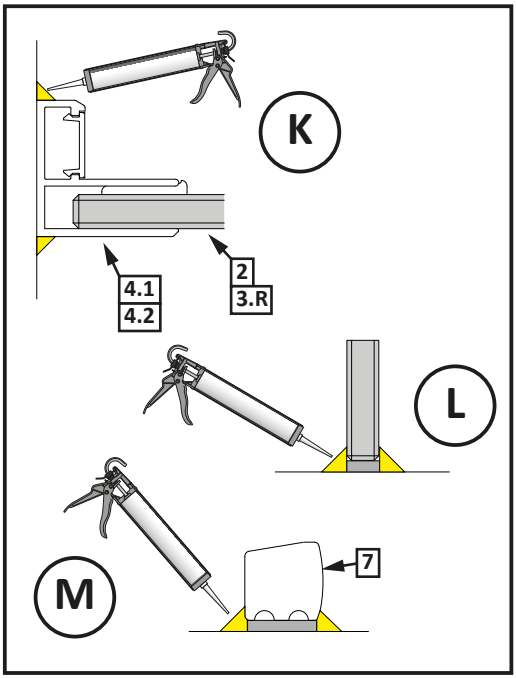
K
4.1
4.2
2
3.R
L
M
7

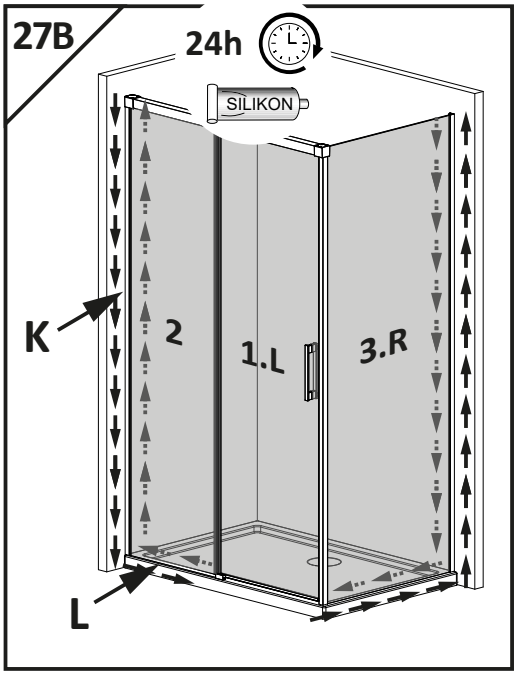
27B
24h
SILIKON
K
2
1.L
3.R
L

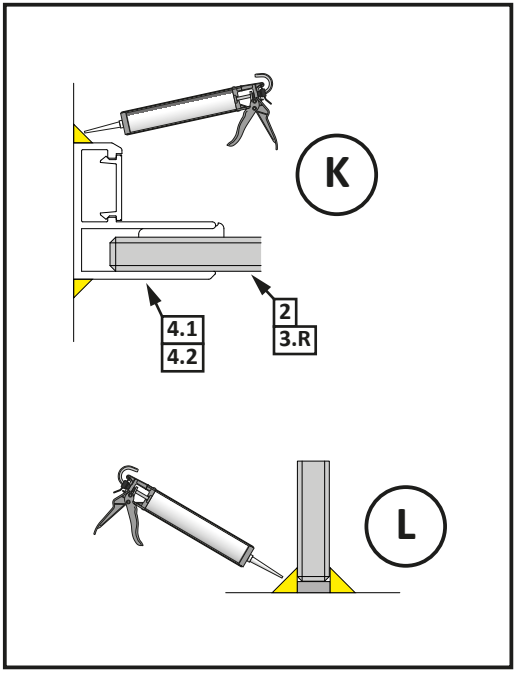
K
4.1
4.2
2
3.R
L