DeepL

Subscribe to DeepL Pro to translate larger documents.
Visit www.DeepL.com/pro for more information.

V2 1836

CAB135
RÂUL ALBASTRU S'Ü/UARE
90X90X219 CM

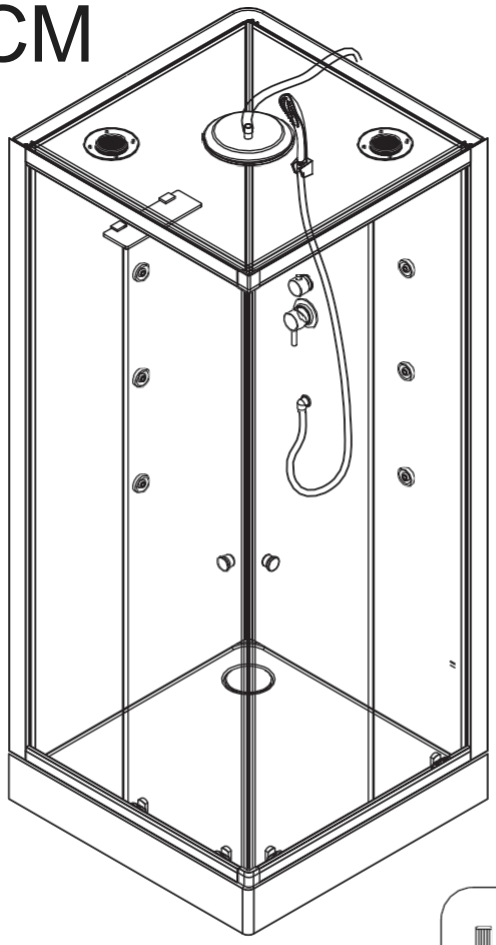

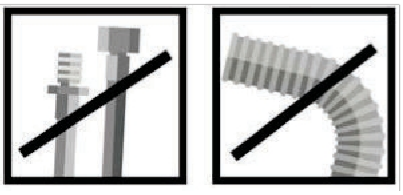

EN 14428:2015(E) & EN 14527:2016(E)

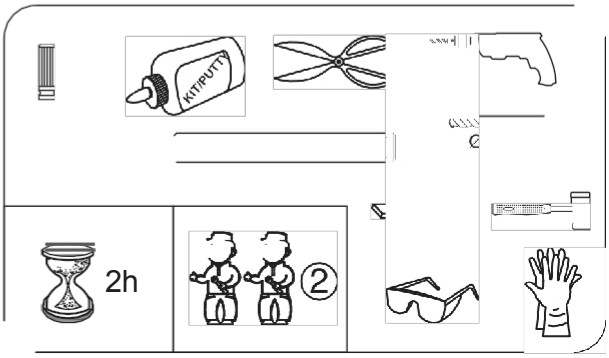

Pentru a conecta cabina de duș, aveți nevoie, de asemenea, de 2 furtunuri flexibile (conexiune pentru apă rece și caldă) și de un furtun flexibil de conectare între scurgere și sistemul dvs. de canalizare, care nu sunt incluse în livrare.

Pentru a putea conecta cabina de duș, aveți nevoie de 2 furtunuri de duș flexibile (furtunuri de apă caldă și rece) și o țeavă flexibilă între scurgere și canalizare, care nu sunt incluse în livrare.

D

Nu uitați să citiți înainte de a vizita Aufbau

Gara enti

- Produsele AURLANE sunt garantate timp de 1 an numai pentru piesele de schimb. Deoarece lucrările nu sunt efectuate de noi, AURLANE nu oferă nicio garanție e asupra manoperei. În cazul unui defect de fabricație sau al unei piese defecte a cabinei, aceste elemente pot fi comandate de la dealerul care a vândut această cabină , dar costurile de manoperă pentru înlocuirea acestei piese nu vor fi acoperite de AURLANE în niciun caz.

- Instalarea acestei cabine de duș trebuie să fie efectuată de un specialist pentru instalații sanitare. Compania noastră nu își asumă nicio răspundere și își rezervă dreptul de a nu o f e r i nicio garanție în cazul în care produsul nu este instalat de personal calificat (instalarea de pe factură servește drept dovadă). În cazul unei reclamații referitoare la un element garantat, trebuie prezentată factura de achiziție a produsului.

- Es ist unbedingt nötig, den Zustand jedes Teils beim Auspacken zu überprüfen. Beanstandungen, hinsichtlich der Qualität des Produktes sind innerhalb einer Frist von 14 Tagen nach dem Kauf des Produktes einzureichen. Danach kann keine Gewährleistung mehr übernommen werden.

Ansamblu

- Cabina nu trebuie să fie instalată în perete sau în podea. Partea din spate a unei cabine de duș trebuie să fie întotdeauna accesibilă, astfel încât racordurile să poată fi atinse dacă este necesar.

- Dorim să vă atragem atenția asupra faptului că asamblarea trebuie să fie efectuată de cel puțin două persoane, astfel încât elementele să poată fi ținute și fixate în același timp.

- Presiunea apei furnizate trebuie să fie între 2 și 4 bar. Depășirea acestor limite va afecta utilizarea normală a produsului. Dacă presiunea apei este foarte scăzută, vă recomandăm să instalați o pompă de presiune. Bi e contactați dealerul dvs. de echipamente sanitare pentru acest lucru. Dacă presiunea este prea mare, există riscul de scurgere a apei din conducte .

- Pentru a facilita asamblarea finală a cabinei, unele dintre componente, cum ar fi duzele sau fitingurile, pot fi deja preasamblate pe produsul . Cu toate acestea, este esențial să se verifice fixarea a acestor elemente și să se efectueze un test cu apă înainte ca cabina să fie definitiv g pusă în poziție.

- Datorită standardelor de siguranță, piesele din sticlă sunt fabricate din sticlă Sekurit. Sticla Sekurit este fabricată în așa fel încât explodează în nenumărate părți individuale (care nu se taie) la impact, motiv pentru care aceste piese trebuie manipulate cu mare atenție . Din același motiv, este imperativ să aveți grijă atunci când atașați accesorii la elementele din sticlă (mânere de ușă, masă s, suport de duș, suport pentru prosoape etc.).

Utilizare

- Pentru a preveni orice infecție bacteriană, este important g să curățați cabina de duș în mod regulat. Bi e urmați recomandările de curățare și nu folosiți orice tip de produs de curățare.

- Atenție: Nu utilizați agenți de curățare care conțin acetonă, clor sau amoniac. Utilizarea unor astfel de produse duce automat la uzura rapidă a pieselor cromate (de ex. jeturi de masaj, robinete, cap de duș etc.) și la îngălbenirea pieselor acrilice (de ex. cadă și acoperiș).

- Atenție când copiii folosesc cabina: Permiteți copiilor responsabili să folosească cabina fără supraveghere numai dacă au primit instrucțiuni de la părinți și au înțeles cum funcționează o astfel de cabină de duș. on. Cu toate acestea, nu este recomandat ca copiii să utilizeze cabina fără supravegherea părinților . Aceștia din urmă trebuie să se asigure că copilul nu se joacă cu cabina de duș.

- Această cabină nu trebuie utilizată de persoane (inclusiv copii) c u mobilitate redusă sau cu capacități senzoriale sau mentale reduse, cu excepția cazului în care acestea sunt supravegheate sau au primit instrucțiuni de la persoanele responsabile pentru siguranța lor.

- Nu utilizați alte dispozitive electrice în interiorul cabinei, în special dispozitive care generează abur sau umidifică Lu .

Instrucțiuni înainte de uAufba

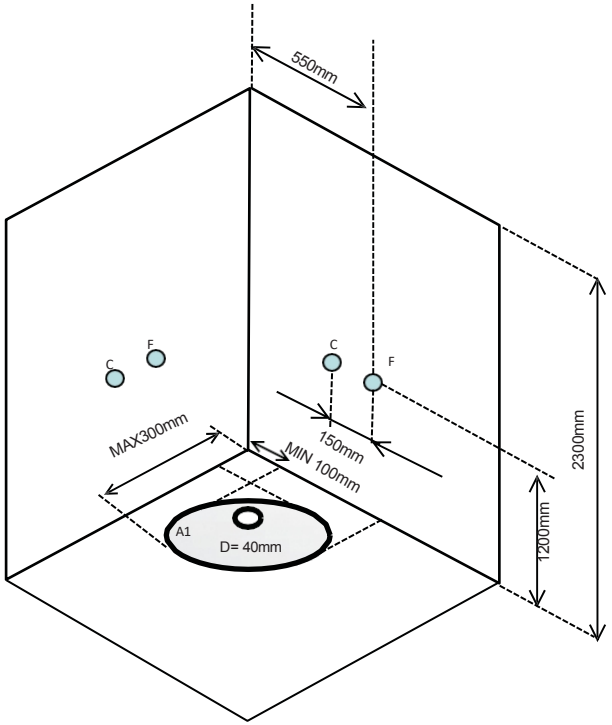

C : Apă caldă F : Apă rece D : Punct de evacuare
A1 : Posibil punct de descărcare

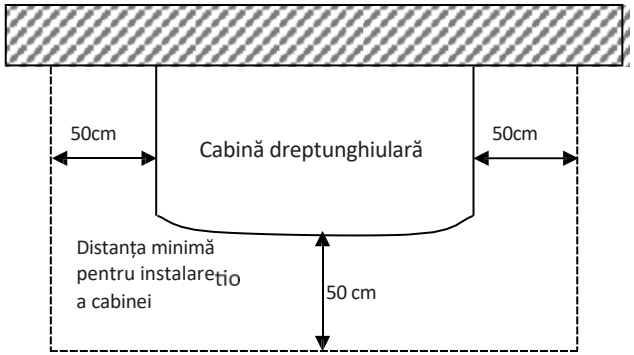

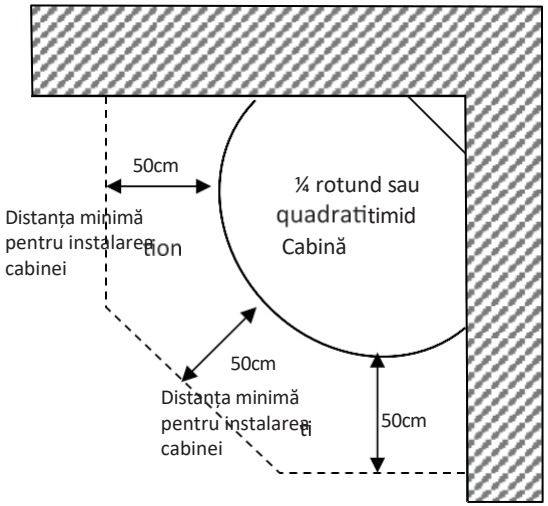

INFORMAȚII

- LOCAȚIA PENTRU DUȘ TREBUIE SĂ FIE COMPLET DRENATĂ, IMPERMEABILĂ LA APĂ ȘI NIVELATĂ.
- NICIUN ELEMENT SANITAR NU POATE FI AMPLASAT PE O RAZĂ DE 50 CM.
- ÎNĂLȚIMEA TAVANULUI TREBUIE SĂ FIE DE CEL PUȚIN 2,30 METRI
- CALEA DE SCURGERE TREBUIE SĂ FIE LA APROX. 2 CM SUB NIVELUL SOLULUI PENTRU A FACILITA DRENAREA ȘI INSTALAȚI UN UNGHI DIN PVC PENTRU A FACILITA CONECTAREA CONDUCTEI DE SCURGERE.
- RACORDURILE DE APĂ TREBUIE SĂ FIE LA ACELAȘI NIVEL CU GRESIA

Instalarea cabinei dvs. de duș este acum finalizată. Înainte de a utiliza cabina, este esențial să verificați dacă întreaga cabină este etanșă și dacă presiunea apei în sistem nu este prea mare. Presiunea trebuie să fie între 2 și 4 bar. Dacă presiunea este prea mare, aceasta ar putea deteriora conductele și ar putea duce la scurgeri de apă.

Întrebări– Răspunsuri despre utilizarea cabinei de duș Aurlane

Întrebare : Apa tritt dintr-o conductă de legătură a duzelor.

Răspuns :
– Clemele pentru țevi din oțel inoxidabil cu care țevile sunt fixate la duze gt,ti
nu sunt strânse suficient. Strângeți-le folosind un clește. Dacă acestea sunt deteriorate, contactațiti
dealerul dvs.

– Presiunea apei este mai mare de 4 bar, reduceți presiunea. Conductele nu sunt proiectate
pentru o presiune mai mare de 4 bar.

Întrebare : Apa curgeft pe podeaua din afara cabinei.

Răspuns :
- Dacă cabina nu este complet nivelată pe podea sau dacă există foarte puține pierderi de apă la scurgere, este posibil ca apa să fie drenată la nivelul celor trei șuruburi.
se infiltrează prin traductor. Trageți cabina în față pentru a accesa partea din spate, deșurubați șuruburile din partea de jos și puneți o picătură de chit sanitar în găuri.
Apoi înșurubați șuruburile în chitul sanitar încă proaspăt și așteptați 24 de ore.
până când totul este uscat înainte de a da drumul la apă.

– Este posibil ca scurgerea să provină de la orificiul de scurgere. A fost aplicat chit sanitar p e rama orificiului de scurgere în timpul instalăriiati on, așa cum se recomandă în etapa 1 din instrucțiunile de utilizare?
Dacă nu, este necesar să aplicați chit sanitar în jurul orificiului de scurgere.
De asemenea, verificați dacă cele două părți ale orificiului de scurgere din interiorul și exteriorul cabinei sunt bine strânse, precum și mutt ierele de conectare dintre orificiul de scurgere și scurgere.

Verificați fixareati a celor două racorduri de apă. Strângerea excesivă poate duce la o fixare insuficientăti a pieselor de capăt. În acest caz, acestea trebuie înlocuite, altfel riscați deteriorarea apei.

Întrebare : Fitingurile au scurgeri.

Răspuns :
– Verificați dacă garniturile de etanșare dintre perete și mixertt erie sunt la locul lor și bine fixateti . Nu ezitați să îndepărtați fitingurile dacă acestea sunt deja fixate pe pereteti . Dacă nu există probleme cu etanșările, verificați următoarele puncte.

– Este posibil ca cartușul ceramic din interiorul dispozitivului de amestecareatt erie să se fi deplasat.
În acest caz, cartușul trebuie scos și poziționat corectti înainte de a reatașa btt eria de amestecareti .

– Este posibil ca cele trei garnituri rotunde ale cartușului ceramic din batt eria de amestecare să nu fie suficient dett et. În acest caz, scoateți cartușul,
Lubrifiați garniturile cu puțin Fett și montați din nou batt eria de amestecare.

Întrebare: Ușa este prostjusti ert și nu se închide ri .chtig

Răspuns :
- Überprüfen Sie zuerst die Befestigung der Rollen: Die Einstellung der Rollen erfolgt mit einer von unten zugänglicher Schraube (siehe Aufbauanleitung).

– Este posibil ca profilul să nu fie presat uniform pe întreaga lungime a peretelui de sticlă. În acest caz, apăsați-l ferm pe toată lungimea.

– Este posibil ca cei doi poli magnetici ai capcanei magnetice să se respingă reciproc.
În acest caz, scoateți unul dintre cele două prinderi magneticetf și reatașați-l în direcția opusă.

Întrebare : Piesele cromate au mici puncte arse.

Răspuns :
–ttP robabil ați folosit agenți de curățare care conțin acetonă, clor sau amoniac în ciuda recomandărilor de pe prima pagină a acestor instrucțiuni de utilizare. Singura soluție este să comandați din nou piesele deteriorate de la distribuitorul dvs.

Auch bei allen Dacă aveți alte probleme cu cabina, vă rugăm să contactați dealerul dumneavoastră Iatt e.

RO

Citiți cu atenție înainte de a instalalatipe

Garanție

- Produsele AURLANE au o garanție de 1 an, care se aplică numai pieselor de schimb. Deoarece lucrările nu au fost efectuate de noi, AURLANE nu oferă nicio garanție pentru acestea. În cazul unui defect de fabricație sau al unei piese defecte a cubului, aceste elemente pot fi comandate de la distribuitorul care a vândut acest cub. Cu toate acestea, costurile de manoperă implicate de înlocuirea acestei piese nu sunt acoperite de AURLANE sub nicio condițiition.
- Montarea acestei cabine de duș trebuie să fie efectuată de un specialist în instalații sanitareti on. Compania noastră nu va accepta niciun tip de răspundere și își rezervă dreptul de a nu accepta garanția în cazul în care produsul este instalat de personal necalificat (factura de instalareti on acționează ca dovadă). Chitanța de cumpărare a produsului trebuie să fie furnizată în cazul unei reclamații cu privire la un element aflat în garanție.
- Este absolut necesar să se verifice condițiileti fiecărei piese la despachetare. Nu vor fi acceptate reclamații cu privire la calitatea produsuluift în termen de 14 zile de la achiziționarea produsuluift .

Instalare

- Cabina nu poate fi instalată în perete sau în podea. Partea din spate a cabinei de duș trebuie să fie întotdeauna accesibilă pentru a se putea ajunge la racordurileti , dacă este necesar.
- Dorim să atragem atențiatt enti asupra faptului că instalareati on trebuie să fie efectuată de cel puțin două persoane, asigurându-se că elementele pot fi ținute în siguranță și montate în același timpti me.
- Presiunea apei furnizate trebuie să se situeze între 2 și 4 bar. Depășirea acestor valori limită afectează utilizarea normală a produsului. Atunci când presiunea apei este prea scăzută, vă recomandăm instalarea unei pompe de presiune. Pentru aceasta, vă rugăm să contactați distribuitorul specializat pentru instalații sanitareti es. În cazul în care presiunea este prea mare, există riscul de scurgere a apei din conducte.
- Pentru a facilita asamblarea finală a cabinei, este posibil ca o serie de componente, de exemplu duzele sau focareletti ngs, să fi fost deja preinstalate pe produs. Cu toate acestea, este sti ll obligatoriu să se verifice montarea corectăti a acestor elemente și să se efectueze un test cu apă înainte de instalarea finalăti a cabinei.
- Datorită standardelor de siguranță, piesele din sticlă sunt fabricate din sticlă de siguranță călită. Sticla de siguranță călită a fost produsă în așa fel încât explodează în numeroase bucăți (necutti ng); prin urmare, aceste piese trebuie manipulate cu parti cularitate. Din același motiv, este absolut necesar să acționați cu mare atenție în timpul montăriiti ng accesoriilor la elementele din sticlă (mânere pentru uși, tăvi, suport pentru duș, suport pentru prosoape etc.).

Utilizare

- Pentru a preveni orice infecție bacterianăti on, este important să curățați cabina de duș în mod regulat. Pentru aceasta, respectați recomandările de curățareti și rețineți că nu toate tipurile de produse de curățare sunt adecvate.
- Cauti on: Nu utilizați agenți de curățare care conțin acetonă, clor sau amoniac. Utilizarea unor astfel de produse va cauza în mod automatti cal uzura rapidă a pieselor cromate (de exemplu, duze de masaj, fitti nguri, cap de duș etc.) și va duce la îngălbenirea pieselor acrilice (de exemplu, cada și acoperișul).
- Cauti on în timpul utilizării cabinei de către copii: Permiteți utilizarea fără supraveghere numai copiilor responsabili, care au primit instrucțiuniti de la părinți și au înțeles cum funcționează o astfel de cabină de duș. Cu toate acestea, nu este recomandat să se permită copiilor să utilizeze cabina fără supravegherea părinților. Latt er trebuie să se asigure că copilul nu se joacă cu cabina de duș.
- Această cabină nu poate fi utilizată de persoane (inclusiv copii) cu mobilitate limitată sau cu capacități senzoriale sau mentaleti limitate, cu excepția cazului în care acestea sunt supravegheate sau au primit instrucțiuniti de la persoanele responsabile pentru siguranța lor.
- Nu utilizați alte dispozitive electrice în interiorul cabinei, în special umidificatoare de aer sau dispozitive care generează abur.ti

Instrucțiuni de preinstalare

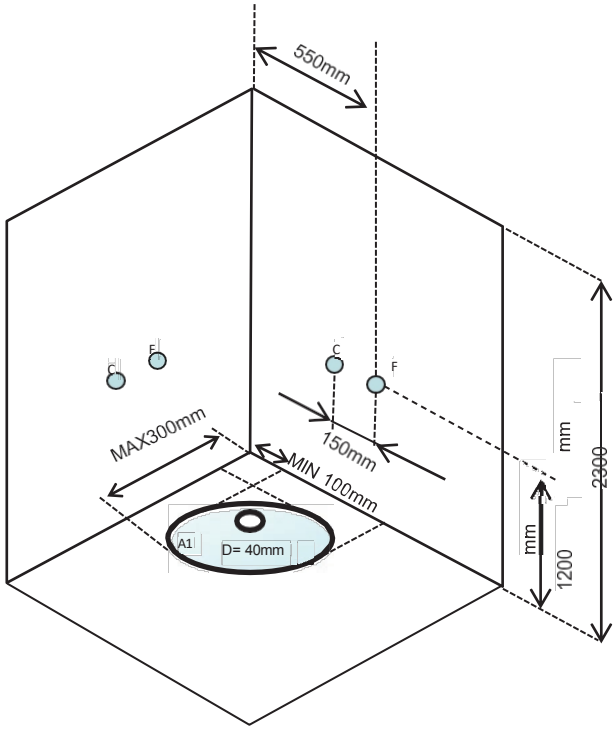

C: Apă caldă F: Apă rece
D : Punct de drenaj
ZONA A1: Posibil punct de drenaj

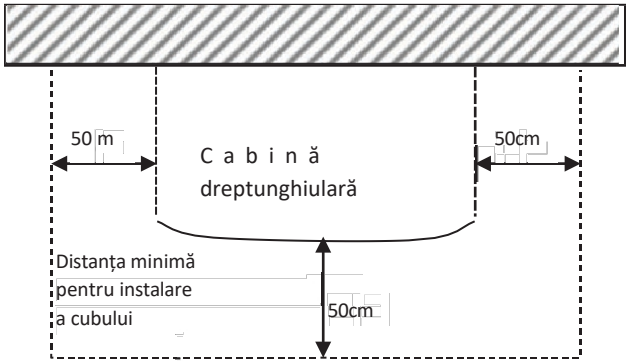

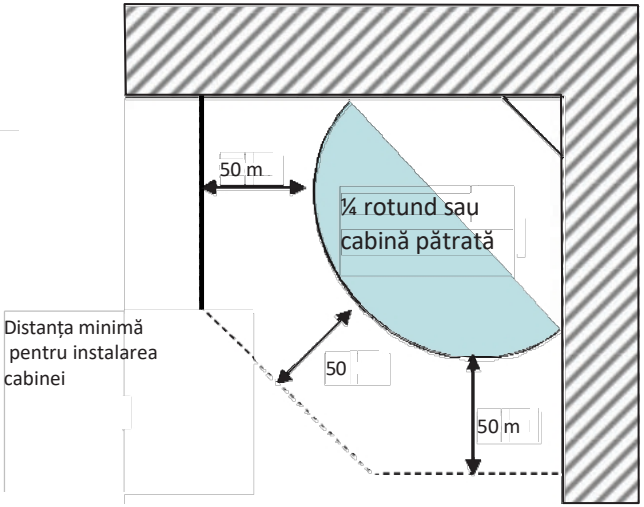

INFORMAȚII

- LOCAȚIA PENTRU DUȘ TREBUIE SĂ FIE COMPLET PLACATĂ CU GRESIE ȘI SĂ FIE PLANĂ.
- NICIUN ELEMENT SANITAR NU POATE FI AMPLASAT PE O RAZĂ DE 50 CM.
- ÎNĂLȚIMEA TAVANULUI TREBUIE SĂ FIE DE CEL PUȚIN 2,30 METRI.
- CALEA DE SCURGERE TREBUIE SĂ FIE LA APROX. 2 CM SUB NIVELUL PODELEI PENTRU A SUSȚINE DRENAJUL ȘI TREBUIE INSTALATĂ O ȚEAVĂ UNGHIULARĂ DIN PVC, CARE SIMPLIFICĂ CONECTAREA LA CONDUCTA DE SCURGERE.
- RACORDURILE DE APĂ TREBUIE SĂ FIE LA ACELAȘI NIVEL CU GRESIA.

Instalarea cabinei dvs. de duș a fost acum finalizată. Înainte de a vă utiliza cabina, este indispensabil să verificați etanșeitatea întregii cabine și să vă asigurați că presiunea apei în sistem nu este prea mare. Presiunea trebuie să se situeze între 2 și 4 bar. O presiune prea mare ar putea deteriora conductele și provoca scurgeri de apă.

Întrebări - Răspunsuri privind utilizarea cabinei dvs. de duș Aurlane

Întrebare: Apa se scurge dintr-o conductă de conectare a duzelor.

Răspundeți:

- Clemele din oțel inoxidabil cu care țevile au fost fixate de duze nu au fost strânse suficient. Strângeți-le cu o cheie. Vă rugăm să contactați distribuitorul dumneavoastră în cazul în care acestea sunt deteriorate.

− Presiunea apei este mai mare de 4 bar, reduceți presiunea corespunzător. Conductele nu au fost proiectate pentru o presiune mai mare de 4 bar.

Întrebare: Apa curge de-a lungul podelei în afara cabinei.

Răspundeți:
- În cazul în care cabina nu a fost poziționată complet la nivelul podelei sau în cazul unei pierderi foarte mici de apă la scurgere, este posibil ca apa să se scurgă la înălțimea celor trei șuruburi de la scurgere. Trageți cabina în față pentru a avea acces la spate, scoateți șuruburile din partea de jos și aplicați o picătură de chit
în găuri. Ulterior, fixați șuruburile în chitul încă proaspăt și așteptați 24 de ore până se usucă totul înainte de a da drumul la apă din nou.

− Scurgerea ar putea proveni de la orificiul de scurgere. Cadrul orificiului de scurgere a fost prevăzut cu chit, conform recomandărilor din etapa 1 a manualului de utilizare?
Dacă nu, este necesar să aplicați chit în jurul orificiului de scurgere.
De asemenea, verificați dacă ambele părți ale orificiului de scurgere au fost strânse corect în interiorul și în exteriorul cabinei, precum și piulița de conectare dintre orificiul de scurgere și scurgere.
− Verificați fixarea ambelor racorduri de apă. Strângerea excesivă poate duce la fixarea necorespunzătoare a pieselor de capăt. În acest caz, acestea trebuie înlocuite, altfel riscați deteriorarea apei.

Întrebare: Fitingurile prezintă scurgeri.

Răspundeți:
− Verificați dacă garniturile dintre perete și robinetul de amestecare sunt prezente și au fost fixate corect. Nu ezitați să îndepărtați fitingurile, în cazul în care acestea sunt deja fixate pe perete. În cazul în care nu au existat probleme cu garniturile, atunci verificați următoarele puncte.

− Este posibil ca cartușul ceramic din interiorul robinetelor de amestecare să-și fi deplasat poziția. În acest caz, cartușul trebuie scos și poziționat corect înainte de montarea din nou a robinetului de amestecare.

− Este posibil ca cele trei garnituri rotunde ale cartușului ceramic din robinetul de amestecare să nu fi fost lubrifiate suficient. În acest caz, scoateți cartușul, lubrifiați garniturile cu o cantitate mică de unsoare și reinstalați robinetul de amestecare.

Întrebare: Ușa este prost reglată și nu se închide corect.

Răspundeți:
- Mai întâi verificați fixarea rolelor: puteți determina dacă aceste role au o axă decentrată. Pentru a obține o închidere perfectă, este necesar ca această axă să aibă aceeași direcție cu toate rolele.

− Este posibil ca profilul să nu fi fost fixat uniform pe întreaga lungime a peretelui de sticlă. În acest caz, fixați-l prin presare pe toată lungimea.

- Este posibil ca cei doi poli magnetici ai închiderilor magnetice să se respingă reciproc. În acest caz, scoateți una dintre cele două închideri magnetice și instalați-o în direcția opusă.

<u>Întrebare: Piesele cromate prezintă mici pete arse.</u> Răspuns:
- Contrar recomandărilor furnizate pe prima pagină a acestor instrucțiuni de utilizare, ați utilizat probabil agent de curățare care conține acetonă, clor sau amoniac. Singura soluție este să comandați din nou piesele deteriorate de la distribuitorul dvs.

Vă rugăm să contactați distribuitorul în cazul în care întâmpinați orice alte probleme cu cabina dvs.

FR

A se citi obligatoriu înainte de instalare

Garanție

- Les produits AURLANE sont garantis 1 an, pièces uniquement. The main d'œuvre n'étant pas effectuée par nos soins, aucune garantie main d'œuvre ne sera appliquée par AURLANE. În cazul unui defect de fabricație sau al unei defecțiuni a unui element al cabinei, aceste elemente pot fi comandate de la distribuitorul care a furnizat cabina, cu toate acestea, nicio garanție pentru înlocuirea piesei nu va fi oferită de AURLANE.

- Instalarea acestei cabine de duș trebuie să fie efectuată în conformitate cu normele de artă. Compania noastră își declină orice responsabilitate și își rezervă dreptul de a nu asigura garanția sa în cazul în care acest produs nu este instalat de personal calificat. În cazul unei cereri pentru un articol în garanție, este esențial să furnizați factura de achiziție a produsului.

- Este esențial să verificați starea fiecăreia dintre componente în timpul procesului de echilibrare. Orice reclamație referitoare la calitatea produsului nu va fi luată în considerare în termen de 14 zile de la data achiziționării produsului.

Instalare

- Este esențial să nu blocați cabina în perete și podea. Partea frontală a unei cabine de duș trebuie să rămână întotdeauna accesibilă în caz de necesitate de intervenție asupra cablajului. De asemenea, consultați instrucțiunile de preinstalare de pe pagina următoare.

- Asamblarea trebuie să fie efectuată de cel puțin două persoane pentru a putea ține și fixa anumite elemente.

- Elementele din sticlă sunt din sticlă turnată din motive de standarde și siguranță. Deoarece sticla turnată este proiectată să explodeze în bucăți (necuplate) în cazul unui șoc, aceste elemente trebuie manipulate cu mare atenție. Din același motiv, este esențial să nu forțați fixarea accesoriilor deasupra elementelor din sticlă (mânere de uși, rafturi, suport de duș, mânere de uși etc.).

- Presiunea apei furnizate trebuie să fie între 2 și 4 bari. Depășirea acestor limite va afecta utilizarea normală a produsului. Dacă presiunea apei este foarte scăzută, este recomandabil să instalați o pompă de presiune, contactați distribuitorul dvs. de obiecte sanitare pentru acest lucru. Dacă presiunea este prea mare, ușa cabinei se poate sparge.

- Pentru a facilita asamblarea finală a cabinei, anumite componente, cum ar fi autobuzele sau robinetteria, pot fi premontate pe produs. Cu toate acestea, este esențial să se verifice poziționarea componentelor și să se efectueze un test de apă înainte de instalarea finală a cabinei.

Utilizare

- Pentru a preveni orice infecție bacteriană, este important să vă curățați cabina de duș în mod regulat. Vă rugăm să urmați instrucțiunile de curățare și să nu utilizați niciun produs de curățare. Atenție , nu utilizați produse de curățare care conțin acetonă, clor sau amoniac (apă cu fălci). Utilizarea unor astfel de produse va duce automat la deteriorarea rapidă a elementelor cromate.

- Attention dans le cadre de l'utilisation de la cabine par des enfants : ne laisser la utilisation de la cabine sans surveillance qu'à des enfants responsables ayant comprisées les instructions données par leurs parents concernant l'utilisation d'une telle cabine de douche. Cu toate acestea, nu este recomandabil să se permită copiilor să utilizeze această cabină de duș fără supravegherea părinților. Aceștia trebuie să se asigure că copilul nu se joacă cu cabina de duș.

- Această cabină nu trebuie utilizată de persoane (inclusiv copii) cu mobilitate redusă, dizabilități senzoriale sau mentale, cu excepția cazului în care acestea sunt supravegheate sau au primit instrucțiuni de la persoanele responsabile de siguranța lor.

- Nu utilizați aparate electrice la interiorul cabinei

Instrucțiuni de preinstalare

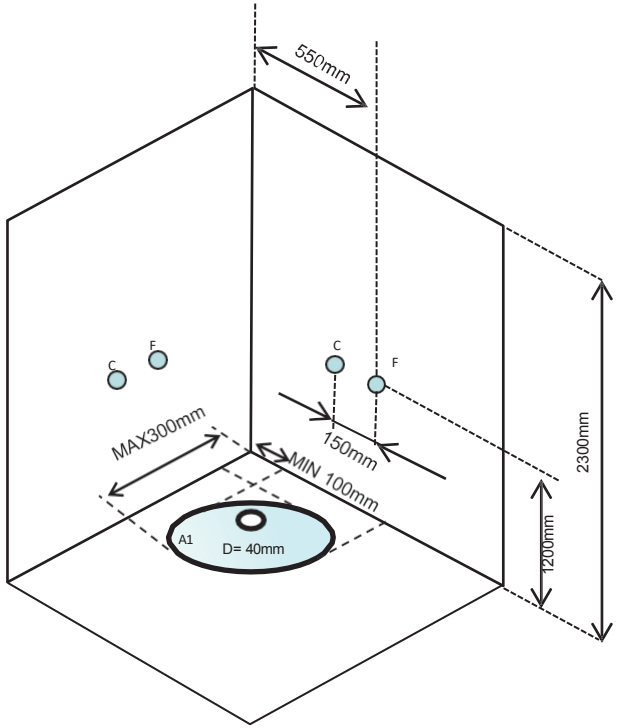

C: Apă caldă F :
Apă rece
D : Evacuare în 40 mm ZONA
A1: Zone possible pour l'évacuation

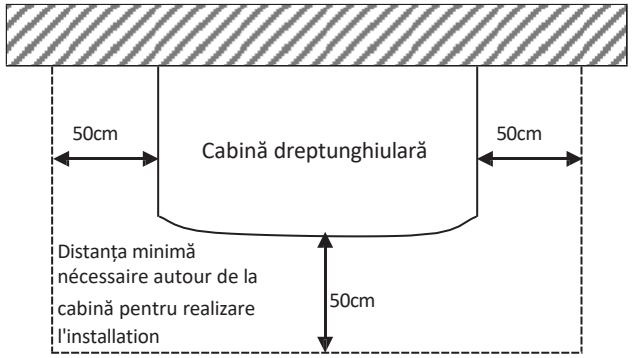

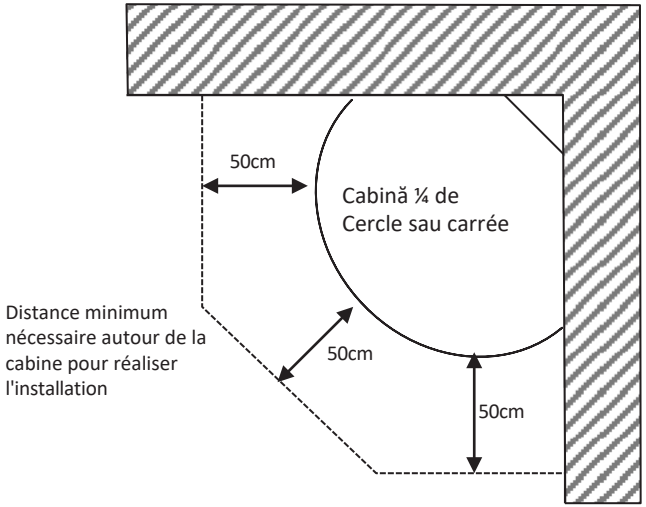

SFAT DE INSTALARE :
-La sala de baie trebuie să fie carrelée et les murs et le sol de niveau
-Nimic echipament sanitar nu trebuie să fie amplasat la mai puțin de50 cm de cabină.
-La height du plafond doit être d'au moins 2,3m
-Les pentes légales d'évacuation sont à respecter pour une bonne évacuation de la cabine

A fost finalizată instalarea cabinei dvs. de duș? Înainte de a pune cabina dvs. de duș în apă, este esențial să verificați dacă întreaga cabină este curată și să vă asigurați că presiunea apei care circulă în circuit nu este prea mare. Presiunea trebuie să fie între 2 și 4 bari. Dacă presiunea este prea mare, aceasta ar putea deteriora încălzitorul și provoca daune.

Problèmes– Solutions sur l'utilisation de votre cabine de douche Aurlane

Problème : L'eau fuit par un tuyau de connexion à l'arrière de la cabine.

Soluție:

– Cleștii din oțel inoxidabil care vă permit să tăiați tuburile de pe autobuze nu sunt tăiați corect. Corectați-le folosind o pensetă și o unealtă rotativă. Dacă acestea sunt defecte, contactați dealerul dvs.

– la pression d'eau dépasse 4 bars, abaissez votre pression. Duza este n'est pas dimensionnée pour supporter plus de 4 bars de pression.

Problème : De l'eau s' écoule au sol, à l'extérieur de la cabine.

Soluție:

– dans le cas où la cabine ne serait pas installée parfaitement à plat ou en cas de écoulement très faible de l'évacuation, il est possible que de l'eau s'infiltre au leveau a trous de visents sur le receveur. În acest caz, scoateți cabina pentru a avea acces la partea din față, scoateți vizierele de bază și aplicați un punct de colecție PVC în jgheab. Apoi scoateți din nou gratuit aceste viziere în coletul de PVC și lăsați 24 de ore pentru curățare înainte de a vă întoarce cabina în apă.

– la fuite peut provenir de la bonde. Le contour de la bonde a-t'il bien été siliconé în timpul instalării cabinei dumneavoastră, așa cum se specifică în acest manual. În cazul în care acest lucru nu s-a întâmplat, este necesar să aplicați un rost de mastic împotriva tanchurii pe partea din față a acoperișului. De asemenea, verificați dacă cele două părți ale capotei (interiorul și exteriorul cabinei) sunt zimțate corect, precum și îmbinarea dintre capotă și sifonul cabinei.

- verificați serrage-ul celor 2 flexibles d'arrivée d'eau chaude et eau froide. Un serrage prea important ar fi putut dessertir les extrémités de ces flexibles. În acest caz, este esențial să le înlocuiți fără a risca deteriorarea apei.

- în acest caz, o clătire la presiune puternică, în special la nivelul gurilor d e evacuare, poate provoca o scurgere de apă la exterior. Prin urmare, curățarea cabinei trebuie efectuată la presiune redusă.

Problème : La robinetterie fuit. Soluție:

– Verificați dacă îmbinările dintre paroi și centru sunt la locul lor și bine poziționate. Nu ezitați să scoateți robinetteria dacă aceasta este deja fixată pe paroi. Dacă nu observați nicio problemă cu îmbinările, verificați următoarele puncte.

– Este posibil ca cartușul céramique situat în interiorul centrului să fie dezechilibrat. În acest caz, este necesar să scoateți acest cartuș, să îl repoziționați corect și să înlocuiți centrul.

- Este posibil ca cele 3 îmbinări circulare ale cartușului de ceramică situate pe partea interioară a calibrului mitre să nu mai fie suficient de gri. În acest caz, demontați cartușul, aplicați puțin nisip pe aceste articulații și montați din nou calibrul mitralieră.

– Dacă problema persistă, cartușul este cu siguranță deteriorat. Contactați distribuitorul dumneavoastră.

Problème : La porte est mal ajustée et ne ferme pas correctement.

Soluție:

– Înainte de a face orice, verificați poziția rolelor: ați observat că rolele au o axă centrată. Pentru ca blocarea să fie perfectă, este esențial ca axul de decentrare să fie în aceeași orientare pentru toate rolele.

– Este posibil ca profilurile de fațadă să nu fie aplicate uniform pe întreaga fațadă. la longueur de paroi en verre ou que ces profilés ne soient pas parfaitement horizontaux ou verticaux. În acest caz, sondați baza piesei pe întreaga sa lungime și verificați orizontalitatea sau verticalitatea acesteia cu ajutorul unei nivele

- Este posibil ca polii magnetici ai celor două articulații magnetice să fie opuși. În acest caz, deșurubați una dintre cele 2 articulații magnetice și reșurubați-o în cealaltă direcție.

Problemă: Elementele cromate ale cabinei sunt deteriorate după câteva zile de utilizare.

Soluție:

– Ați folosit probabil agenți de curățare care conțin acetonă, clor sau amoniac (eau de javel), contrar recomandărilor de pe prima pagină a acestui manual. Singura soluție la această problemă este să c o m a n d a ț i pișcoturile de la distribuitorul dvs.

Pentru orice altă problemă cu cabina dumneavoastră, vă puteți adresa vânzătorului dumneavoastră.

ES

Citiți cu atenție înainte de i n s t a l a r e

Garantia

- Los productos AURLANE conta con una garantí a de 1 años únicamente en sus piezas. La mano de obra no es realizada por nosotros, por lo que no se aplicará ninguna garantí a de mano de obra por parte de AURLANE. En caso de defecto de fabrication constatado o de rotura de un elemento de la cabina, estos elementos podrán solicitarse al distribuidor que haya vendido esta cabina, sin embargo, en ningún caso la mano de obra relacionada con una sustitución de la pieza sera asumida por AURLANE.

- La installation de esta cabina de ducha debe ser realizada por un profesional del sector de los sanitarios. Nuestra empresa declinará cualquier responsabilidad y se reservará el derecho de no asegurar su garantía en el caso de que este producto no fuera instalado por personal cualificado (la factura de instalación sera su prueba). En caso de que nos reclamara un elemento bajo garantía, sera imperativo presentar la factura de compra del producto.

- Es indispensable comprobar el estado de cada uno de los elementos en el momento de desembalar. No se tendrá en cuenta ninguna reclamación relativa a la calidad del producto pasado un plazo de 14 días después de la compra del producto.

Instalare

- Es imperativ or no encastrar la cabina en la pared y el suelo. La parte trasera de una cabina de ducha debe estar siempre accessible en caso de que fuera necesario intervenir en las conexiuni.

- Queremos informarle previamente de que el montaje deberá ser realizado por un mínimo de dos personas para poder sujetar y fijar al mismotiempo algunos elementos.

- Los elementos de cristal son de cristal templado por motivo de normativas y de seguridad. El cristal templado ha sido diseñado para romperse en trozos (no cortantes) en caso de golpe, estos elementos deberán manipularse con extremada precaución. Din cauza acestui motivo, es indispensable no forzar el cierre de los accesorios que se vayan a fixer en los elementos acristalados (asas de las puertas, estanterías, soportes de ducha, toallero, etc.).

- La presión del agua alimentada deberá estar comprendida entre 2 y 4 bares. Superar estos límites influiría en el uso normal del producto. Si la presión del agua fuera muy baja, se recomanda instalar una bomba de presión, para ello, póngase en contacto con su distribuidor de material sanitario. Si la presión fuera demasiado importante, se corre el riesgo de que la tubería de la cabina sufra un escape.

- Para poder facilitar el montaje final de la cabina, algunos componentes como los jets de hidromasaje o la grifería pueden ser pre-montados en el producto. Sin embargo, es imperativ o controlar el cierre de estos elements y realizar una prueba de conexión de agua antes de instalarlos definitivamente en la cabina.

Utilización

- Para evitar cualquier infección bacteriana, es importante que limpie periódicamente su cabina de ducha. Al hacerlo, respete las instrucciones de limpieza y no utilice cualquier tipo de producto de limpieza. Procure no utilizar agentes de limpieza que contengan acetona, cloro o amoniaco (lejía). Cualquier uso de un producto similar implicaría automáticamente un rapido deterioro de los elementos cromados (ej.: boquillas de masaj, grifería, ducha, etc.) así como el amarilleo de los elementos acrílicos (ej.: suelo y techo).

- Cuidado cuando la cabina sea utilizada por niños: dejar utilizar la cabina sin vigilancia únicamente a niños responsables que hayan recibido instrucciones de sus padres y hayan comprendido correctamente cómo se utiliza este tipo de cabinas de ducha. No obstante, no se aconseja dejar que los niños utilicen esta cabina sin la vigilancia de sus padres. Éstos deberán asegurarse de que el niño no juegue con la cabina de ducha.

- Esta cabina no debe ser utilizada por personas (incluyendo a niños) con movilidad o disposición sensorial o mental reducidas, salvo que tengan una vigilancia o hayan recibido instrucciones de las personas responsables de su seguridad.

- No utilice otros aparatos eléctricos dentro de la cabina, en particular aparatos que producan vapor o humidificadores.

Instrucțiuni de preinstalare

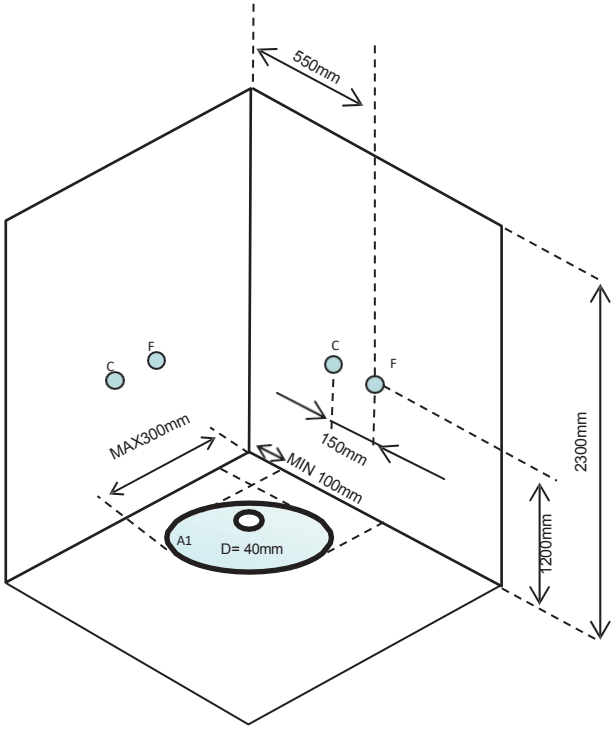

C: Agua Caliente
F: Agua Fría
D: Punto Desagüe
A1: Posible Punto Desagüe

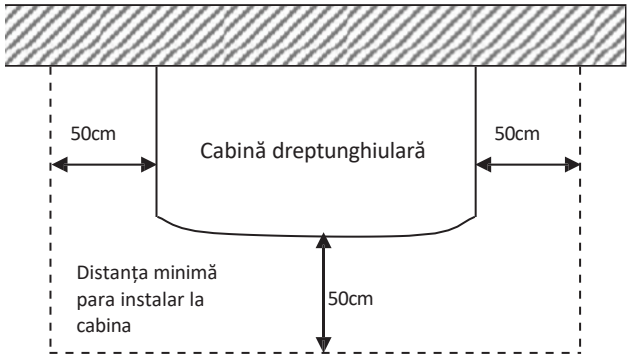

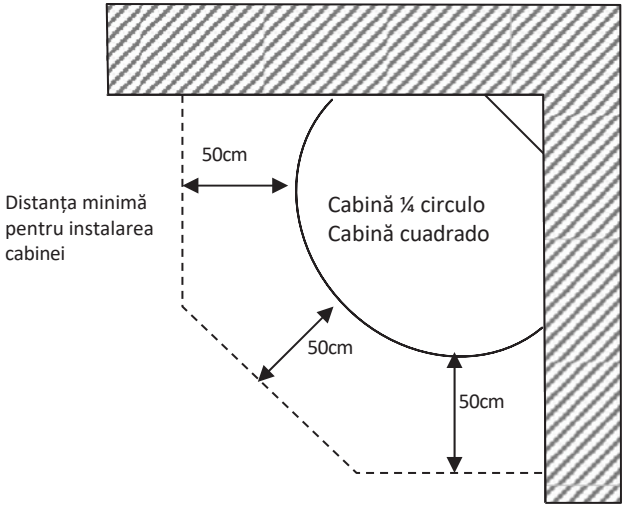

NOTAS DE AVISO

- EL BAÑO DEBE ESTAR COMPLETAMENTE ALICATADO Y NIVELADO.
- NO DEBE DE TENER NINGÚN SANITARIO COLOCADO A UNA DISTANCIA INFERIOR DE 50CM.
- SE NECESITA UNA ALTURA AL TECHO DE 2,30.
- LA TOMA DE DESAGÜE DEBE ESTAR POR DEBAJO DEL NIVEL DEL SUELO UNOS 2 cm PARA FACILITAR LA PENDIENTE E INCORPORAR UN CODO PVC PARA FACILITAR LA CONEXIÓN DEL TUBO DESAGÜE.
- LAS TOMAS DE AGUA DEBEN DE ESTAR NIVELADAS CON EL AZULEJO.

La installation de su cabina de ducha ha finalizado. Antes de empezar a utilizarla, es indispensable comprobar a la perfección la estanqueidad del conjunto de la cabina y asegurarse de que la presión del agua del circuito no sea demasiado fuerte. La presión deberá estar comprendida entre 2 y 4 bares. Una presión demasiado fuerte podría dañar la tubería y causar fugas.

Întrebări și răspunsuri despre utilizarea cabinei de duș Aurlane

Întrebare : apa se scurge printr-o conductă de conectare a buteliilor.

Răspuns :
- las abrazaderas de acero inoxidable que permiten apretar los tubos en las boquillas no están lo suficientemente apretados. Vuelva a apretarlos con una pinza. Si estuvieran defectuosas, póngase en contacto con su vendedor.

– la presión del agua supera los 4 bares, réduca su presión. Tuberia nu este pregătită pentru a suporta mai mult de 4 bari de presiune.

Întrebare : apa se scurge prin podea, în exteriorul cabinei.

Răspuns :
– en el caso de que la cabina no estuviera instalada perfectamente en plano o en caso de que se produjera un reduced escape en el plato, puede que el agua se infiltreaza por los agujeros de los tornillos prezente en el plato. În acest caz, scoateți cabina pentru a accesa partea posterioară. Desatornille los tornillos de la parte inferior y aplice un punto de silicona en el agujero. Vuelva a atornillar estos tornillos en la silicona aún fresca y espere 24 horas de secado antes de volver a dejar correr el agua.

– la fuga puede proced del desagüe. Compruebe si el contorno del desagüe se ha cerrado perfectamente con silicona durante la instalación de la cabina, como se indica en del presente manual. De no ser sí, sera necesario aplicar una junta de silicona en el contorno del desagüe. Verificați ca cele două părți ale dezagregării (partea interioară și partea exterioară a cabinei) să fie perfect închise, precum și tușa de îmbinare dintre dezagregare și sifonul cabinei.

– compruebe el cierre de los 2 flexibles de llegada de agua caliente y de agua fría. Un cierre demasiado fuerte habría podido sacar las dos extremidades de estos flexibles. În acest caz, será indispensable sustituirlos, ya que de lo contrario correrá el riesgo de sufrir daños por el agua.

Întrebare : grifería pierde apa.

Răspuns :
– Compruebe si las juntas entre la pared y el regulador están colocadas y bien posicionadas. No dude en desatornillar la grifería incluso cuando ya estuviera fijada en la pared.
Si no encuentra ninguna problema en las juntas, compruebe los siguientes puntos.

– es possible que el cartucho de cerámica situado en el interior del regulador se haya desplazado. În acest caz, va fi necesar să îl demontați, să îl puneți corect și să montați din nou regulatorul.

– puede que las 3 juntas circulares del cartucho de cerámica situado en el interior del regulador no estén lo sufficiently engrasados. În acest caz, demontați cartușul,
aplique un poco de grasa en estas juntas y vuelva a montar el regulador. Pregunta : la

puerta está mal ajustada y no se cierra correctamente.

Răspuns :
– antes de nada, compruebe el cierre de las ruedas: si observa que las ruedas tienen un eje descentrado. Para que el cierre sea perfecto, es necesario que el eje del descentrado se encuentro en la misma orientación para el conjunto de las ruedas.

– puede que el perfil no esté insertado de forma uniforme a lo largo de la pared de cristal. În acest caz, insértelo hasta el fondo.

– puede que los polos magnéticos de las dos juntas magnéticas se repelen.
En este caso, saque una de las dos juntas magnéticas y colóquela en el otro sentido.

Pregunta : los elementos cromados de la cabina se han picado. Răspuns :
– probabil haya utilizado agentes de limpieza que contengan acetona, cloro sau amoniaco (lejía) a pesar de las recomendaciones de la primera página del presente manual. Singura soluție la această problemă este să solicitați vânzătorului să ridice elementele.

Pentru orice altă problemă cu cabina, luați legătura cu vânzătorul dumneavoastră.

PT

A se citi obligatoriu înainte de instalare

Garantia

- Os Produtos AURLANE têm garantia de 1 anos para as peças unicamente. Tendo em conta que a mão de obra nu é uma prestação efectuada por nós , no sera aplicada pela AURLANE, qualquerti po de garantia mão de obra. Em caso deexisti r um defeito de fabricação ou de quebra de um dos elements da cabine estes podem ser encomendados ao distribuidor que vendeu a cabine, no entanto e em nenhumti po de situação o trabajo de mão de obra e as despesas inerentes à substituição da peça serão suportadas pela AURLANE.

- A installation desta cabine de duche deve de ser efectuada por um profissional especializado na instalação de equipamento de sanitários. A nossa empresa declina toda e qualquerti po de responsabilidade reservando-se o direito de no assum a garantia, em caz ul în care oarti go nao fie instalat de persoane calificate (sendo a fatura da instalação uma prova). Em caso de pedido de substituição de uma peça da cabine durante a garantia, é obrigatório a apresentação da fatura como prova de compra da cabine.

- Este indispensabil să se verifice starea fiecărui element la reti rá-los da embalagem. Nicio reclamație referitoare lati va la calitatea produsuluiarti go va fi acceptată după un termen de 14 zile de la achiziționarea produsuluiarti go.

Instalare

- É imperati vo non embuti r ou encaixar a cabine na parede e no chão. A parte traseira de uma cabine de duche deve a todo o momento ser accessible in caso de necessidade de se efectuar uma intervention nas ligações.

Insistăm asupra aspectului că montarea cabinei trebuie să fie efectuată cel puțin de două persoane pentru a putea agăța și fixa anumite elemente.

- Por razões de normas de segurança, as nossas cabines de duche estão echipate de vidro temperado. O vidro temperado é conceput para, em caso de choque se parti r em pedaços (que non cortam), estes elements devem ser manipulados com uma extrêma precaução. Din acest motiv, este esențial să nu îndepărtați deschiderea accesoriilor, care trebuie fixate peste elementele din fața ușii (mânere de ușă, mânere, suporturi de furtun, toalheiros etc.).

- Presiunea apei care alimentează cabina trebuie să fie între 2 și 4 bari. Se se ultrapassar estes limites a uti lização normal doarti go sera influenzada. Se a pressure da água é demasiado baixa, aconselhamos a instalaçao de uma bomba de presión, para esse efeito contacte o seu distribuidor de material de sanitário. Se a pressure é muito elevada, o sistema de canalização da cabine corre o risco de ter fugas de água.

- Pentru a facilita asamblarea finală a cabinei, unele elemente precum jactos sau șuile pot fi premontate în fabrică. No entanto, é imperati vo controlar se os mesmos estão bem apertados e efectuar um testamento de água antes da instalación definiti va da cabine no local que lhe é desti nado.

Uso

Pentru a evita oriceti potențiale infecții bacteriene, este important să curățați în mod regulat cabina câinelui dumneavoastră. Din acest motiv, respectați indicațiile date pentru lapiețe și nu utilizațiti pentru a curăța produsele certificate de lapiețe care pot contamina cabina.

- Atenție la faptul că nu trebuie săutiliza r produse de curățare care conțin acetona , sau cloro sau cu amoníaco (lexívia). Todautiliza ção desseti po de produtos ocasionará automáti camente uma deterioração rapida dos elementos cromados (ex: jactos de massagem, torneiras, chuveiro, etc) e os elementos em acrílico ficam amarelos (ex: base e tecto).

- Attention quando a cabine fôrutilizada por crianças : no laisse as crianças sem vigilância a não ser que as mesmas sejam já responsáveis e que tenham recebido instruções pela parte dos pais e que tenham comprehendido bem autiliza ção desta cabine de duche. De qualquer forma no é aconselhável deixarutiliza r esta cabine de duche às crianças sem serem vigiadas pelos pais. Estes não devem dejar as crianças brincar com a cabine de duche.

- Această cabină nu trebuie să fieutilizada de către persoane (inclusiv copii) cu mobilitate sau o anumită dispoziție senzorială sau redusă mintal, cu excepția cazului în care acestea sunt supravegheate sau au primit instrucțiunile corespunzătoare ale persoanelor responsabile de siguranța sa.

- Nu trebuieutiliza r alte aparate electrice în interiorul cabinei, în special aparate care produc vapori sau umidificatoare.

Instrucțiuni de preinstalare

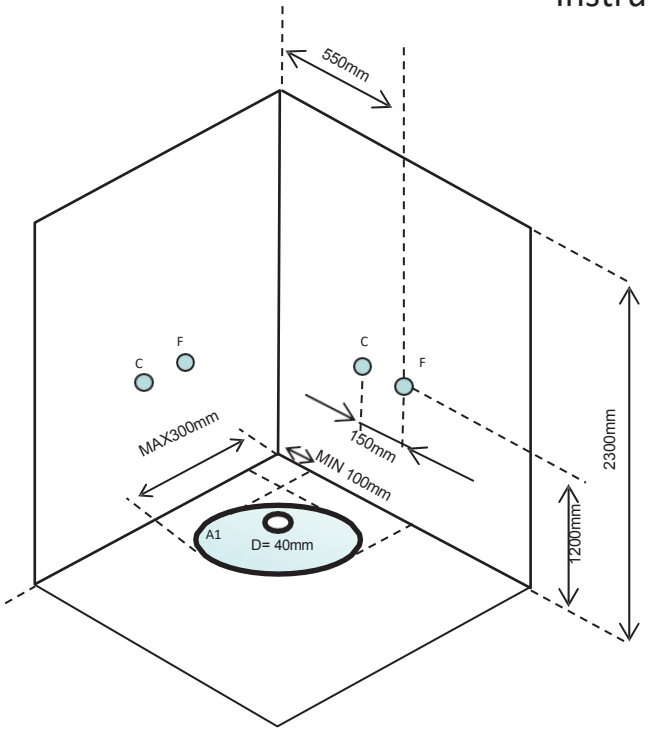

C: Agua Quente F: Agua Fria

D: Punto de Escoamento

A1: Possivél Punto Escoamento

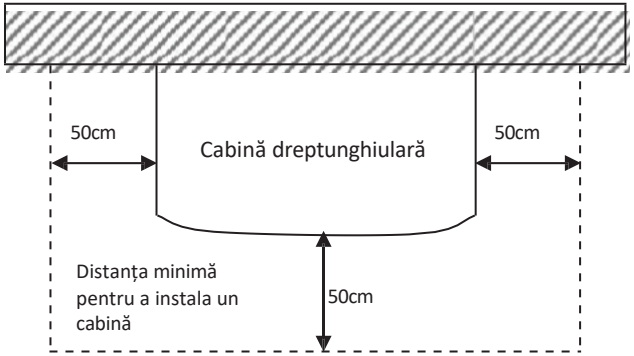

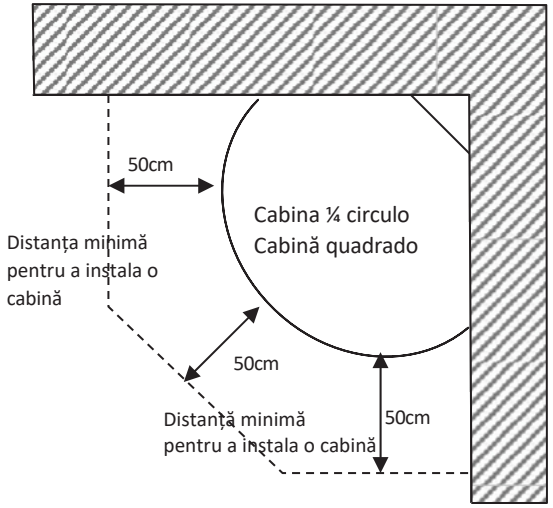

NOTE DE AVIS

-O BANHEIRO TEM DE ESTAR COMPLET LADRILHADO E NIVELADO.

-NÃO DEVE ESTAR NENHUM SANITARIO COLOCADO A UMA DISTANCIA INFERIOR DE 50CM.

-PRECISA-SE DE UMA ALTURA DE TETO DE 2.30.

-A TOMADA DE ESCOAMENTO TEM DE ESTAR ABAIXO DO NIVEL DO CHÃO UNS 2CM PARA FACILITAR A PENDENTE E INCORPORAR UMA CURVA PVC PARA FACILITAR A CONEXÃO DO TUBO DE ESCOAMENTO.

-TREPTELE DE APĂ TREBUIE SĂ FIE NIVELATE CU AZULEJOSUL.

Instalarea cabinei dvs. este completă. Înainte de a turna apă în cabină, este esențial să verificați nivelul cabinei și să vă asigurați că presiunea apei care circulă în circuit nu este prea mare. Presiunea trebuie să fie între 3 și 4 bari. O presiune ridicată poate provoca deteriorarea canalizării și cauza scurgeri de apă.

Întrebări– Răspunsuri cu privire la utilizarea cabinei sale de ducă Aurlane

Întrebare : Apa se scurge din unul dintre tuburile de conectare a jactoanelor.

Răspuns :
– Braçadeiras em inox que permitem de apertar os tubos sobre os jactos certamente que non estão bem apertadas. Deschideți-le cu ajutorul unui aliat. Dacă tuburile sunt înfundate, contactați vânzătorul.

– A pressure da água ultrapassa os 4 bars, baixe a presión. A sa canalizare nu este bine dimensionată pentru a putea suporta mai mult de 4 bari de presiune.

Întrebare : A água corre no chão, no interior da cabine.

Răspuns :
– Se a cabine non estiver instalada de forma equlibrada ou bem a plano ou in caso de una fraca evacuação das águas, é possible que a água se infiltreze ao nível dos oríficios dos parafusos prezente na base. În acest caz, scoateți-o pentru a putea accesa partea de trás, desaparafuse os parafusos de baixo e aplique uma gota de silicone no oriíficio. Volte a apertar esses parafusos no silicone ainda fresco e espere 24h antes de voltar a fazer correr água na cabine.

– A fuga pode vir do ralo. Será que à volta do ralo, pôs bem uma camada de silicon quando fez a instalação da cabine ?, como é indicado na deste manual ?
Se não fez assim, é necessário aplicar uma junta de silicon toda à volta do ralo. Verificați în egală măsură dacă cele două părți ale conductei (interiorul și exteriorul cabinei) sunt corect perforate, atât timp cât îmbinarea dintre conductă și sifonul cabinei nu este deschisă.

– Verificați deschiderea celor 2 flexibile de alimentare a apei calde și a apei reci. Se estiverem demasiado apertados as extremidades dos flexíveis podem estar estar deterioradas. Neste caso é absolutamente indispensabile de os trocar senão corre o risco de fugas de água e inundações.

Întrebare: A canalização tem fugas de água.

Răspuns :
– Verificați dacă joncțiunile dintre perete și amestecător sunt amplasate corect. Pode desaparafusar a canalização se esta já estiver fixada à parede. Dacă nu există probleme la nivelul joncțiunilor, verificați următoarele pontoane.

– Se poate întâmpla ca cartușul din ceramică care se găsește în interiorul amestecătorului să fie în afara locului său. În acest caz, este necesar să demontați misturadorul și cartucho correctamente e voltar a montar o misturador.

- Asigurați-vă că cele 3 articulații circulare ale cartușului de ceramică din interiorul misturadorului nu sunt suficient de unse cu ulei. Neste caso, desmonte o o cartucho, aplique um pouco de óleo sobre as juntas e monte de novo o misturador.

Pergunta : A porta está mal ajustada e fecha mal.

Răspuns:
– Înainte de a verifica aperto dos rodízios : certamente que víu que os rodízios têm um eixo descentralizado. Pentru ca portiera să se fixeze corect, este necesar ca eixo da descentração să fie orientat în aceeași manieră în toate tijele.

– Este posibil ca profilul să nu fie encaixat de formă uniformă în toată lungimea peretelui de sticlă. În acest caz, encaixați un fundo ao longo de toda a parede.

– Este posibil ca pozele celor două împreună magnetice să fie opuse.
Neste caso, desencaixe una das 2 juntas magnéticas e encaixe-a de novo no outro sentido.

Întrebare: Elementele cromate ale cabinei sunt la fel ca cele pictate. Răspuns :
- Certamente que utilizou produtos de limpeza que conter acetona, cloro ou amoníaco (lexívia) apesar das recomendaciones que lhe fizémos na primera página deste manual. Singura soluție la această problemă este encomendarea elementele stragados ao seu vendedor.

Pentru orice altă problemă care apare cu cabina dumneavoastră, puteți intra în contact cu vânzătorul dumneavoastră.

NL

Instalare-informații relevante

Garanție

- Deze douchecabine dient geïnstalleerd te worden door een erkende installateur. Onze firma wijst elke verantwoordelijkheid af en behoudt zich het recht voor geen garantie te verlenden als dit product niet wordt geïnstalleerd voor een erkende installateur (de installatienota dient als bewijs). voor elk onderdeel geldt dat voor de garantie de aankoopfactuur van het product dient te overlegd.

- Numai componentele produselor AURLANE sunt acoperite de garanție pentru o perioadă de 1 an. Omdat de installatie niet door ons wordt verricht, valt het installatiewerk niet onder de garantie van AURLANE. Piesele cu defect de fabricație și piesele deteriorate pot fi comandate de la distribuitorul care le-a vândut, dar costurile de manoperă pentru înlocuirea pieselor nu vor fi acoperite de AURLANE în nici un fel.

- Het is noodzakelijk om de staat van elk onderdeel te controleren bij het uitpakken. Reclamațiile privind calitatea produsului vor fi luate în considerare numai dacă reclamația este primită în termen de 14 zile de la primirea produsului.

Instalare

- De cabine mag in geen geval weggewerkt te worden in muren of in de vloer. De achterkant van de douchecabine dient bereikbaar te blijven in verband met eventuelluele aansluitingsproblemen.

- Wij wijzen u er van tevoren op dat het monteren door minimaal twee Personen moet worden uitgevoerd zodat bepaalde onderdelen tegelijkertijd vastgehouden en vastgezet kunnende worden worden worden worden.

- Glazen onderdelen zijn gemaakt van gehard glas om te voldoen aan de veiligheidsnormen. În cazul unei clape, sticla călită este tăiată în bucăți (fără bucăți ascuțite). Prin urmare, aceste elemente trebuie plasate cu cea mai mare atenție. Următoarele se aplică accesoriilor care au fost plasate pe rafturile de sticlă (mânere pentru uși, suporturi de perete, rafturi pentru capul de duș, toaletă manuală etc.).

- De druk van het aangevoerde water mag niet hoger zijn dan 2 tot 4 bar. As deze druk wordt overschreden, heeft dat een nadelige invloed op het product. Dacă presiunea apei este prea scăzută, se recomandă utilizarea unei pompe de presiune. Vă rugăm să contactați instalatorul pentru acest lucru. Dacă presiunea este prea mare, este posibil să existe scurgeri în conductele cabinei.

- Pentru a facilita instalarea cabinei, elemente precum razele sau macaralele sunt întotdeauna montate la produs de către tehnicieni. Cu toate acestea, trebuie să se verifice întotdeauna dacă aceste elemente sunt drenate corespunzător, iar nivelul apei trebuie verificat înainte de instalarea cabinei.

Utilizare

- Pentru a preveni infecțiile bacteriene, cabina de duș trebuie curățată în mod regulat. Țineți cont de instrucțiunile de igienizare. Utilizați numai produse de dezinfecție protejate.
- Schoonmaakproducten die aceton or chloor bevatten, mogen niet worden gebruikt. Acest lucru este valabil și pentru apa amoniacală (bleekwater). Deze producten leiden onmiddellijk to beschadiging van de chroom onderdelen (bijv.: massagesproeiers, kranen, douchekop, etc.). Acrylonderdelen worden geel (bijv. douchebak et plafond).

- Let het gebruik door kinderen van de douchecabine: kinderen mogen de douchecabine alleen gebruiken als hun ouders hebben uitgelegd hoe de cabine werkt en als zij dat kunnen begrijpen. Het wordt afgeraden om kinderen gebruik te laten maken van de cabine zonder toezicht van de ouders. Părinții trebuie să se asigure că copiii nu se joacă în cabina de duș.

- Deze cabine is niet geschikt voor personen (incluief kinderen) met lichamelijke, zintuiglijke ou geestelijke beperkingen, tenzij zij onder toezicht gebruik maken van de cabine o instructies hebben ontvangen van personen die voor hun veiligheid verantwoordelijk zijn.

- Nu introduceți în cabina de duș alte produse electrice, precum și produse care au fost descoperite sau care prezintă urme de praf de pușcă.

Instrucțiuni pentru instalare

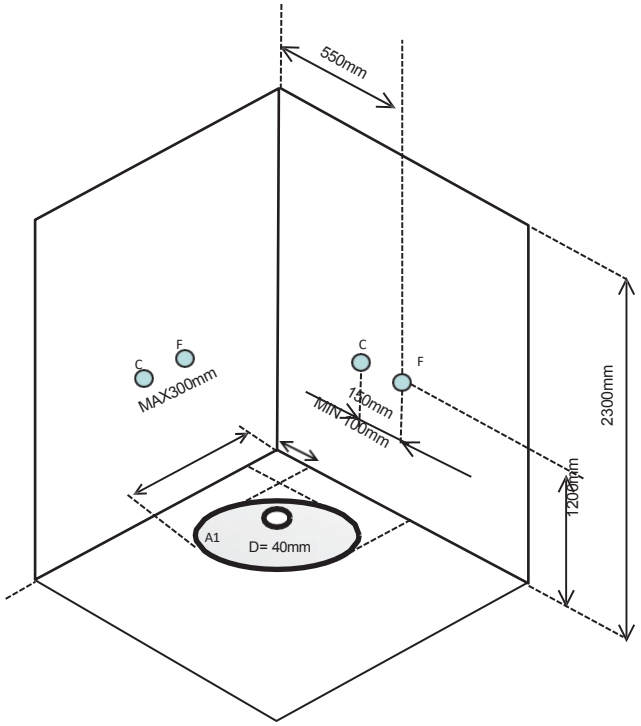

Punctele de contact electrice trebuie să fie prevăzute cu un opritor cu o lungime de 1,5 m și cu 3 șaibe.

Chamfer (bruin)
Blauw (neutraal)
Aarding (groen-geel)

C : Apă caldă F : Apă caldă D : Afvoerpunt
A1 : Punere la dispoziție mai mare

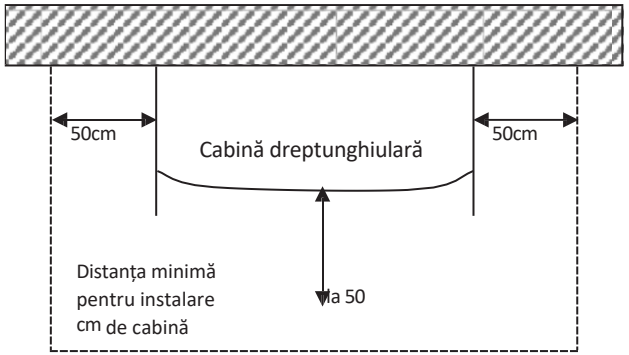

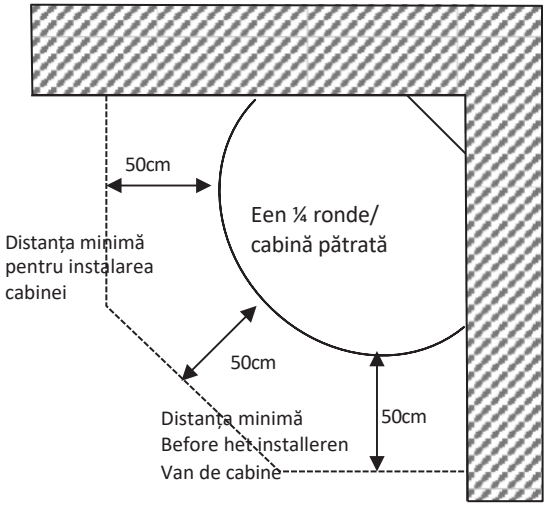

INFORMAȚII

- DE DOUCHE DIENT VOLLEDIG BETEGELD TE ZIJN EN WATERPAS. - NU EXISTĂ INSTALAȚII SANITARE LA O DISTANȚĂ DE 50 CM.
- DE PLAFONDHOOGTE DIENT MINIMAAL 2,30 MM TE BEDRAGEN
- DE AFVOER DIENT ZICH OP ONGEVEER 2 CM ONDER DE GROND TE BEVINDEN OM DE AFVOER VAN HET WATER TE VERGEMAKKIJKEN EN OM EEN PVC-BOCHT TE KUNNEN AANBRENGEN OP DE AFVOERBUIS.
- DE WATERAANVOER DIENT ZICH OP DEZELFDE HOOGTE TE BEVINDEN ALS DE VLOERTEGELS
- VOOR DE ELEKTRCITEIT DIENT GEBRUIK TE WORDEN GEMAAKT VAN EEN WATERDICHTE AANSLUITDOOS.

U bent nu klaar met het installeren van de douchecabine. Voordat u water gebruikt in de douchecabine, moet u de waterdichtheid van de hele cabine controleren en dient u ervoor te zorgen dat de druk van het water in het circuit niet te hoog is. De druk mag niet hoger zijn dan 2-4 bar. Dacă presiunea este mai mare de atât, supapele pot fi deteriorate și pot apărea scurgeri.

Vragen− Antwoorden over het gebruik van de douchecabine van Aurlane

Vraag : Een van de aangesloten leidingen lekt.

Răspuns :
− een van de inox leidingklemmen van de leiding is niet goed aangedraaid.
Îndepărtați clemenții cu ajutorul unui cârlig. Opriți contactul cu winkelier-ul atunci când clemele sunt deteriorate.

− zorg dat de druk lager wordt als de druk van het water hoger is dan 4 bar. De buizen zijn niet geschikt voor meer dan 4 bar.

Vraag : Apa de pe gârlă se scurge prin cabină.

Răspuns :
− Dacă cabina nu este etanșă sau dacă ventilatorul este prea mic, este posibil ca apa să se scurgă din tava de duș. În acest caz, deplasați cabina în față, scoateți șuruburile de pe marginea inferioară a rezervorului și turnați puțin silicon în rezervor.
Draai vervolgens de schroeven weer vast in de silicon en laat het 24 uur opdrogen voordat u water in de cabine water gebruikt.

− de lek kan ontstaan bij het afvoergat. Este suficient silicon aplicat pe ventilator în timpul instalării, așa cum se indică în "Stap 1" din acest manual de utilizare? Als dat niet het geval is, controleer de hele contour van de afvoer.
Controleer of beide onderdelen van de afvoer (binnen- en buitenkant) op de juiste wijze zijn aangedraaid en controleer ook of de aansluitmoer tussen de douchebak en de sifon van de cabine goed is aangedraaid.

− controleer of de flexibele leidingen voor de aanvoer van warm en koud water goed zijn aangedraaid. Dacă sunt montate prea strâns, capătul curelelor flexibile se poate rupe. În acest caz, arcurile sunt utilizate pentru a preveni deteriorarea apei.

Vraag : De kranen lekken.

Răspuns :
− Controleer of er een pakking aanwezig is op de juiste plaats tussen de wand en de mengkraan. Eliberați macaralele dacă ambalajul este plasat doar pe peretele dușului. Verificați următoarele puncte dacă aveți probleme cu ambalajul.

− Het is mogelijk dat de keramische huls aan de binnenkant van de mengkraan verschoven is.
In dat geval dient u de huls te demonteren, op de juiste plaats aan te aan en de mengkraan aansluiten.

− Het is mogelijk dat de 3 ronde pakkingen aan de binnenkant van de mengkraan niet goed zijn ingevet.
În acest caz, scoateți mânerele și înlocuiți pachetele.
vervolgens de mengkraan monteren.

Vraag : Deur is niet goed afgesteld en sluit niet goed. Răspuns :
− Controleer eerst of de rolletjes goed zijn aangedraaid: u ziet dat de as van de wieltjes niet in het middel zit. om te zorgen voor dat de deur goed sluit, dient de as van alle rollletjes dezelfde kant op te staan.

− Het kan zijn dat het profiel niet overal op dezelfde wijze is ingedrukt langs de wand. Druk het in dat geval het profiel goed in langs de hele wand.

- Het kan zijn dat de magnetische polen van de twee magnetische koppelingen tegenover elkaar staan. Haal in dat geval een van de 2 magnetische koppelingen af en breng deze weer aan in de tegenovergestelde richting.

Vraag : Er zijn vlekken op de chroom onderdelen. Răspuns :
− U heeft ondanks de aanwijzingen op pagina 1 van de gebruikershandleiding waarschijnlijk schoonmaakproducten met aceton of ammoniakwater gebruikt (bleekwater).
Singura soluție este să comandați accesorii noi de la vinificatorul dumneavoastră. Pentru

toate celelalte probleme, vă rugăm să contactați semnalizatorul.

IT

⚠ Citiți înainte de i n s t a l a r e ⚠

Garanție

- AURLANE oferă asupra produselor sale o garanție de 1 an valabilă doar pentru componente. AURLANE non si assume il carico della manodopera e pertanto non offre alcuna garanzia a riguardo. In caso di difetti di fabbricazione accertati o di rottura di un component, l'elemento potrà essere ordinato al distributore che ha venduto la cabina, ma in nessun caso AURLANE si assumerà l'onere della manodopera per la sostituzione.

- L'installazione della cabina doccia va effettuata da un professionista specializzato in impianti sanitari. La nostra azienda declină orice responsabilitate și își rezervă dreptul de a nu onora garanția în cazul în care produsul nu a fost instalat de o persoană calificată (acest lucru nu afectează procedura de instalare). In caso di richieste relative a elementi in garanzia è assolutamente necessario fornire la fattura di acquisto del prodotto.

- Este indispensabil să verificați starea fiecărui element la momentul dezmembrării. Trascorso un periodo di 14 giorni dall'acquisto non verrà preso in considerazione alcun reclamo relativo alla qualità del prodotto.

Instalare

- È assolutamente necessario non incassare la cabina nella parete e nel pavimento. Partea din spate a capacului cabinei trebuie să fie întotdeauna accesibilă în cazurile în care este necesar să se intervină asupra tuturor acciamenti.

- Una premessa: il montaggio dovrà essere effettuato da un minimo di due persone, una per tenere e l'altra per fissare gli elementi che la compongono.

- Gli elementi in cristallo sono in cristallo temperato per ragioni di sicurezza e di conformità alle norme. Il cristallo temperato è progettato per esplodere in frantumi (non taglienti) in caso di urto violento, perciò si raccomanda di trattare questi elementi con estrema cura. Din același motiv, este esențial să nu îndepărtați accesoriile care au căzut pe elementele de cristal (mânerele ușii, șinele, suportul carcasei telefonului, ușa de siguranță etc.).

- La pressione dell'acqua erogata deve essere compresa tra 2 e 4 bar. Depășirea acestor limite nu afectează utilizarea normală a produsului. Se la pressione dell'acqua è troppo bassa si consiglia di installare una pompa di pressione; a questo proposito rivolgersi al proprio distributore di impianti sanitari. Se la pression è troppo elevata c'è il rischio che le tubazioni della cabina presentino delle perdite.

- Pentru a facilita instalarea finală a cabinei, unele componente, cum ar fi rulmenții cu bile sau placa de frecare, pot fi preasamblate. În orice caz, este absolut necesar să verificați poziția elementelor și să efectuați un test al nivelului apei înainte de instalarea finală a cabinei.

Utilizare

- Pentru a preveni defectarea bateriei, este important să curățați compartimentul bateriei în mod regulat. Din acest motiv, se recomandă să urmați instrucțiunile de curățare și întreținere și să nu utilizați niciun alt produs pentru întreținere. Non utilize detergenti che contengano acetone, cloro o candeggina. L'utilizzo di prodotti del genere comporterebbe un rapido deterioramento dei componenti cromati (quali gli ugelli per l'idromassaggio, la rubinetteria, la doccia telefono ecc.) e l'ingiallimento degli elementi in acrilico (per es. il piatto doccia e il tetto).

- În ceea ce privește utilizarea cabinei de către copii sau ragazzini, vă rugăm să fiți atenți la următoarele: utilizarea cabinei în prezența tutorelui este permisă numai ragazziniilor responsabili și celor instruiți în mod specific de către părinții lor să utilizeze cabine de acest tip. În general, însă, utilizarea acestui tip de cabinete de către copii este interzisă fără acordul părinților acestora. I genitori dovranno accertarsi che i ragazzini non si mettano a giocare con la cabina.

- La cabina non va utilizzata da persone (ragazzini compresi) con mobilità e abilità sensoriali o mentali ridotte a meno che siano sotto sorveglianza o abbiano ricevuto opportune istruzioni da chi sia responsabile della loro sicurezza.

- Nu utilizați în interiorul cabinei aparate electrice de natură variabilă, în special aparate care produc vapori sau umidificatoare.

Instrucțiuni de preinstalare

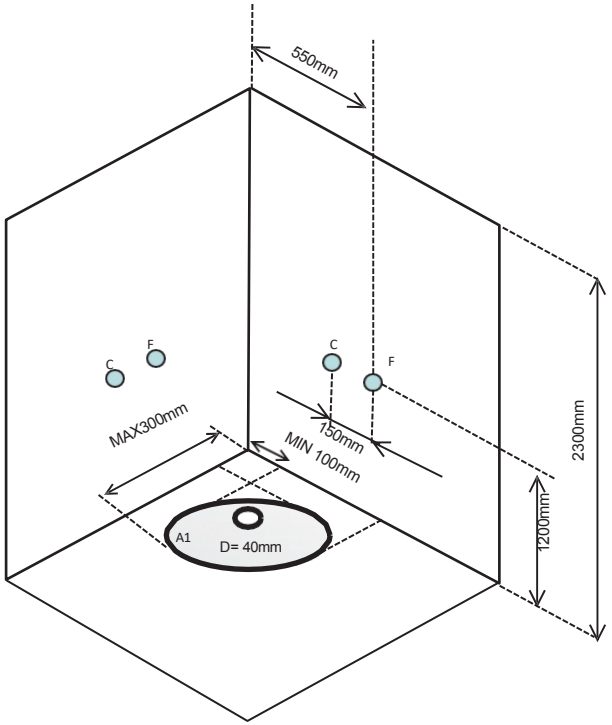

Dovrà uscire dalla scatola elettrica un fusibile lungo 1,5 m con 3 connettori Fase (marrone)
Neutro (blu)
Terra (verde și galben)

C: Acqua calda F:
Acqua fredda D:
Punto di scolo
A1: Punto di possibile scolo

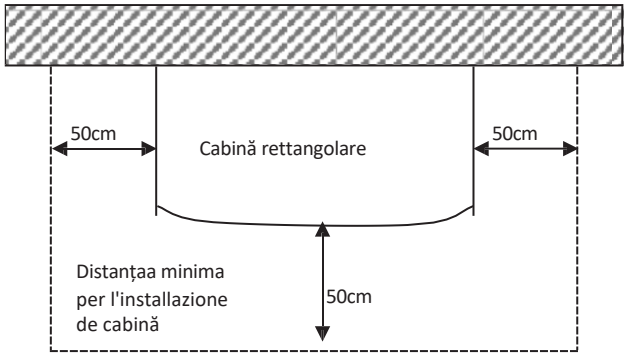

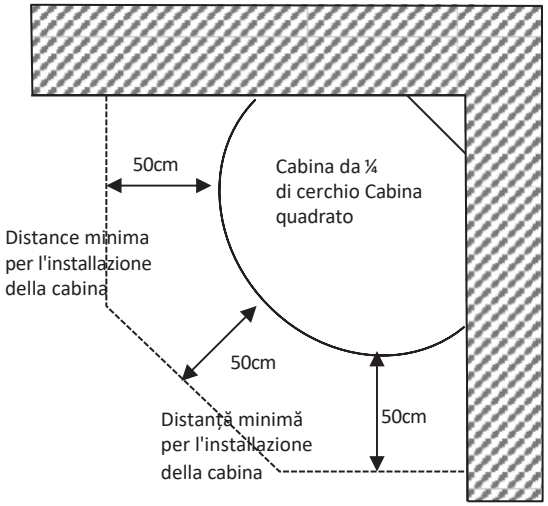

NOTĂ INFORMATIVĂ

- LA DOCCIA DEVE ESSERE INTERAMENTE PIASTRELLATA E PERFETTAMENTE IN PIANO.
- NICIUN ELEMENT SANITAR NU TREBUIE SĂ SE AFLE LA O DISTANȚĂ MAI MICĂ DE 50 CM.
- L'ALTEZZA DEL TETTO DEVE ESSERE MINIMO DI 2,30
- LA VIA DI SCOLO DEVE TROVARSI A CIRCA 2 CM SOTTO IL LIVELLO DEL PAVIMENTO PER FACILITARE LO SCARICO. INTRODUCEȚI UN ELEMENT CU GOMITO ÎN PVC CARE SĂ FACILITEZE RACORDAREA TUBULUI DE EVACUARE.
- I RACCORDI DELL'ACQUA DEVONO ESSERE A LIVELLO DELLE PIASTRELLE
- CONECTAREA ELECTRICĂ VA FI EFECTUATĂ UTILIZÂND O CUTIE DE CONECTARE LA O PRIZĂ STAȚIONARĂ

L'installazione della cabina doccia è terminata. Înainte de golirea apei, verificați dacă cabina este în stare bună în întregime și asigurați-vă că ⚠ ressione dell'acqua in circolo non sia eccessiva. Presiunea trebuie să fie între 2 și 4 bar. Dacă presiunea este prea mare, se pot deteriora tuburile ⚠ și se pot produce daune.

Întrebări și răspunsuri legate de utilizarea cabinei cu duș Aurlane

Întrebare : Un tub de conectare a ugerilor pierde apă.

Răspuns :

– i collari di serraggio in acciaio che consentono di fissare i tubi agli ugelli non sono stretti a sufficienza. Stringerli con l'aiuto di una pinza. Se sono difettosi rivolgersi al rivenditore.

– la pression dell'acqua supera i 4 bar, reduce la pression.

Le tubazioni non sono dimensionate per sopportare pressioni superiori ai 4 bar.

Cerere : Cola dell'acqua sul pavimento all'esterno della cabina.

Răspuns :

– nel caso in cui la cabina non sia stata installata perfettamente in piano or in caso di perdita lieve è possibile che l'acqua filtri dai fori delle viti del piatto.

În acest caz, intrați în cabină. Sulla parte posteriore svitare le viti del piatto e applicare al foro una piccola quantità di silicon. Riavvitare la vite nel silicone ancora fresco e attendere 24 ore perché asciughi prima di riaprire l'acqua.

- la perdita potrebbe provenire dallo scarico. Il contorno dello scarico dovrebbe essere stato sigillato con silicon al momento dell'installazione della cabina come previsto dalla "Fase N˚1" di questo guida. În caz contrar aplicați siliconul pe lungimea părții centrale a carabinierului pentru a vă asigura că acesta rămâne în poziție. Controlați că cele două părți ale descărcării (lato interno și lato esterno della cabina) siano correttamente serrate e verifica anche il dado di giunzione tra lo scarico e il sifone.

– controllo il serraggio dei 2 tubi flessibili di arrivo dell'acqua calda e fredda. Un serraggio eccessivo potrebbe avere allentato i capi dei tubi flessibili.

În acest caz, este necesar să le înlocuiți pentru a nu risca daune cauzate de scurgerea apei.

Domanda : La rubinetteria perde.

Răspuns :

– Controllare che le guarnizioni tra parete e miscelatore siano presenti e bene alloggiate. Svitare la rubinetteria (se è già stata fissata alla parete). Dacă nu apare nicio problemă la nivelul garniturilor, controlați următoarele puncte.

– È possibile che la cartuccia ceramica interna al miscelatore si sia spostata.

În acest caz, demontați cartușul, ridicați-l corect și montați miscelatorul.

È possibile che le 3 guarnizioni circolari della cartuccia ceramica non siano più ingrassate a sufficienza. În acest caz, demontați cartușul, aplicați un pic de grăsime pe garnituri și montați cartușul.

Întrebare : Ușa este reglată male și nu se închide corect.

Răspuns :

- Innanzitutto controllo il serraggio delle rotelle: le rotelle hanno un asse decentrato. Pentru o închidere perfectă este indispensabil ca axele roților să aibă același versant.

– Este posibil ca profilatul să nu fie introdus și calcat în mod uniform lungo la parete di cristallo. in tal caso spingerlo fino in fondo e calcarlo per tutta la lunghezza.

– È possibile che i poli magnetici delle due guarnizioni magnetiche siano in opposizione.

In tal caso sfilare una delle 2 guarnizioni magnetiche e infilarla nuovamente nel verso opposto.

Întrebare : Elementele cromate ale cabinei sunt macchiate.

Răspuns :

– Probabil că ați folosit detergenți care conțin acetonă, cloro sau candeggina, deși recomandările conținute în prima pagină a ghidului.

Singura soluție la această problemă este să organizați livrarea elementelor la furnizor.

Pentru orice altă problemă cu cabina, contactați furnizorul.

SE

Läs instruktionerna före monteringen

Garanție

- Produsele AURLANE sunt garantate timp de 1 an care este perioada de garanție finală. Atunci când AURLANE nu instalează produsul, emitem o altă garanție pentru instalarea. Dacă din orice fel sau dacă ușa cabinei de duș este defectă, puteți confirma ușa nouă cu clientul care a achiziționat cabina de duș de la dealer, AURLANE vă va trimite o copie a facturii pentru această ușă.

- Carcasele de duș pot fi instalate numai de către un VVS-montör autorizat. Contractul va fi emis astfel încât să se asigure că produsul nu a fost asamblat de personal neautorizat (factura de asamblare este valabilă ca parte integrantă a). Dacă utilizați da garanția pentru o componentă care nu este acoperită de aceasta, trebuie să vizitați toate și să verificați ambalajul produsului o.

- Părerea mea este că ar trebui să verificați toate detaliile comenzii dvs. atunci când ambalați produsul la . Reklamationer gällande produktens kvalitet som inkommer senare än 14 dagar efter köpet kommer inte att behandlas.

Montering

- Cabinele de duș nu pot fi instalate în perete sau în pământ. Băile cu cabină de duș sunt, de asemenea, potrivite pentru utilizare la .

- Am dori să fim conștienți de faptul că cel puțin două persoane sunt implicate în instalare, astfel încât o persoană să poată fi implicată și cealaltă să își poată îndeplini rolul de componente.

- Pentru instalarea unei cabine de duș sub acoperire, poate fi utilizat pentru a selecta componentele, de exemplu fitingurile și robineții, care pot fi instalate pe produs. În ciuda , este absolut necesar s ă verificați instalarea acestei componente și să efectuați un test cu următorul link pentru a vă asigura că cabina de duș este instalată corect.

- Componentele de sticlă sunt realizate din sticlă dură pentru un standard de securitate ridicat . Sticla în cauză este vândută la , vezi at hela glaskroppen spricker i många, små (inte vassa) skärvor, därför skör aveți hantera glaskomponenterna mit stor försi ghet. Din același motiv, este absolut necesar să folosiți pentru acest g atunci când instalați componentele din sticlă (căzi de duș, dulapuri, căzi de duș, căzi de duș manual, etc.).

Schimbare

- Este gt att du regelbundet rengör din duschkabin för att undvika bakteriehärdar. Vă rugăm să consultați pentru informații suplimentare privind și toate tipurile de agenți de curățare.

- Avertisment: Nu utilizați produse de curățare care conțin acetonă, clor sau amoniac. Dacă se utilizează aceste produse, produsul trebuie curățat automat skt att slitas mycket snabbt (ex.: căni de masaj, robinete, furtunuri de duș etc.) și nu trebuie utilizat acrilatul (ex.: d u l a p u r i și robinete).

- Dacă utilizatorul dorește să schimbe cabina de duș: În cele din urmă, utilizatorul care a primit instrucțiuni cu privire la modul de schimbare a cabinei de duș și la modul în care utilizatorul poate schimba cabina de duș din exterior. În ciuda , toți utilizatorii care și-au schimbat cabina de duș sunt bineveniți. Persoanele suplimentare trebuie să se asigure că bara nu curge cu cabinele de duș.

- Cabinele de duș nu pot fi utilizate de persoane (inclusiv grajduri) care au un handicap limitat sau probleme senzoriale și/sau psihologice onshinder om de inte står unter uppsikt, eller har fått instrukt oner, vom dem ansvarar für deras säkerhet.

- Nu utilizați aparate electrice în cabina de duș, cu alte cuvinte, aparate care generează electricitate sau funcționează pe .

Notificare pentru asamblare

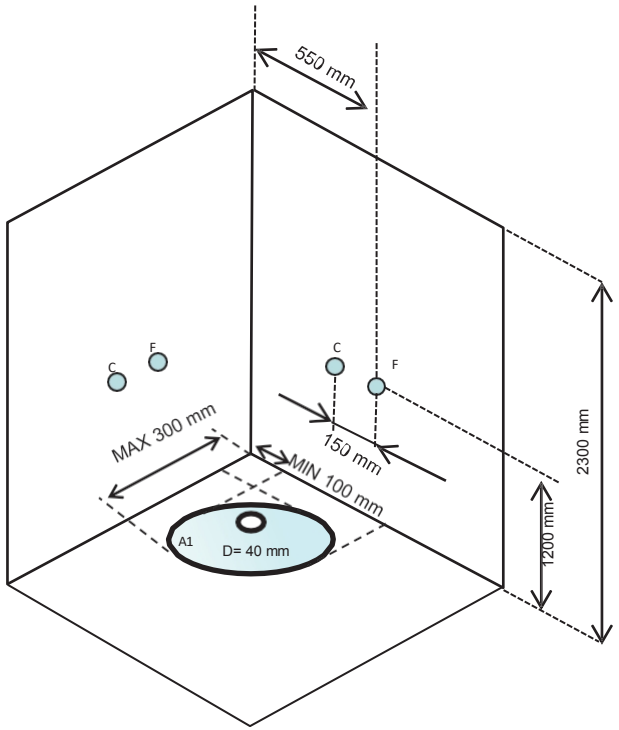

C: varmvatten
F: kallvatten D: avlopp
A1: möjligt avlopp

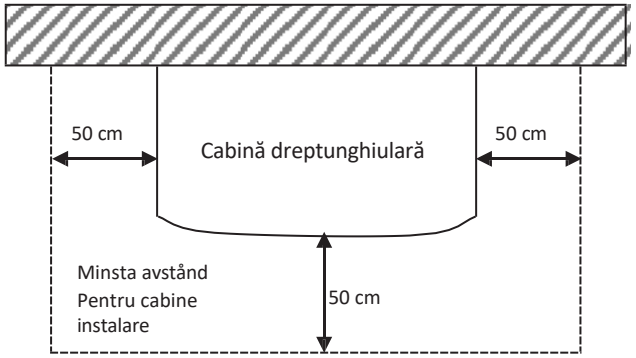

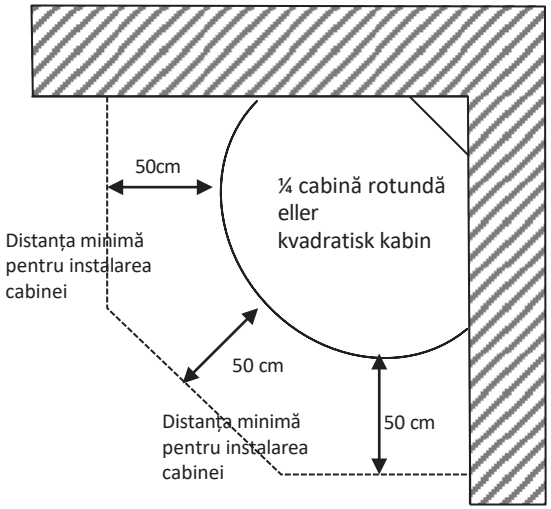

INFORMAȚII

- DUȘURILE AU FOST UN PUNCT CULMINANT ȘI UN PLAN COMPLET.
- NU EXISTĂ COMPONENTE SANITARE CU UN DIAMETRU DE 50 CM.
- ÎNĂLȚIMEA TREBUIE SĂ FIE DE CEL PUȚIN 2,30 METRI.
- ROBINETUL TREBUIE POZIȚIONAT LA APROXIMATIV 2 CM SUB NIVELUL PERETELUI PENTRU A PREVENI ALUNECAREA ACESTUIA. TREBUIE MONTAT UN BLOC DE PVC PENTRU A PREVENI ALUNECAREA ROBINETULUI.
- VATTENKOPPLINGARNA ESTE PE PICIOR DE EGALITATE CU KAKLET.

Acum instalarea cabinei dvs. de duș este clară. Dacă doriți să utilizați o cabină de duș, este absolut necesar să verificați dacă cabina este activă și să verificați dacă presiunea apei din sistem nu este prea mare. Kitul de testare trebuie să aibă o presiune maximă de 2 și 4 bar. Un test la presiune ridicată poate duce la scurgeri și alte pierderi ale supapei.

Comentarii despre cabina AURLANE-duschkabin

Fråga: Vatten läcker ut ur ett av munstyckenas skarvrör.

Svar:
Cârlig din oțel inoxidabil, care este utilizat pentru a asigura cea mai bună curățare posibilă a munițiilor, Nu este prea departe. Trageți-o cu un mâner. Contactați centrul de service d a c ă aveți o reclamație.

– Vattentrycket este de peste 4 bar, a se vedea kitul de testare. Cablajul nu este proiectat pentru o presiune mai mare de 4 bar

Fråga: Tatăl este plecat din cabană pe terenul de golf.

Svar:
– Dacă cabanele nu sunt bine amplasate pe terenul de golf sau dacă nu sunt utilizate pentru perioade lungi de timp
În cazul în care societatea nu este în măsură să facă acest lucru, ea poate fi împiedicată să se alinieze celor trei pe coastă. Desenați pe cabină pentru a ajunge la baie.
Curățați carcasa exterioară și umpleți-o cu o picătură de silicon.
Sigiliul din capacul de silicon a fost strâns și n u a fost îndepărtat timp de 24 de ore.

– Läckan poate ieși din încuietoare. A fost aplicat berbecul cu silicon în timpul instalării, în conformitate cu instrucțiunile din secțiunea 1?
Dacă nu, este necesar să aplicați un strat de silicon pe capac.
De asemenea, verificați dacă încuietoarea este d e c o n e c t a t ă corespunzător, atât în interiorul, cât și în exteriorul cabinei; acest lucru este valabil și pentru piulița de cuplare de pe încuietoare și sifonen.

–– Verificați dacă sursa de alimentare este conectată. Dacă nu este cazul, se poate presupune că schimbarea nu este încă finalizată. În acest caz, carcasa exterioară trebuie îndepărtată,
În orice caz, riscați să vă pierdeți favoritul.

Fråga: Armaturerna este inte täta.

Svar:
– Verificați dacă ambalajul este la locul său în orice moment ș i dacă este aproape ordonat. Nu demontați fitingurile atunci când
redan a fost montat pe vehicul. Dacă nu găsiți nicio problemă cu ambalajul, puteți verifica alte puncte.

– Se poate spune că patronul ceramicii lui Blandar s-a descurcat bine.
În acest caz, cartușele sunt scoase și plasate în poziția din dreapta în depozitul de deșeuri.

– Este posibil ca cele trei unități de ambalare rotunde din patronul ceramic să aibă o durată lungă de viață. În acest caz, scoateți cartușele,
Umpleți pachetul cu unsoare ușoară și montați blandarenul deasupra.

Fråga: Uscarea este corectă și întotdeauna nu este ușoară.

Svar:
– Verificați conținutul locuinței dumneavoastră. You ser att hjulen au o axă decentrată. Pentru ca ușa să se potrivească perfect, această axă trebuie să aibă aceeași direcție pe toate balamalele.

– Acest lucru poate însemna că profilul de-a lungul geamului nu este ordonat și nu este deteriorat. În acest caz, aproape că încercați să păstrați geamul curat.

– Poate fi necesar să repetați polaritatea magnetică a încuietorii magnetice. În acest caz, trebuie să utilizați una dintre cele două încuietori magnetice și să o opriți în direcția corespunzătoare.

Fråga: Delarna av krom har små inbrända punkter.

Svar:
- În ciuda recomandării din prima zi de utilizare, nu ați folosit niciun agent de curățare care să conțină acetonă, clor sau amoniac. Soluția finală la această problemă este să comandați componente noi pentru aplicația dvs.

Dacă aveți alte probleme cu cabina dvs. de duș, vă rugăm să contactați centrul dvs. de service.

NU

Les instruksjonene f ør monteringen

Garanție

• Produsele de la AURLANE au o garanție pentru un an care poate fi utilizată pentru bunurile rezervate. Deoarece nu este intenția noastră să lucrați ører arbeidet, avem o garanție pe arbeidet som blir utført. Dacă aveți un defect al produsului sau dacă una dintre piesele l dusjkabinett este defectă, această piesă poate fi ștearsă de către dealerul pe care l-ați ales

dette dusjkabinett et. Costurile forței de muncă care nu sunt acoperite de AURLANE nu sunt acoperite de contractul cu societatea în niciunul dintre aceste domenii.

• Dette dusjkabinett et må monteres av en VVS-installatør. Compania în cauză nu are un nivel atât de ridicat de responsabilitate și vă rugăm să vizitați entil å avvise alle garan kravti dacă produsul nu a fost asamblat dintr-un mâner validat (ploaia pentru lucrările de asamblare va fi vizibilă). Dacă ne trimiteți un cablu care este conectat la o piesă pe care ați achiziționat-o de la , trebuie să fie vizibilă ploaia care documentează faptul că ați achiziționat produsul.

• Det er meget viktig at lstandentil hver enkelt del kontrolleres når produktet tas aus av forpakningen. Reclamațiile care afectează calitatea produsului nu sunt tratate

because we must ar dem senere enn 14 dager ett er at produktet ble kjøpt.

Montering

• Dusjkabinett et må ikke fastmonteres i mur eller i gulvet. Dusjkabinett ets bakside må alltid være lgjengelig slik at man ha r tilgang ltil lkoblingene ved behov.

• Dorim să subliniem faptul că asamblarea trebuie să fie efectuată la de cel puțin o persoană, astfel încât piesele să poată fi ținute aproape împreună ca piese fixe.

• Vannlførselen som koblesl må ha et trykk på mellom 2 og 4 bar. Dacă aceste limite sunt depășite, vă rugăm să contactați și să solicitați utilizarea produsului. Dacă presiunea este prea mare, vă rugăm să contactațil pentru o trykkpump. Contactați dealerul VVS pentru mai multe informații despre e. Deoarece trykket-ul este pentru høyt, acesta este

det fare for at vannet kan trenge ut av vannledningene.

• Acest lucru poate însemna că niciuna dintre componente, cum ar fi disena sau fitingurile, nu sunt montate pe produs. The e gjøres for å forenkle montteringen av dusjkabinett et. It is allikevel meget viktig å kontrollere at disse elementene er fest ordentlig. De asemenea, poate fi necesar să se efectueze un test cu apă curentă pentru dusjkabinett et plasseres der det skal stå.

Componentele din sticlă sunt realizate din sticlă cu scopul de a respecta standardele de siguranță relevante. Sticla este plasată în așa fel încât să se despice în mai multe zone mici (dar nu ascuțite) deoarece nu este pentru o suprafață dură. Din acest motiv, trebuie să fiți atenți ktig atunci când utilizați aceste componente. Din același motiv, este, de asemenea, important săktig fiți atenți ktig atunci când instalațil behøret pe componente din sticlă (material pentru acoperișuri, încălzitoare din sticlă, suporturi pentru dușuri, suporturi pentru mânere etc.).

Bruk

• Det er viktig å rengjøre dusjkabinett et regelmessig for å unngå bakterielle infeksjoner. Nu uitați să verificați dacă există vreo problemă cu rețetele, și nu vă supărați.

-Obs: Nu utilizați agenți de clătire care conțin acetonă, clor sau amoniac. Brewing of slick products automatically leads tol a sterk øknitig av slitasjen på alle deler sombestår av krom (som f.eks. massasjedysene, armaturene, dusjhodet osv.). Samtig dig fører slike rengjøringsmidler l at de delene som besteår av akryl (f.eks. karet og taket) får et gulskjær.

• Ta hensyntil følgende når barn bruker dusjkabinett et: Tillat kun ansvarsbevisste barn å bruke dusjkabine et utentil syn. D isse barna må ha fått forklart hvordan et slikt dusjkabinett fungerer av foreldrene sine. Cu toate acestea, nu vă recomandăm să utilizați cabina de duș fără ajutorul unei uși frontale. Păsările trebuie să aibă grijă să nu

leker med dusjkabinett et.

• The dusjkabinett et må ikke brukes av personer (inkludert barn) som er handikappet eller som har reduserte sensoriske og me ntale evner, så lenge de ikke blir passet på eller har blitt instruert av de personene som er ansvarlige for deres sikkerhet.

• Ikke bruk noen form for andre elektriske apparater inne i dusjkabinett et. Det e gjelder spesielt apparater som gir fra seg d amp og l fuktere.uft

Instrucțiuni de preinstalare

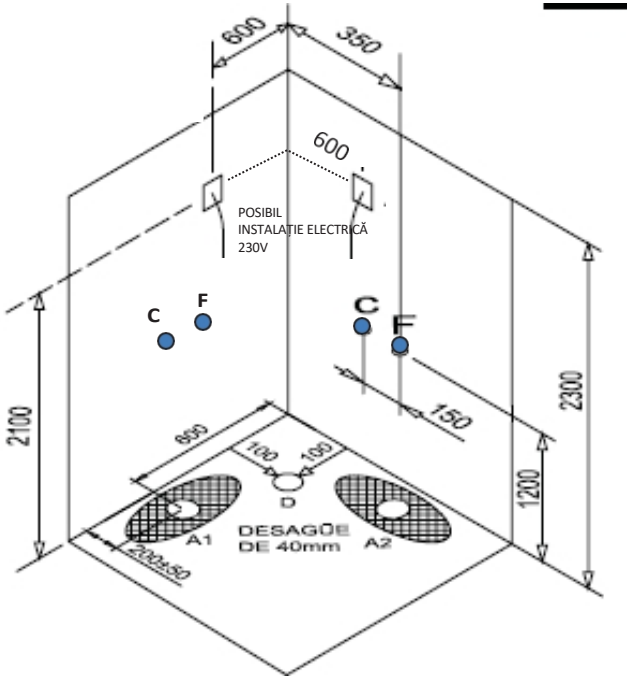

Anvizninger før montering
C : Varmt vann F
: Kaldt vann D :
Avløp
A1 : Mulig avløp

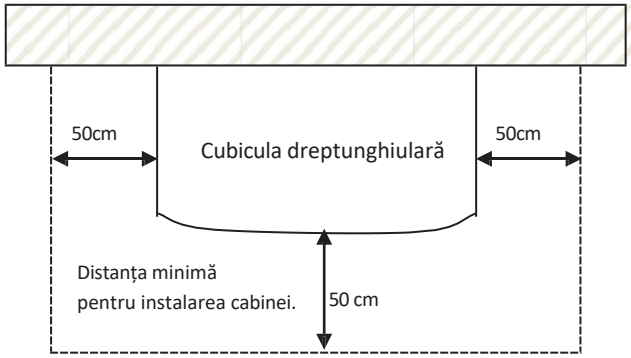

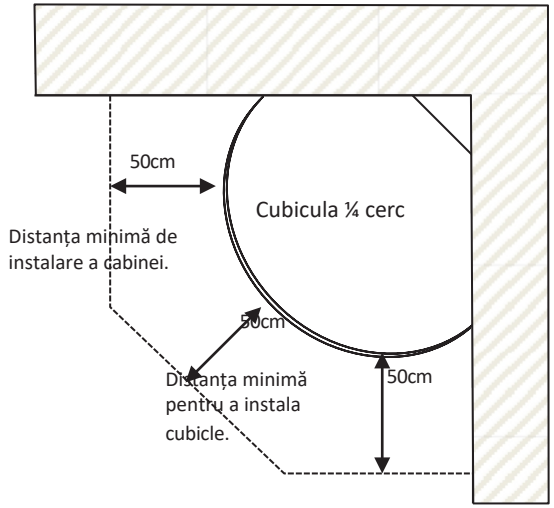

INFORMASJON

- ACEST LUCRU POATE FI COMPLET FLISLAGT OG HELT VANNRETT.
- NU TREBUIE SĂ FIE AMPLASAT ÎNTR-O ZONĂ DE 50 CM.
- PUNCTUL DE DECOLARE TREBUIE SĂ FIE LA CEL PUȚIN 2,30 METRI
- AVLØPET MÅ BEFINNE SEG CA. 2 CM SUB MULURĂ, CA ȘI CUM CAPACUL AR URMA SĂ FIE ÎNDEPĂRTAT. DE ASEMENEA, ESTE POSIBIL SĂ MONTAȚI UN UNGHI DIN PVC CA ȘI CUM AR FI O LITERĂ PENTRU MONTAREA CAPACULUI.
- VANNTILKOBLINGENE POATE FI GĂSIT ÎN ACELAȘI HØYDE CA FLISENE

50 cm
Rektangulært dusjkabinett
Minsteavstand for dusjkabinettets montering
50 cm
¼ dulap rotund sau pătrat Minsteavstand pentru
dusjkabinettets montering

- **Cabina de duș nu este complet asamblată. Dacă aveți nevoie de o cabină de duș, este important să verificați dacă întreaga cabină este goală. De asemenea, trebuie să vă asigurați că sunteți conștient de systemet ikke er for høyt. Presiunea de testare trebuie să fie între 2 și 4 bar. Dacă testul este pentru o presiune ridicată, acest lucru poate duce la deteriorarea conductelor și la scurgerea apei.**
-
-
- **Spørsmål og svar i forbindelse med bruken av ditt Aurlane-dusjkabinett**
-
-
- ***Spørsmål: Det trenger vann ut av et av dysenes forbindelsesrør.***
- **Svar:**
  − Clemele lungi din oțel inoxidabil care trebuie strânse pentru a preveni deteriorarea nu sunt suficient de strânse. Stram dem ved hjelp av en tang. Contactați dealerul dacă sunt deteriorate.

  − Vanntrykket er høyere enn 4 bar. Reduceți presiunea. Luminile cu led nu sunt adecvate pentru utilizare la peste 4 bar.
- ***Spørsmål: Vannet renner ned på gulvet på utsiden av kabinettet.***
- **Svar:**
  − Dacă cabina de duș nu este complet închisă pe sol sau dacă apa iese din cameră, este prea mult să se usuce apa atunci când cele trei fuste sunt montate pe sol. Trekk dusjkabinettet frem slik at du kommer til på baksiden. Curățați noul craniu și umpleți carcasa cu un silicon gros. Skru deretter skruene inn i silikonen, som ikke har tørket enda, og vent til den har tørket vollstendig (24 timer) før du bruker dusjen igjen.

  − Det kan hende at det lekker fra avløpshullet. Este necesar să utilizați silicon în corpul supapei în timpul asamblării, așa cum este descris în etapa 1 a instrucțiunilor? Dacă nu, nu este necesar să utilizați un pachet de silicon pentru etanșare. Cu toate acestea, verificați dacă piesele care urmează să fie etanșate sunt etanșate corespunzător în interiorul și în exteriorul corpului. Același lucru este valabil și pentru piulițele de legare în combinație cu încuietoarea și capacul.
- − Asigurați-vă că începutul pietrișului de valvă se așează corect. Dacă lucrați din greu, este posibil să nu reușiți ca produsul final să se așeze corect. În acest caz, trebuie să îl lăsați afară. În caz contrar, poate duce la scurgeri care pot provoca daune.
-
-
- ***Spørsmål: Armaturene er ikke tette.***
-
- **Svar:**
- − Verificați dacă nu există pachete rupte în compartimentul supapei și al bateriei și dacă acestea sunt bine fixate. Nu încercați să demontați fitingurile, chiar dacă acestea sunt bine fixate pe capac. Verificați următoarele puncte dacă ambalajul este în ordine:
-
- − Se poate întâmpla ca cartușele ceramice din compartimentul bateriei să fie deteriorate. Dacă nu este cazul, cartușele trebuie îndepărtate și poziționate corect pentru baterie.
-
- − Se poate întâmpla ca cele trei pachete rotunde de cartușe ceramice din pachetul de baterii să conțină mai multă unsoare. Dacă nu este cazul, procedați astfel: Scoateți cartușele, ungeți cartușele cu unsoare și montați bateria goală.
-
- ***Spørsmål: Døren er stilt inn feil og kan ikke lukkes ordentlig.***
-
- **Svar:**
- − Verificați în primul rând dacă roțile sunt fixate corect: Puteți vedea că aceste roți au un centru descendent. Pentru ca aceasta să funcționeze perfect, este important ca aceste piese să aibă același centru de greutate pe toate părțile.
-
- − Este important ca profilul să nu fie presat ca și cum ar fi introdus de mult timp pe întreaga suprafață a sticlei. Dacă nu este cazul, trebuie să îl presați ca și cum ar fi fost presat de mult timp pe toată lungimea.
-
- − Este important ca magneții încuietorii magnetice să nu fie în contact cu peretele. Dacă nu este cazul, trebuie să îndepărtați unul dintre magneți și să îl montați pe celălalt.
-
-
- **<u>Spørsmål: Det befinner seg svarte punkter på delene som består av krom.</u>**
-
- **Svar:**
- − Ați ars accidental un agent de ardere care conține acetonă, clor sau amoniac în timpul primelor câteva secunde ale acestei aplicații.
  Ultima soluție este de a comanda noi articole rezervate de la expeditor și de a le utiliza din cele anterioare.
-
- Contactați dealerul dacă aveți orice alte probleme cu dulapurile.
-

CZ

Před montáží si bezpodmínečně přečtěte

Záruka

- Výrobky společnosti AURLANE mají záruku 1 rok pouze na náhradní díly. Protože neprovádíme práci, AURLANE neposkytuje žádnou záruku na pracovní výkon. V případě výrobní vady nebo vadného dílu sprchového koutu mohou být tyto prvky objednány u prodejce, který daný sprchový kout prodal, náklady na práci však při výměně tohoto dílu nebudou v žádném případě společností AURLANE převzaty.
- Montáž tohoto sprchového koutu musí být prováděna odborníkem v oblasti sanitárních zařízení. Naše společnost nepřebírá žádnou odpovědnost a vyhrazuje si právo nepřevzetí záruky v případě, že výrobek nebyl instalován kvalifikovaným pracovníkem (faktura za instalaci slouží jako důkaz). V případě požadavku vztahujícího se k prvku podléhajícímu záruce musí být bezpodmínečně předložen doklad o koupi výrobku.
- Stav každého dílu je bezpodmínečně nutné zkontrolovat při jeho vybalování. Po uplynutí lhůty 14 dní od koupě výrobku nebude přijata žádná reklamace týkající se kvality výrobku.

Montáž

- Sprchový kout nesmí být zapouštěn do stěny nebo podlahy. Zadní stěna sprchového koutu musí být vždy přístupná, aby byl eventuelluálně možný přístup k přípojným místům.
- Zaprvé bychom vás chtěli upozornit na to, že montáž musí být prováděna alespoň dvěma osobami, aby mohly být konstrukční prvky současně drženy a připevňovány.
- Hodnoty tlaku přiváděné vody se musí nacházet v rozmezí 2 a 4 bar. Překročení těchto mezních hodnot má vliv na normální použití výrobku. Je-li tak vody příliš nízký, doporučujeme vám instalaci tlakového čerpadla. Z tohoto důvodu se prosím obraťte na vašeho prodejce sanitárních zařízení. V případě příliš vysokého tlaku existuje riziko, že bude voda vytékat z vedení.
- Per usnadnění konečné montáže sprchového koutu mohou být některé komponenty, jako např. trysky nebo armatury, na výrobku již předinstalovány. Přesto je nezbytně nutné překontrolovat uchycení těchto prvků a dříve než bude sprchový kout definitivně umístěn na své místo, provést zkoušku vodou.
- Skleněné díly jsou kvůli bezpečnostním normám vyráběny z tvrzeného bezpečnostního skla. Toto bezpečnostní sklo je vyrobeno tak, aby při nárazu explodovalo do nesčetných (neostrých) kousků. Proto se musí s těmito díly manipulovat velmi opatrně. Ze stejného důvodu je nezbytně nutná obezřetnost při připevňování doplňků na skleněné díly (dveřní madla, podnosy, držák sprchy, držák ručníku atd.).

Používání

- K zajištění prevence vzniku jakékoliv bakteriální infekce je nutné sprchový kout pravidelně čistit. Řiďte se proto doporučeními pro čištění a nepoužívejte jakýkoliv druh čisticího prostředku.
- Pozor: Nepoužívejte čisticí prostředky obsahující aceton, chlór nebo čpavek. Použití těchto produktů vede automaticky k rychlému opotřebení pochromovaných dílů (napřř.: masážních trysek, armatur, sprchové hlavice atd.) a žloutnutí akrylátových dílů (např. vanička, strop).
- Pozor při používání sprchového koutu dětmi: Jeho užívání bez dozoru umožněte jen zodpovědným dětem, které byly poučeny rodiči a pochopily fungování sprchového koutu. Přesto však nedoporučujeme povolit dětem používání sprchového koutu bez dozoru rodičů. Rodiče musí zabezpečit, že si dítě nebude hrát se sprchovým koutem.
- Tento sprchový kout nesmí být používán osobami (včetně dětí) s omezenou hybností nebo omezenými senzorickými nebo duševními schopnostmi, pokud nebudou pod odpovídajícím dozorem nebo nezískají poučení od osob odpovědných za jejich bezpečnost.
- Uvnitř sprchového koutu nepoužívejte žádné další elektrické přístroje, zejména pak zařízení vyvíjející páru nebo zvlhčovače vzduchu.

Pokyny před montáží

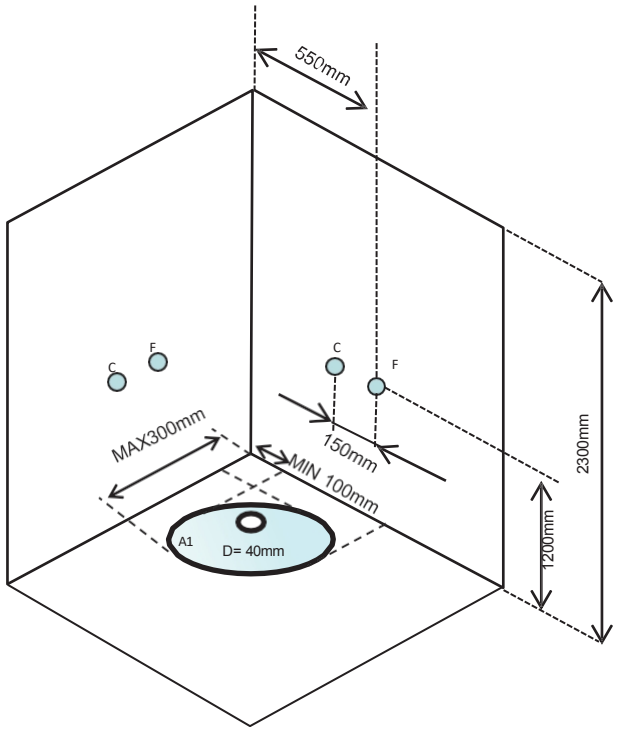

C : horká voda
F : studená voda D : místo odtoku
A1: možné místo odtoku

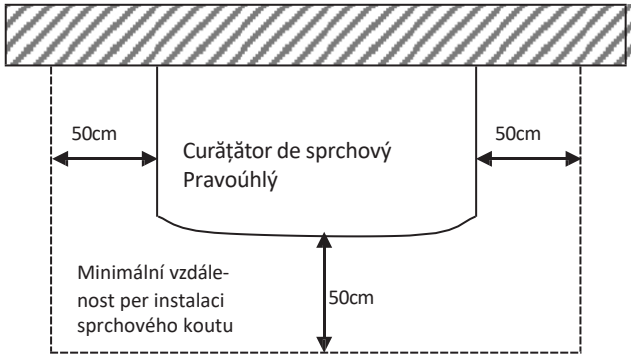

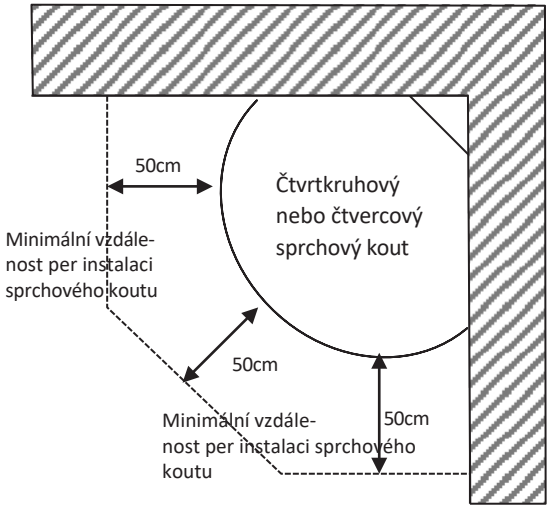

INFORMAŢIE

- SPRCHOVÝ KOUT MUSÍ BÝT KOMPLETNĚ OBLOŽENÝ OBKLADY A MUSÍ BÝT V ROVINĚ.
- V OKRUHU 50 CM SE NESMÍ NACHÁZET ŽÁDNÝ SANITÁRNÍ PRVEK.
- VÝŠKA STROPU MUSÍ ČINIT MINIMÁLNĚ 2,30 M.
- ODPAD SE MUSÍ NACHÁZET CCA 2 CM POD ÚROVNÍ PODLAHY– KVŮLI SNADNĚJŠÍMU ODTOKU A MONTÁŽI KOLENA Z PVC USNADŇUJÍCÍHO PŘIPOJENÍ ODPADNÍ TRUBKY.
- MÍSTA PŘIPOJENÍ VODY MUSÍ BÝT ZAROVNÁNA S ÚROVNÍ OBKLADŮ.

Instalace vašeho sprchového koutu je nyní ukončena. Dříve než začněte sprchový kout používat, je nezbytné, abyste provedli zkoušku těsnosti celé kabiny a ujistili se, že tlak vody v systému není příliš vysoký. Hodnoty tlaku musí ležet mezi 2 a 4 bary. Příliš vysoký tlak by mohl poškodit vedení a vést k unikání vody.

Dotazy– odpovědi k používání vašeho sprchového koutu společnosti Aurlane

Dotaz: Voda uniká z jedné ze spojovacích trubic trysek.

Odpověď:
– Nedostatečně dotažené nerezové objímky trubek, jimiž jsou trubky připojeny k tryskám.
Dotáhněte je pomocí kleští. Jsou-li poškozené, kontaktujte vašeho prodejce.

– Tlak vody je vyšší než 4 bar, snižte jej. Potrubí nejsou dimenzována per tlak vyšší než 4 bar.

Dotaz: Voda vytéká mimo kabinu na podlahu.

Odpověď:
– Jestliže sprchový kout nestojí zcela rovně na podlaze, nebo při velmi malém úniku vody u odtoku je možné, že voda bude prosakovat na úrovni tří šroubů na úchytu. Sprchový kout povytáhněte dopředu, abyste se dostali k jeho zadní stěně, odšroubujte šrouby dole a do otvorů nakapejte několik kapek silikonu. Následně šrouby zašroubujte do ještě čerstvého silikonu a dříve, než pustíte vodu, vyčkejte 24 hodin, než vše zaschne.

- Netěsnost může pocházet od od odtokového otvoru. Byl při instalaci nanesen silikon na okraj odtokového otvoru, jak bylo doporučeno v etapě 1 návodu k použití? Není-li tomu tak, je kolem odtokového otvoru nutno umístit silikonové těsnění. Rovněž překontrolujte, zda jsou dobře dotaženy obě části odtokového otvoru na vnitřní a vnější straně sprchového koutu,
jakož i spojovací matice mezi odtokovým otvorem a sifonem.

- Překontrolujte upevnění obou přívodů vody. Příliš silné dotažení může mít za následek nedostatečné upevnění koncovek. V tomto případě musí bezpodmínečně dojít k jejich výměně, jinak byste riskovali škody způsobené vodou.

Dotaz: Armatury netěsní.

Odpověď:
- Překontrolujte, zda existují těsnění mezi stěnou a směšovací baterií a zda jsou dobře upevněna. Neváhejte s demontáží armatur, jsou-li již připevněny ke stěně. Pokud problémy nespočívají v těsněních, zkontrolujte následující body.

– Může se stát, že došlo k posunu keramické kartuše uvnitř směšovací baterie.
V tomto případě musí být kartuš demontována a správně umístěna dříve, než bude směšovací baterie opět připevněna.

– Může se stát, že tři kulatá těsnění keramické kartuše uvnitř směšovací baterie nejsou dostatečně namaštěná. V tomto případě kartuš demontujte, na těsnění naneste trochu tuku a směšovací baterii opět namontujte.

Dotaz: Dveře jsou špatně seřízené a nezavírají se správně.

Odpověď:
- Nejprve překontrolujte uchycení koleček: Můžete zjistit, že jsou vyosená. Pro perfektní zavírání je nutné, aby tato osa měl u všech koleček stejný směr.

– Je možné, že není rovnoměrně natlačený profil vedoucí po celé délce skleněné stěny.
V tomto případě jej dobře natlačte po celé délce.

– Je možné, že se vzájemně odpuzují oba póly magnetických uzávěrů. V tomto případě demontujte jeden z magnetických uzávěrů a opět jej nasaďte v opačném směru.

Dotaz: Pochromované díly vykazují malé vypálené tečky.

Odpověď:
- Pravděpodobně jste použili, i přes doporučení na první straně tohoto návodu k použití, čisticí prostředky obsahující aceton, chlór nebo čpavek. Jediným řešením je poškozené díly znovu objednat u vašeho prodejce.

Při všech dalších problémech se sprchovým koutem se prosím obraťte na vašeho prodejce.

SK

Pred inštaláciou si bezpodmienečne prečítajte nasledovné

Záruka

- Produkty spoločnosti AURLANE majú iba na náhradné diely 1-ročnú záruku. Pretože práce nevykonávame sami, spoločnosť AURLANE v žiadnom prípade neposkytuje záruku na vykonané práce. V prípade výrobnej chyby alebo poškodenej časti kabíny si môžete tieto prvky objednať u predajcu, ktorý túto kabínu predal. Spoločnosť AURLANE v žiadnom prípade nepreberá náklady na prácu za výmenu tohto dielu.

- Inštaláciu tejto sprchovej kabíny musí vykonať odborník na sanitárne zariadenia. Naša spoločnosť v žiadnom prípade nepreberá ručenie a vyhradzuje si právo neprevziať žiadnu záruku, pokiaľ produkt nebol inštalovaný kvalifikovaným personálom (faktúra za inštaláciu slúži ako dôkaz). V prípade požiadavky týkajúcej sa prvku v záruke musíte bezpodmienečne predložiť doklad o kúpe produktu.

- Je bezpodmienečne nutné, aby ste pri vybaľovaní skontrolovali stav každého jedného dielu. Po uplynutí 14-dňovej lehoty od kúpy produktu neprijímame žiadnu reklamáciu, ktorá sa týka kvality produktu.

Montáž

- Kabínu nesmiete zabudovať do múru alebo do podlahy. Zadná strana sprchovej kabíny musí byť vždy prístupná, aby ste v prípade potreby dosiahli na prípojky.

- Chceme upozorniť na to, že inštaláciu musia vykonať minimálne dve osoby, aby sa prvky dali naraz pridržať a pripevniť.

- Tlak privádzanej vody musí ležať medzi 2 a 4 barmi. Prekročenie týchto hraničných hodnôt negatívne ovplyvňuje bežné používanie produktu. Ak je tlak vody príliš nízky, odporúčame montáž tlakového čerpadla. Za týmto účelom sa, prosím, obráťte na svojho odborného predajcu pre sanitárne zariadenia. Ak je tlak príliš vysoký pretrváva riziko, že z vedení bude unikať voda.

- La asamblarea kabíny, este important să se asigure că componentele de pe produse sunt poziționate corect, deoarece acestea nu sunt deteriorate. Napriek tomu je bezpodmienečne nutné, aby ste dodatočne skontrolovali upevnenie týchto prvkov a vykonali skúšku s vodou predtým, ako postavíte kabínu na svoje konečné miesto.

- Časti zo skla sú na základe bezpečnostných noriem z bezpečnostného skla. Bezpečnostné sklo je vyrábané takým spôsobom, aby v prípade nárazu roztrieštilo na nespočetné malé časti a preto musíte s takýmito dielmi zaobchádzať obzvlášť opatrne. Z rovnakého dôvodu je bezpodmienečne nutné, aby ste pri upevňovaní príslušenstva na prvky zo skla (kľučky, odkladacie poličky, držiak sprchy, držiaky na uteráky atď.) dbali na opatrnosť.

Používanie

- Aby ste predišli akejkoľvek bakteriálnej infekcii, je dôležité pravidelné čistenie sprchovej kabíny. Dbajte, prosím, pritom na odporúčanie čistenia a nepoužívajte hocijaký druh čistiaceho produktu.

- Pozor: Nepoužívajte čistiace prostriedky, ktoré obsahujú acetón, chlór alebo amoniak. Používanie takýchto produktov automaticky spôsobuje urýchlené opotrebenie chrómových častí (napr.: masážne dýzy, armatúry, sprchová hlavica atď.) a žltnutie akrylových častí (napr.: vaňa a strecha).

- Pozor pri používaní kabíny deťmi: Dovoľte používanie bez dozoru iba zodpovedným a uvedomelým deťom, ktoré dostali od svojich rodičov pokyny a porozumeli tomu, ako takáto sprchová kabína funguje. Napriek tomu sa neodporúča, dovoliť deťom používanie kabíny bez dozoru rodičov. Rodičia musia zaistiť, aby sa dieťa nehralo so sprchovou kabínou.

- Túto kabínu nesmú používať osoby (vrátane detí), ktoré majú obmedzenú mobilitu alebo obmedzené senzorické alebo mentálne vlastnosti. Takéto osoby ju smú používať iba vtedy, ak sú pod dozorom alebo pokiaľ dostali pokyny od osôb, ktoré sú za takéto osoby zodpovedné.

- Nepoužívajte vo vnútri kabíny žiadne iné elektrické prístroje. Predovšetkým žiadne prístroje, ktoré vytvárajú paru alebo zvlhčovače vzduchu.

Pokyny pred inštaláciou

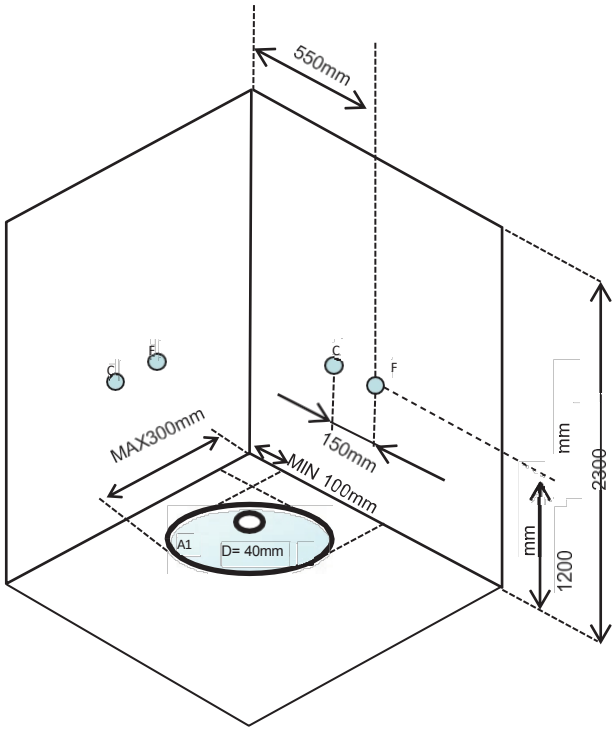

C: Horúca voda F: Studená vo a DA.
Bod odtoku
A1: Možný bod odtoku

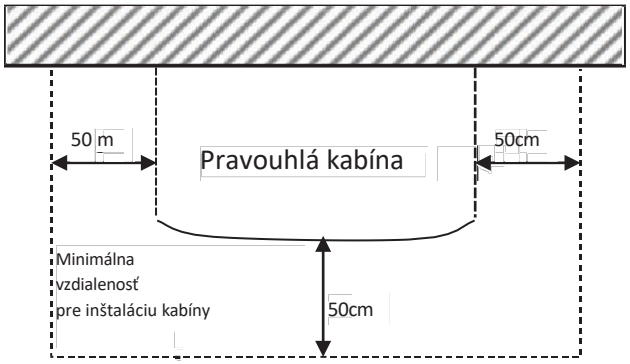

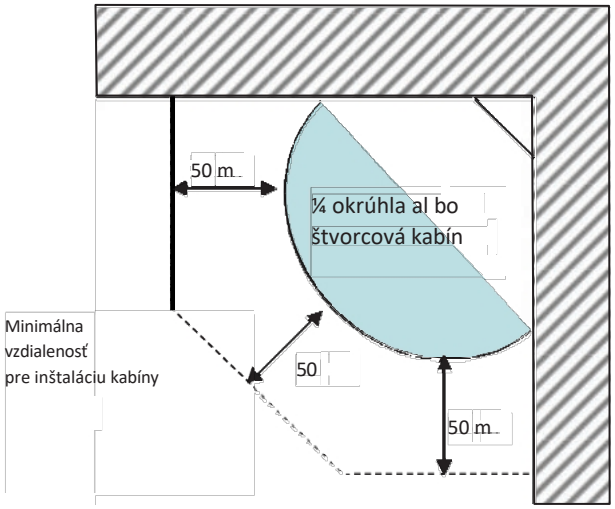

INFORMÁCIE

- MIESTO INŠTALÁCIE SPRCHY MUSÍ BYŤ KOMPLETNE VYDLÁŽDENÉ A MUSÍ BYŤ ÚPLNE VODOROVNÉ.
- V OKRUHU 50 CM SA NESMIE NACHÁDZAŤ ŽIADEN SANITÁRNY PRVOK.
- VÝŠKA STROPU MUSÍ BYŤ MINIMÁLNE 2,30 METROV
- ODTOK MUSÍ PREBIEHAŤ CCA 2 CM POD ÚROVŇOU PODLAHY, ABY SA ZABEZPEČILO ODTEKANIE A ABY SA DAL NAMONTOVAŤ PVC UHOLNÍK, KTORÝ UĽAHČUJE PRIPOJENIE ODTOKOVEJ RÚRY.
- VODOVODNÉ PRÍPOJKY SA MUSIA NACHÁDZAŤ NA JEDNEJ ÚROVNI S DLAŽBOU

Inštalácia vašej sprchovej kabíny je týmto ukončená. Predtým ako budete svoju kabínu používať je bezpodmienečne nutné, aby ste overili tesnosť celej kabíny a overili, či nie je tlak vody v systéme príliš vysoký. Tlak musí ležať medzi 2 a 4 barmi. Príliš vysoký tlak môže poškodiť vedenia a spôsobiť únik vody.

Otázky - odpovede týkajúce sa vašej sprchovej kabíny od spoločnosti Aurlane

Otázka: Z jednej zo spojovacích rúr pre dýzy uniká voda.

Odpoveď:

- Príchytky rúr Inox, pomocou ktorých sú rúry pripevnené k dýzam nie sú dostatočne zatiahnuté. Zatiahnite ich pomocou klieští. Ak sú poškodené, spojte sa so svojim predajcom.

– Tlak vody je vyšší ako 4 bary. Znížte tlak. Vedenia nie sú dimenzované pre tlak vyšší ako 4 bary.

Otázka: Voda vyteká mimo kabíny na podlahu.

Odpoveď:
- Ak nie je kabína postavená na úplne vodorovnom podklade, alebo v prípade minimálnej straty vody na odtoku je možné, že voda presakuje na zberači, a to na ú r o v n i troch skrutiek. Potiahnite kabínu dopredu, aby ste sa dostali k zadnej strane, odskrutkujte skrutky na dolnej strane a kvapnite do otvorov kvapku silikónu. Následne zaskrutkujte skrutky do ešte čerstvého silikónu a pred opätovným pustením vody počkajte 24 hodín, aby silikón mohol zaschnúť.

- Netesnosť sa môže nachádzať na odtokovom otvore. Opatrili ste pri inštalácii rám odtokového otvoru tesniacou hmotou Plastic Fermit, ako znelo odporúčanie v etape č. 1 návodu na používanie? Ak nie, je potrebné, aby ste okolo celého odtokového otvoru naniesli tesniacu hmotu Plastic Fermit.
Taktiež skontrolujte, či sú obe časti odtokového otvoru na vnútornej a vonkajšej strane kabíny dobre dotiahnuté ako aj dotiahnutie spojovacej matice medzi odtokovým otvorom a odtokom.
- Skontrolujte upevnenie oboch vodovodných prípojok. Následkom príliš silného dotiahnutia môže byť nedostatočné upevnenie koncoviek. V takomto prípade ich bezpodmienečne musíte vymeniť za nové, pretože v opačnom prípade riskujete š k o d u spôsobenú vodou.

Otázka: Armatúry sú netesné.

Odpoveď:
- Skontrolujte, či sú vložené a dobre upevnené tesnenia medzi stenou a zmiešavacou vodovodnou batériou Neváhajte odmontovať armatúry, aj keď ste ich už pripevnili na stenu. Ak nie je problém s tesneniami, skontrolujte nasledujúce body.

- Mohlo sa stať, že sa vo vnútri zmiešavacej vodovodnej batérie presunula keramická vložka. V takomto prípade musíte pred opätovným pripevnením zmiešavacej vodovodnej batérie túto vložku vymontovať a správne nastaviť.

- Mohlo sa stať, že nie sú dostatočne namazané tesnenia keramickej vložky v zmiešavacej vodovodnej batérii. V takomto prípade vymontujte vložku, natrite na tesnenia malé množstvo tuku a zmiešavaciu vodovodnú batériu opäť namontujte.

Otázka: Dvere sú zle nastavené a netesnia.

Odpoveď:
- Najprv skontrolujte upevnenie valčekov: Zistíte, že tieto valčeky nemajú os v strede. Za účelom dokonalého zatvárania je potrebné, aby na všetkých valčekoch bola os nastavená do rovnakého smeru.

– Mohlo sa stať, že profil nie je po celej dĺžke steny zo skla rovnomerne zatlačený. V tomto prípade ho po celej dĺžke pevne dotlačte.

– Mohlo sa stať, že sa odpudzujú oba póly magnetov na magnetických uzáveroch. V takomto prípade odstráňte jeden z magnetických uzáverov a namontujte ho v opačnom smere.

Otázka: Chrómové časti vykazujú malé vypálené bodky. Odpoveď:
- Pravdepodobne ste napriek odporúčaniam na prvej strane tohto návodu na používanie použili čistiace prostriedky s obsahom acetónu, chlóru alebo amoniaku. De fiecare dată când veți încerca, veți descoperi lucruri noi.

Pri všetkých ostatných problémoch so svojou kabínou sa, prosím, obráťte na svojho predajcu.

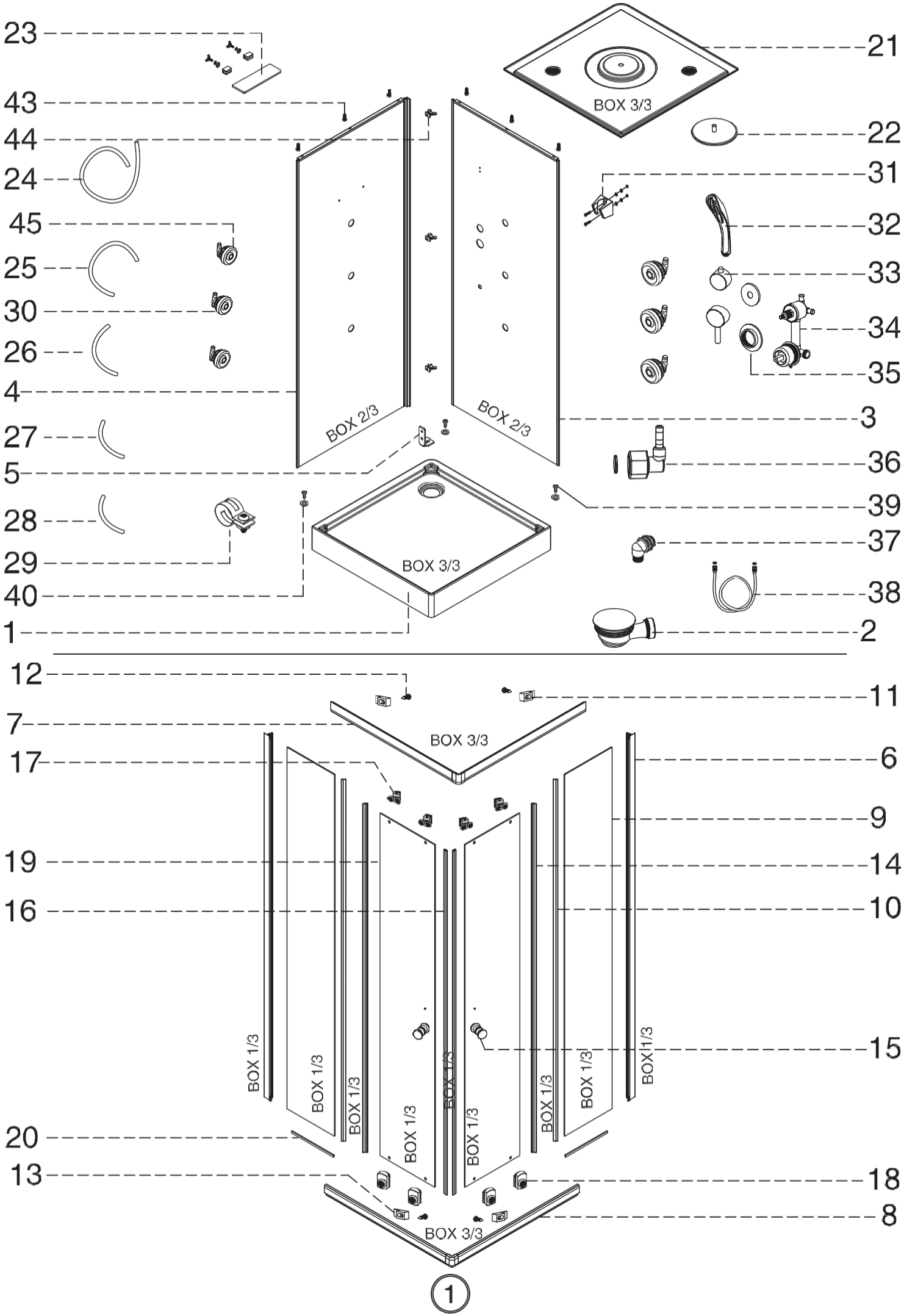
23
43
44
24
45
25
30
26
4
27
5
28
29
40
1
21
22
31
32
33
34
35
3
36
39
37
38
2
BOX 3/3
BOX 2/3
BOX 2/3
BOX 3/3
12
11
7
6
17
9
19
14
16
10
15
20
13
18
8
BOX 3/3
BOX 1/3
BOX 1/3
BOX 1/3
BOX 1/3
BOX 1/3
BOX 1/3
BOX 1/3
BOX 1/3
BOX 1/3
BOX 3/3

1 BSP135 1 X1	2 AURL756 X1	3 BSP135 4R X1	4 BSP135_4L X1	5 EN106 X1	6 BSP135 4P X1	7 BSP135_2U X1
BSP135_2L X1	BSP135_3 X2	1 0 AURL002 X	11 EN113 5mm X2	(1) (2) DE007 ST3.9X13 X4	13 DE112 6mm X2	14 AURL301 X
15 EN114 X2	16 AURL001 X	17 AURL288 X4	18 AURL289 X4	1 9 BSP135_6 X2	20 AURL722 X2	21 BSP135_7 X1
22 AURL036 AURL203 AURL204 X1	23 AURL837 X1	24 AURL070 X1	25 AURL070 X1	26 AURL070 X1	27 AURL070 X1	28 AURL070 X4
29 AURL074 X16	30 AURL031 X5	31 AURL236 X1	32 AURL486 X1	33 AURL210 AURL211 X1	34 AURL080 X1	35 AURL231 X1
36 AURL071 X2	37 AURL213 X1	38 AURL052 X1	39 DE007 ST3.9X16 X3	40 DE007 X3	41 AURL826 X1	42 DE007 4 mm X1
43 DE007 ST3.9X13 X6	44 DE007 X3	45 AURL072 X1				

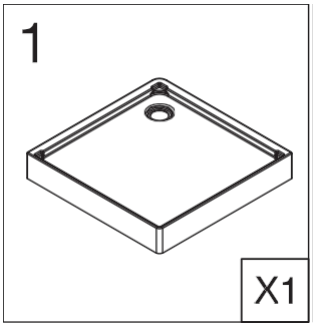
1
X1

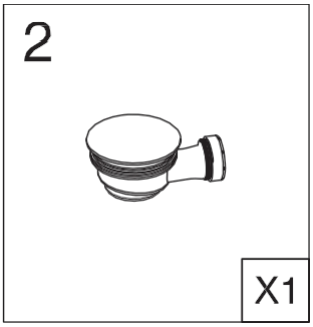
2
X1

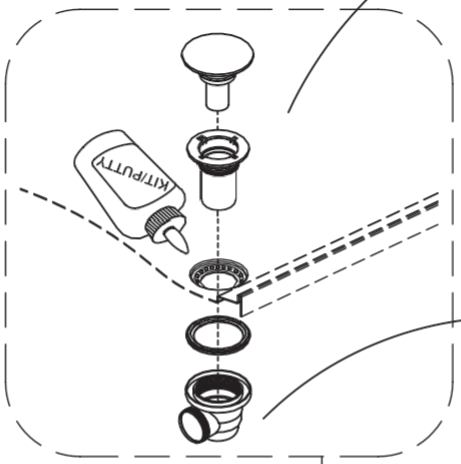
KIT/PUTTY

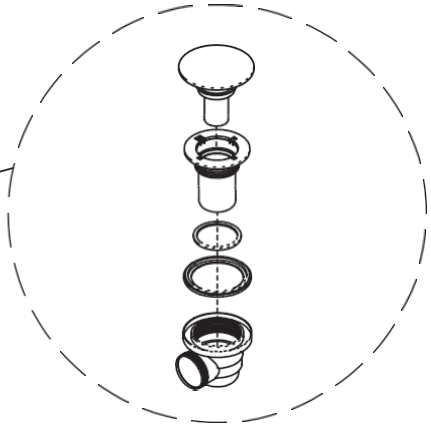

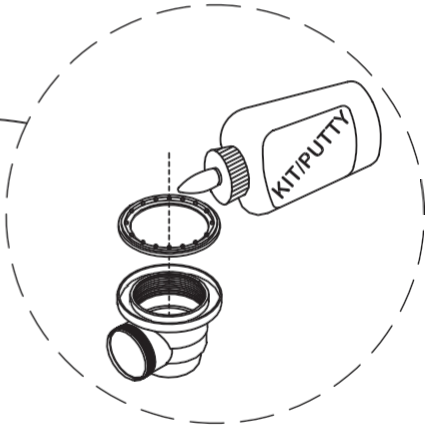
KIT/PUTTY

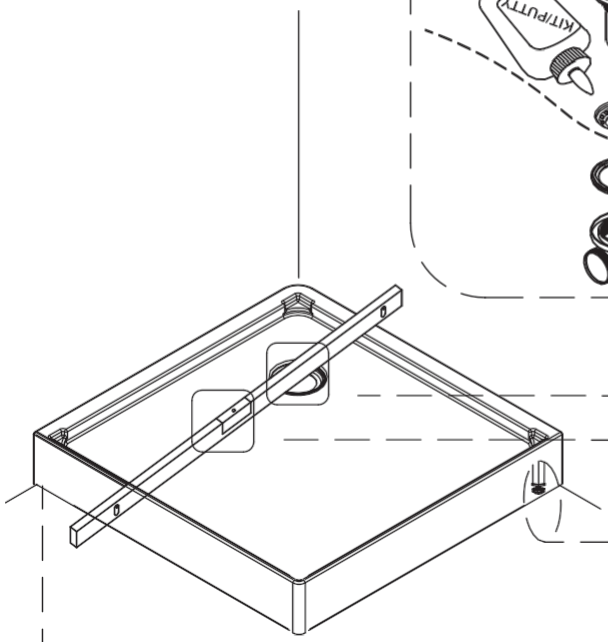

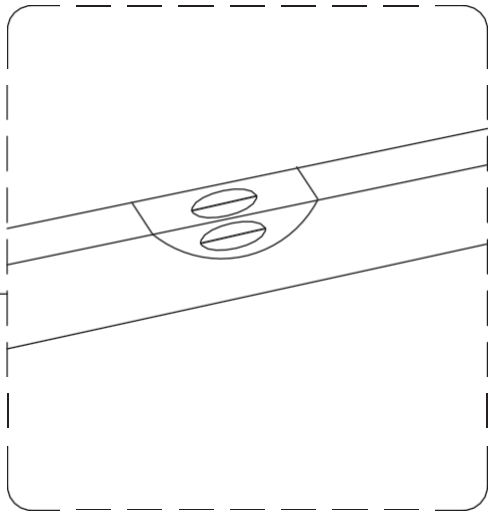

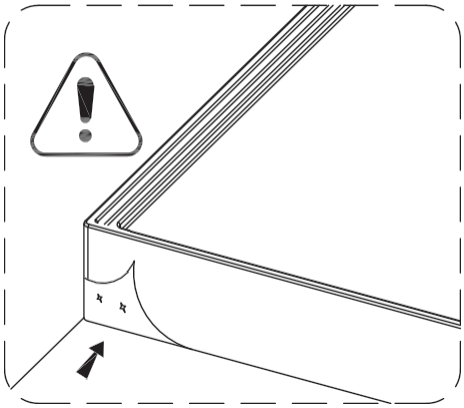

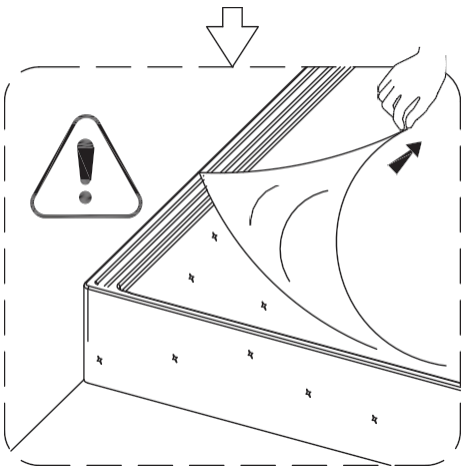

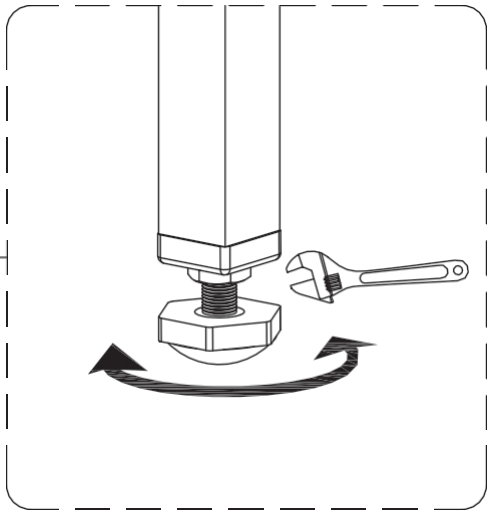

5	42	44	4
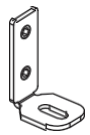	4 mm	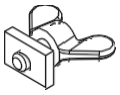	
X1	X1	X3	X1

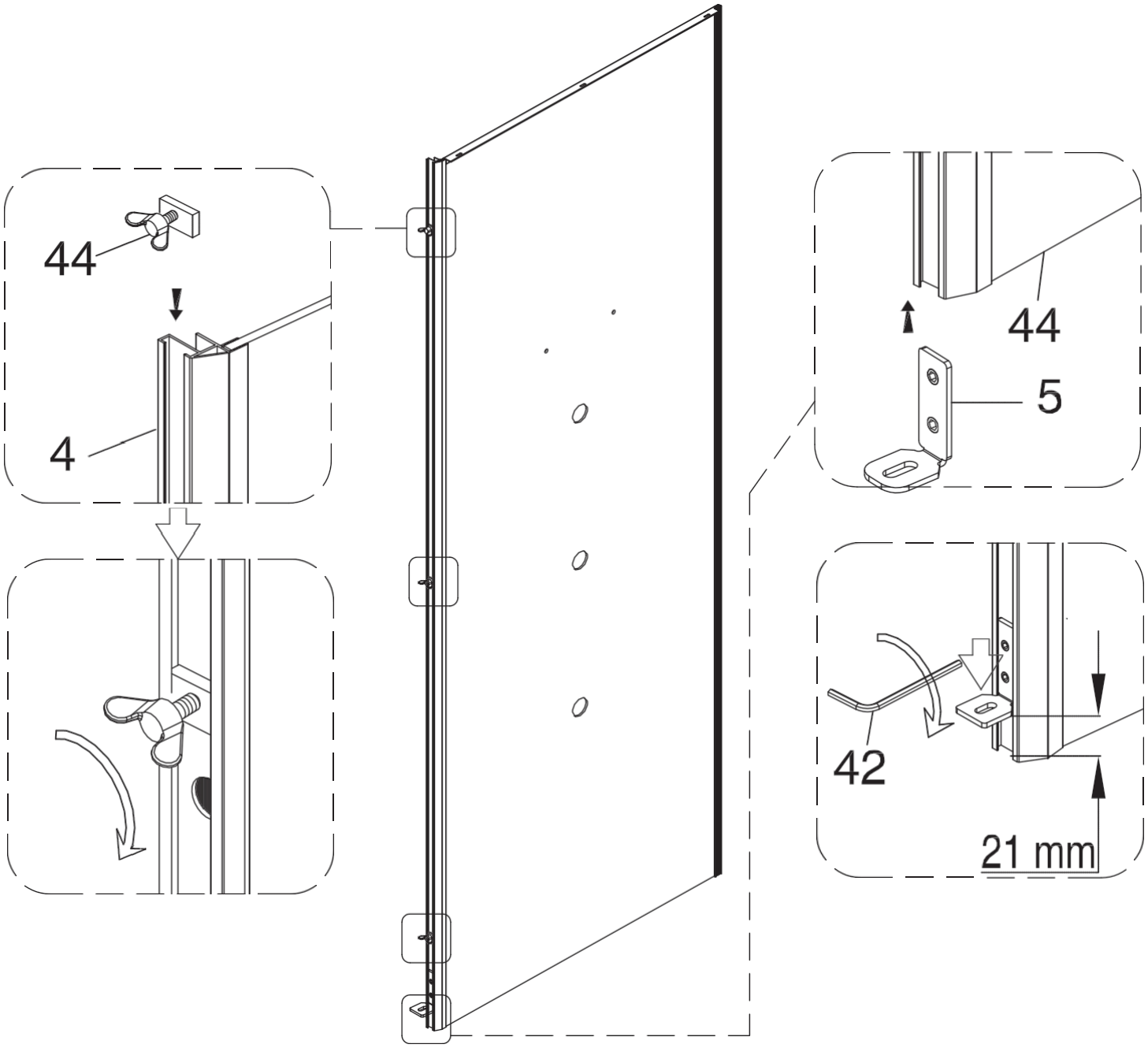

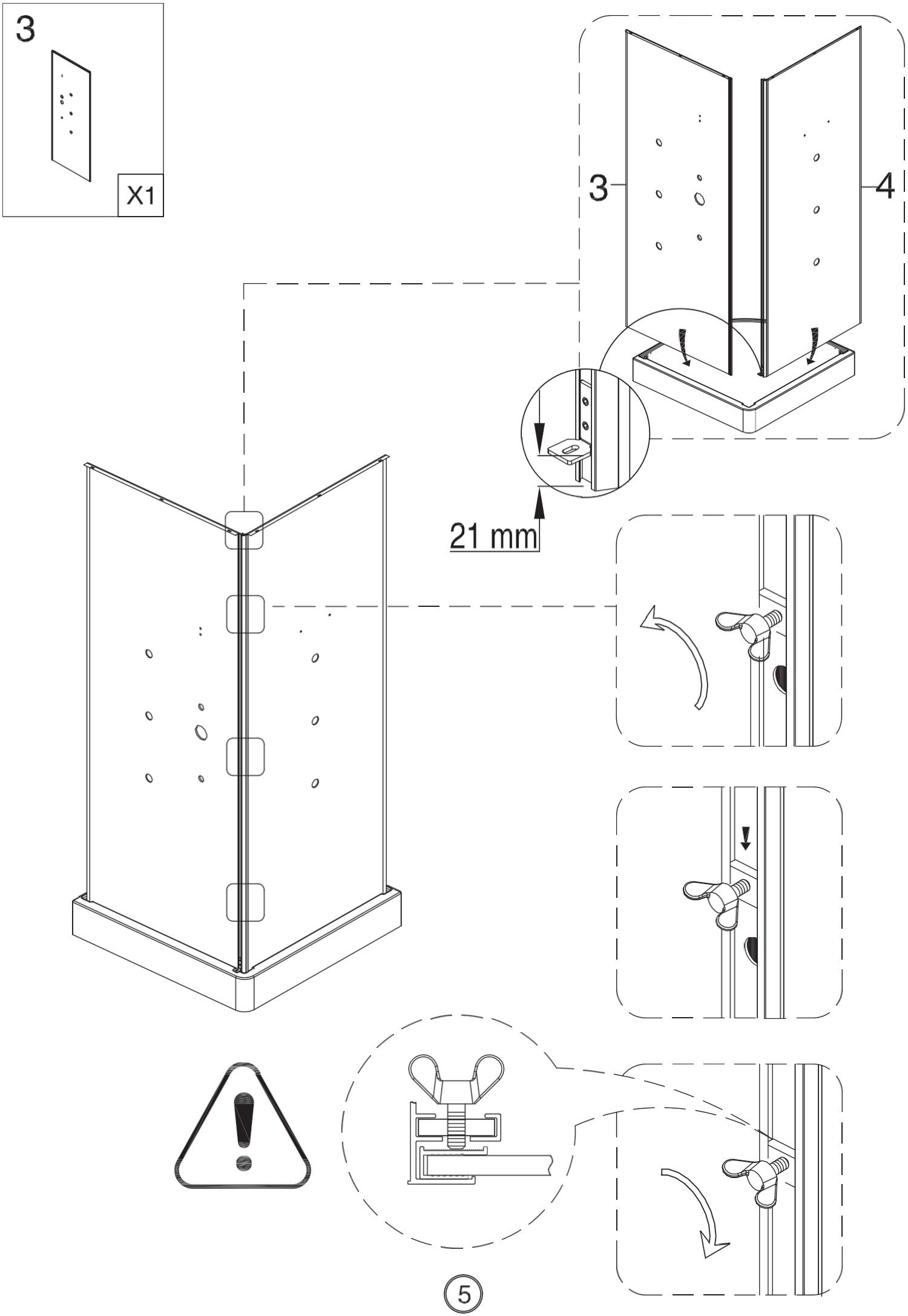
3
X1
3
4
21 mm

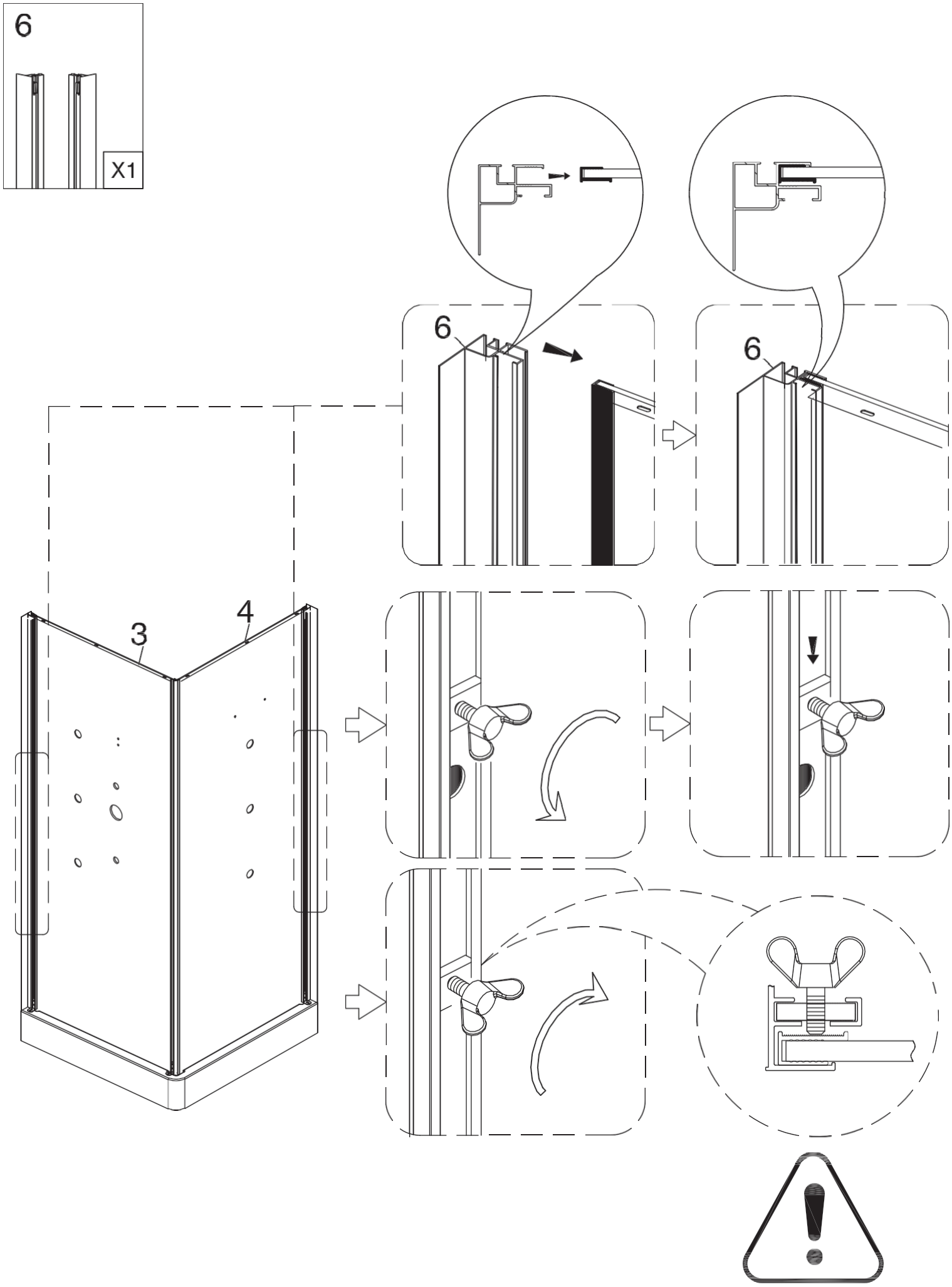
6
X1
6
6
3
4

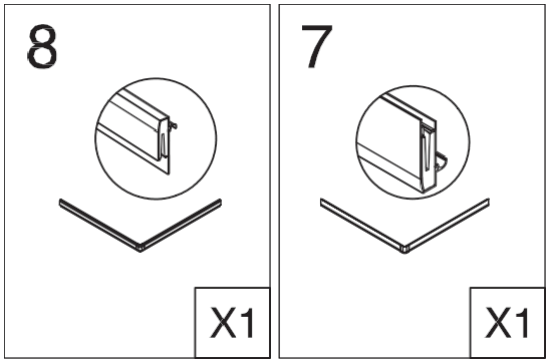
8
X1
7
X1

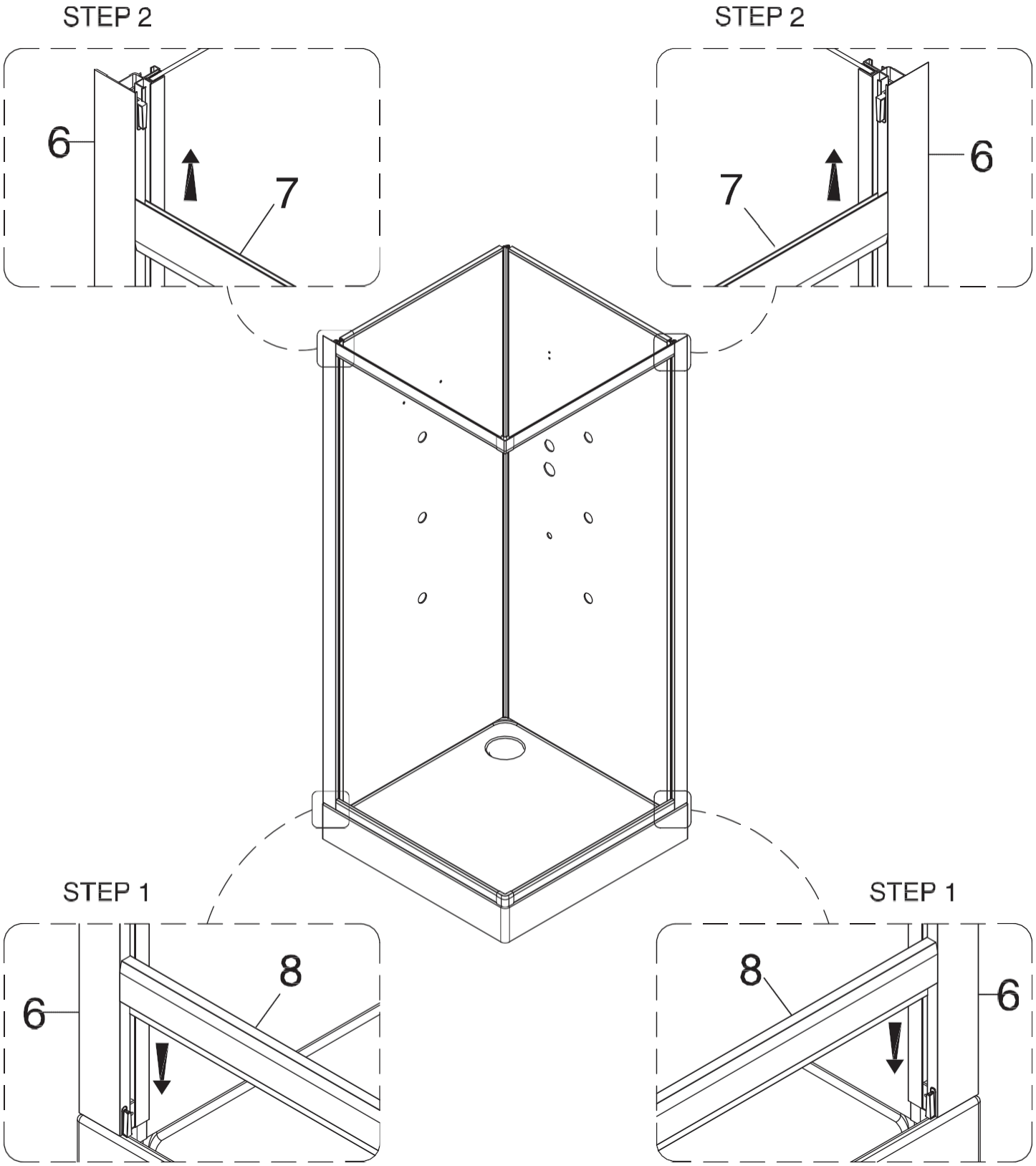
STEP 2
6
7
STEP 2
7
6
STEP 1
6
8
STEP 1
8
6

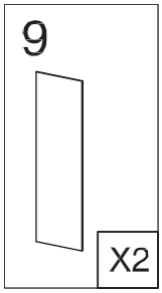
9
X2

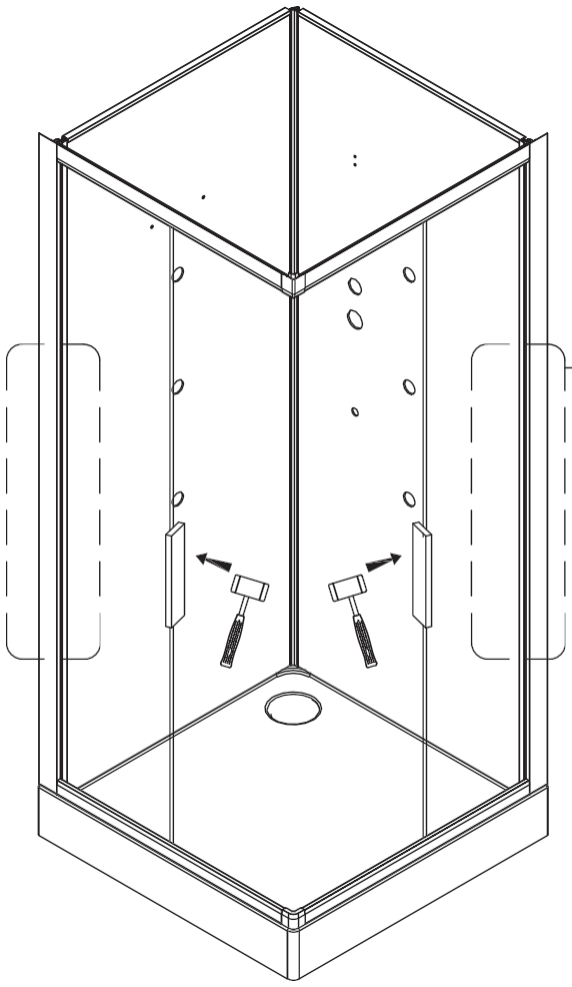

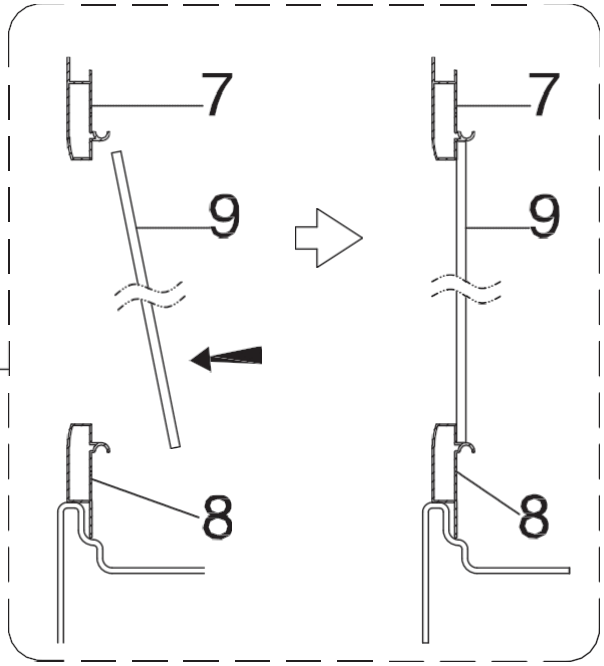
7
9
8
7
9
8

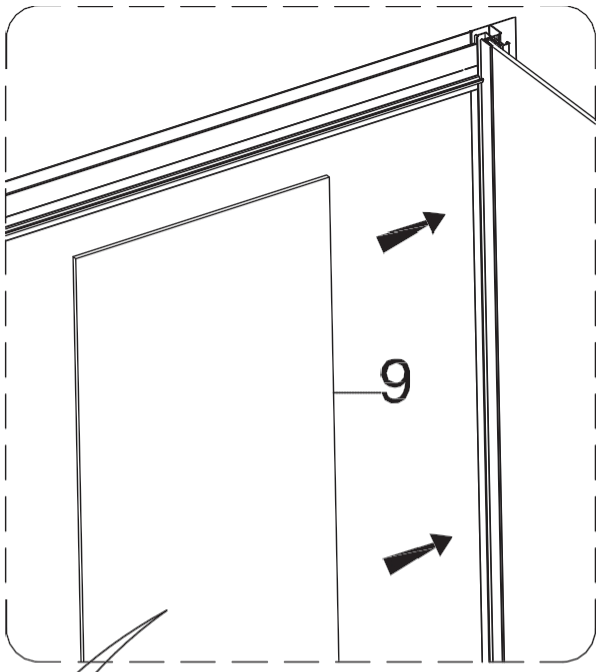
9

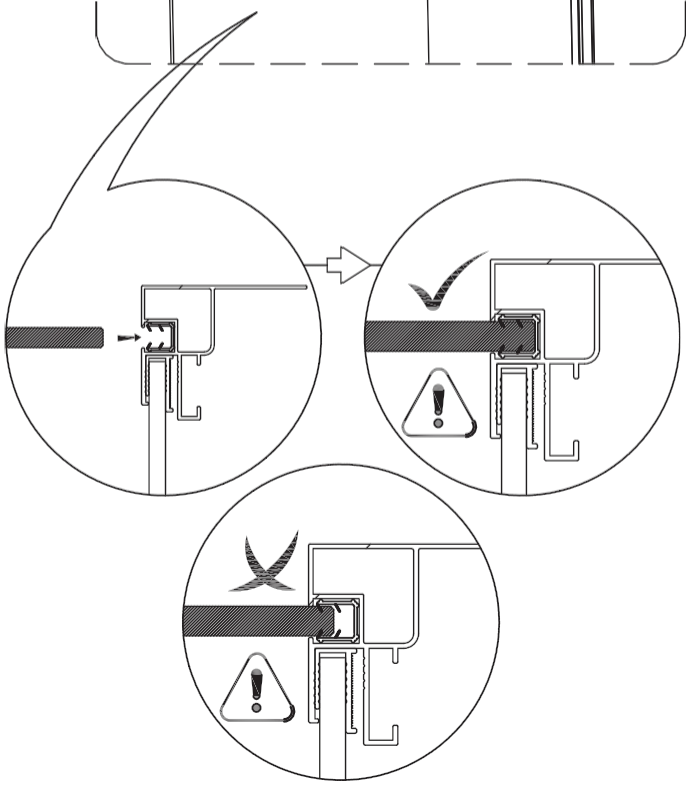

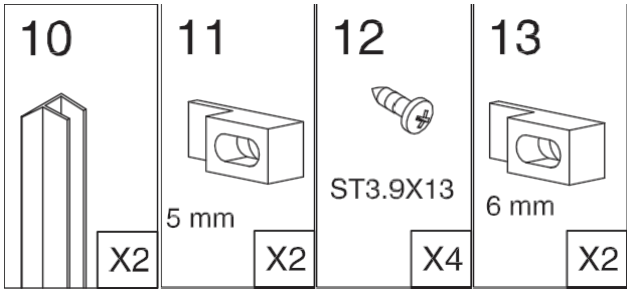
10
X2
11
5 mm
X2
12
ST3.9X13
X4
13
6 mm
X2

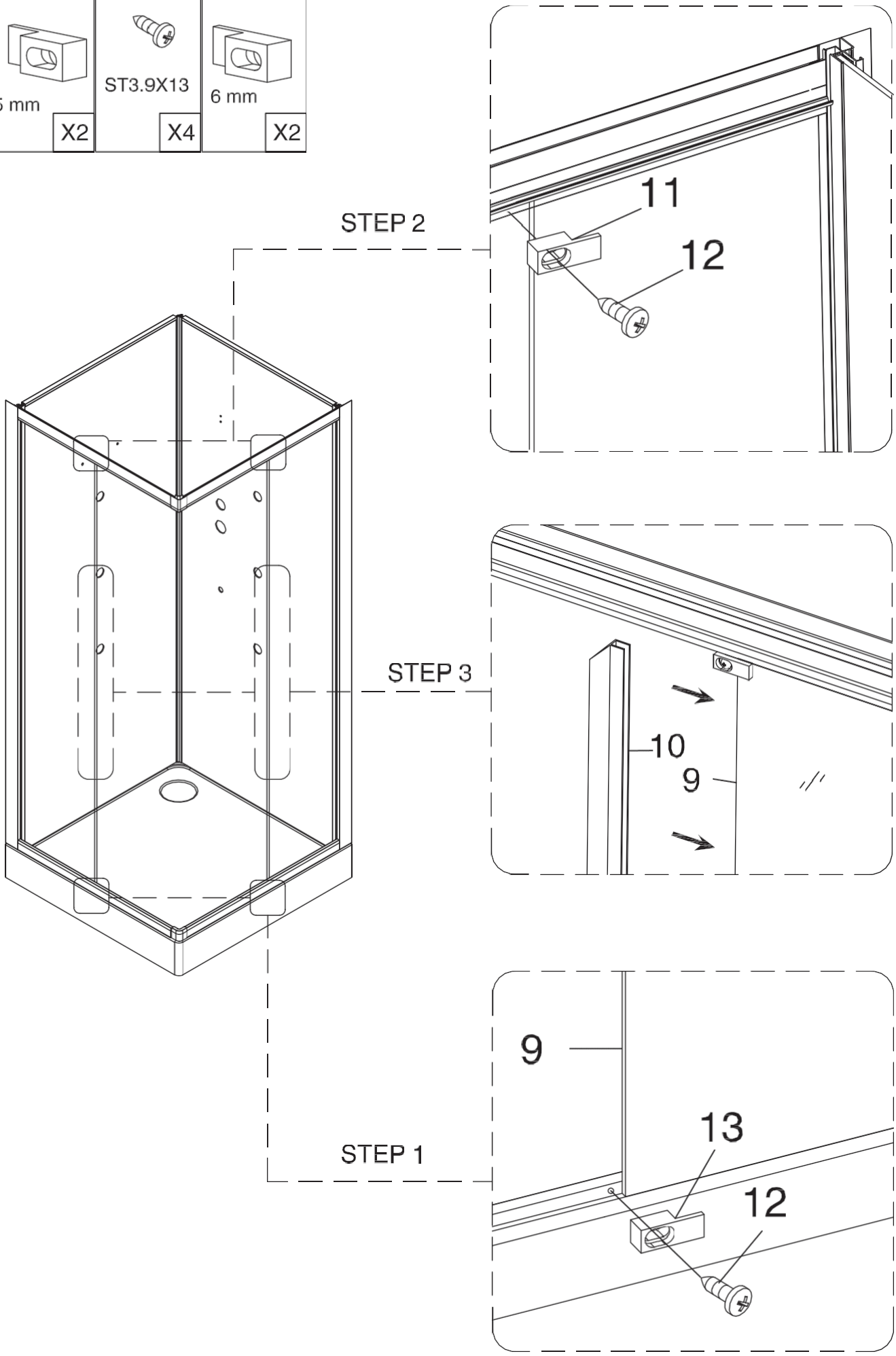
STEP 2
11
12
STEP 3
10
9
STEP 1
9
13
12

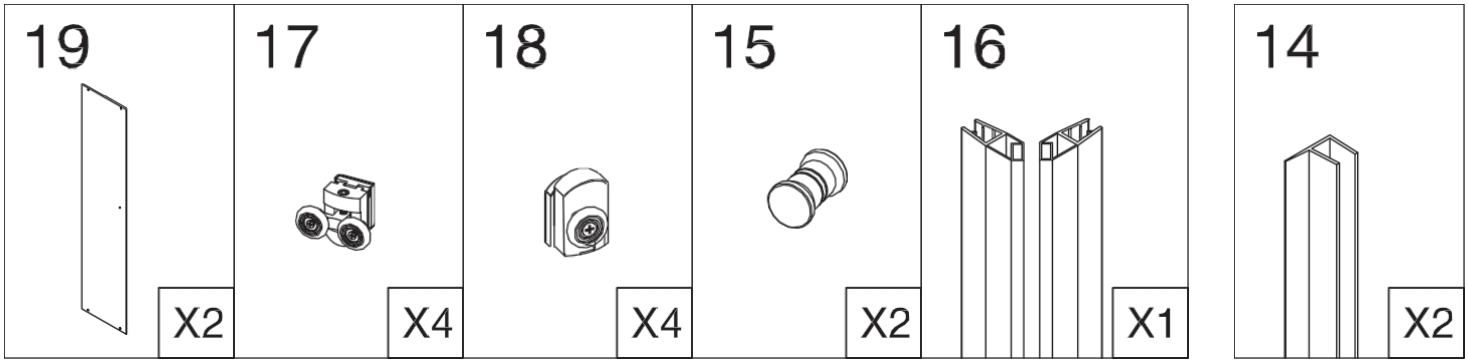
19
X2
17
X4
18
X4
15
X2
16
X1
14
X2

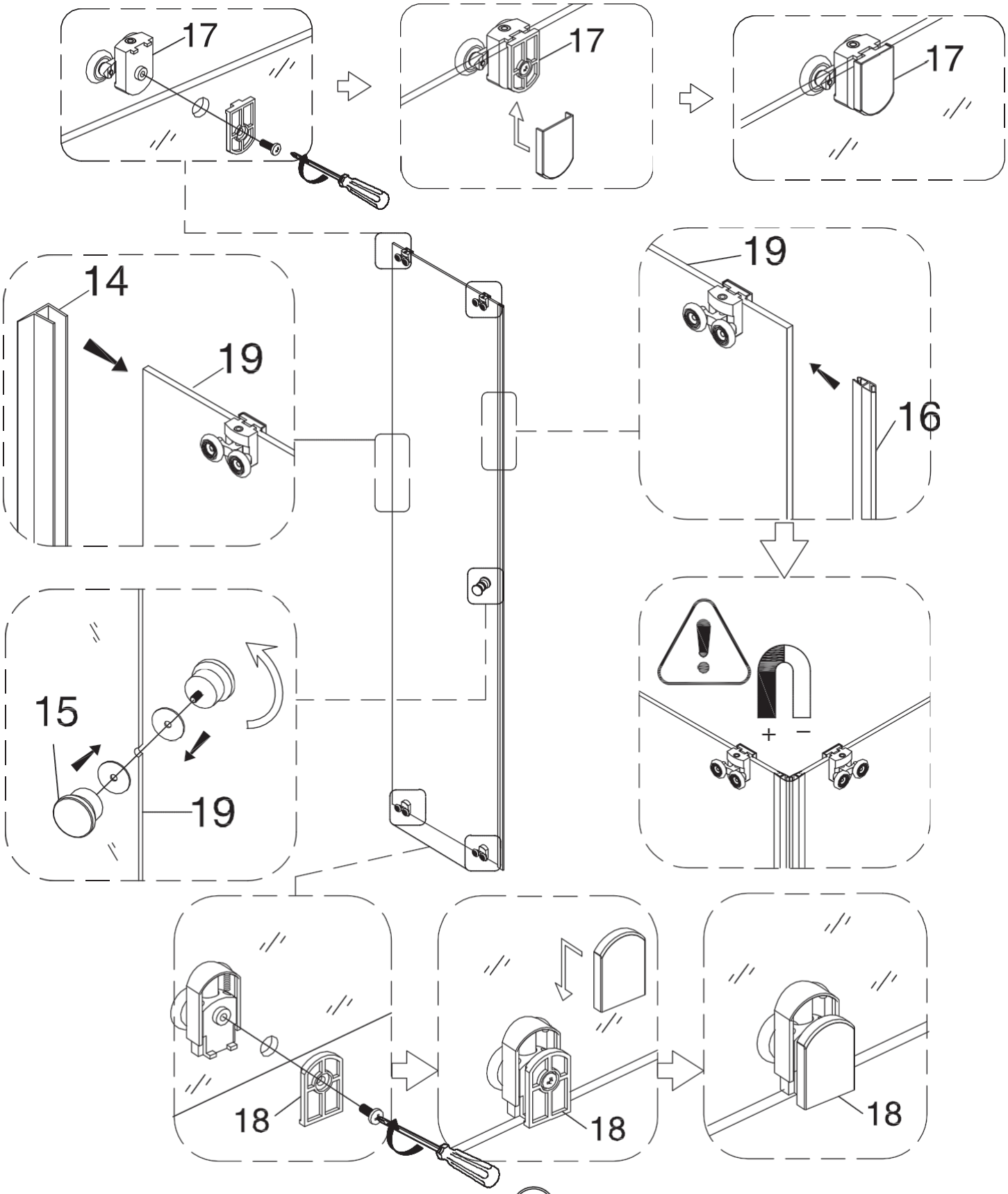
17
17
17
14
19
19
16
15
19
+
−
18
18
18

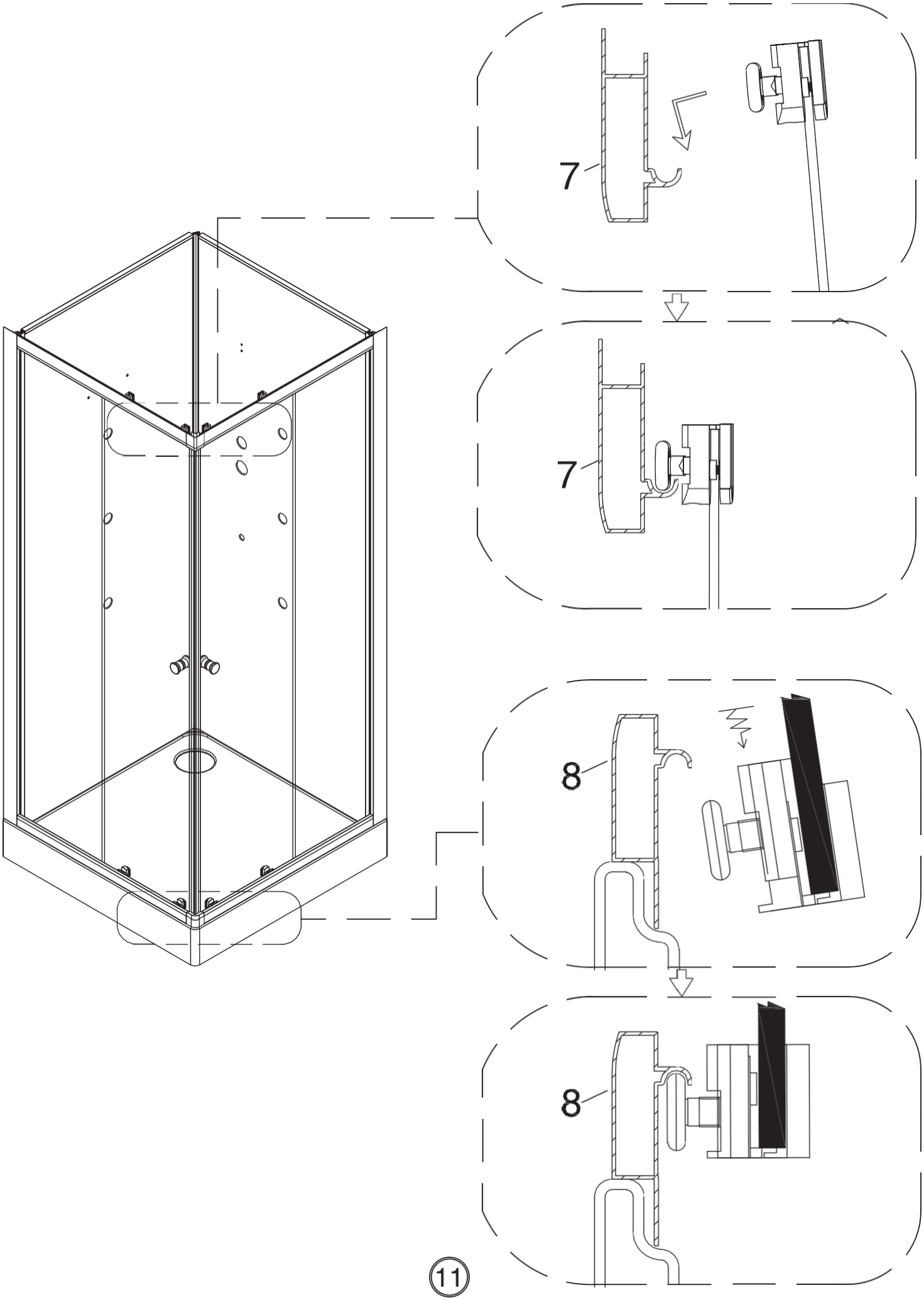
7
7
8
8

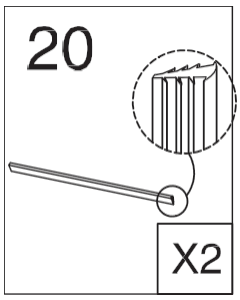
20
X2

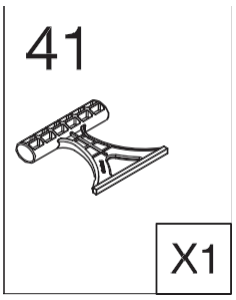
41
X1

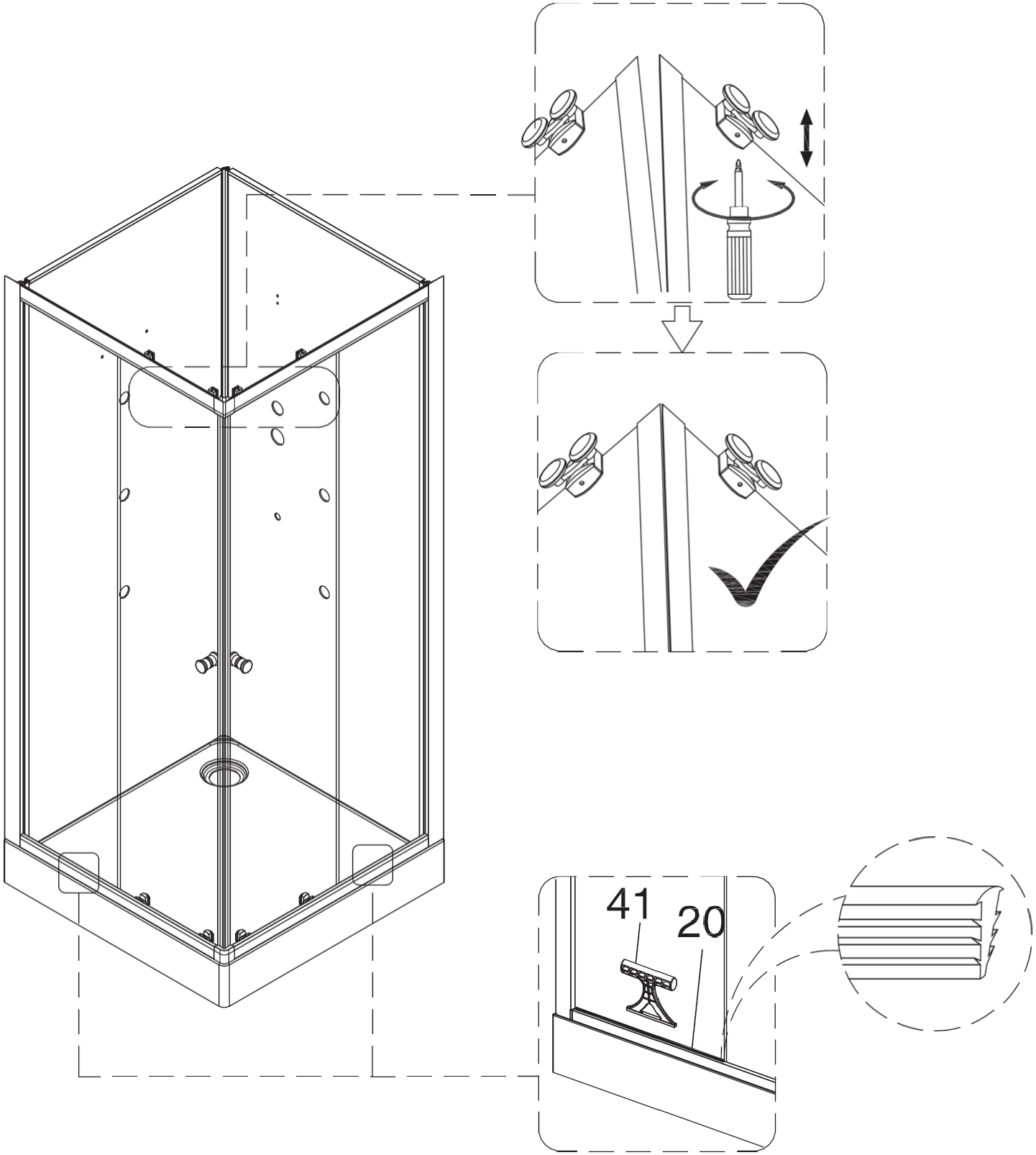
41
20

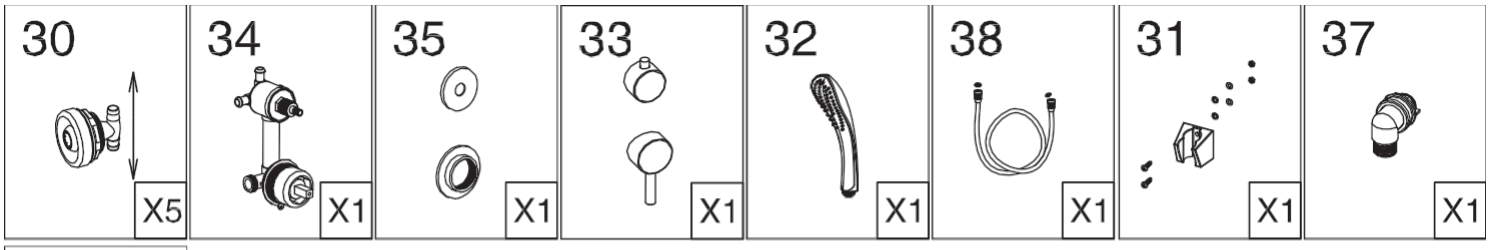
30
X5
34
X1
35
X1
33
X1
32
X1
38
X1
31
X1
37
X1

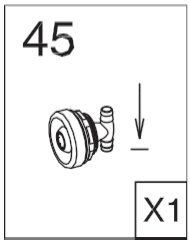
45
X1

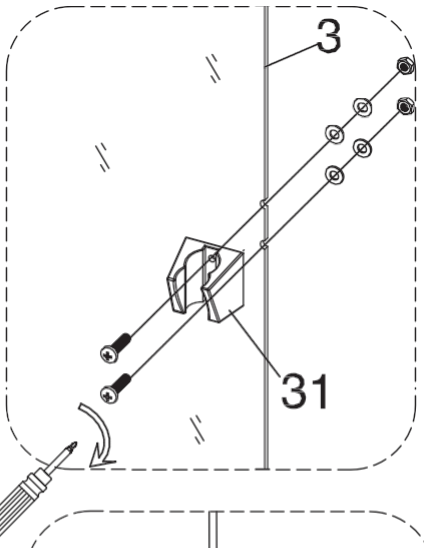
3
31

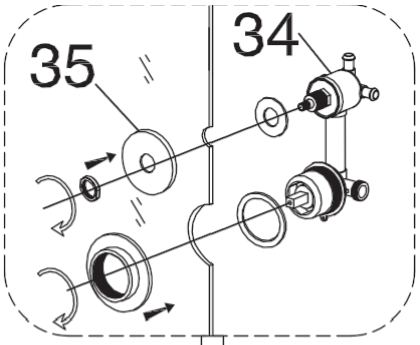
35
34

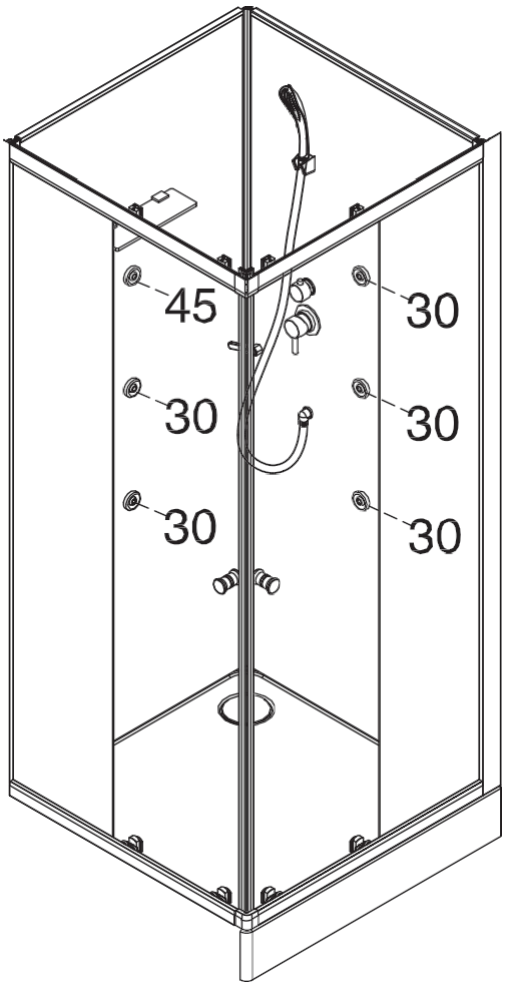
45
30
30
30
30
30
30

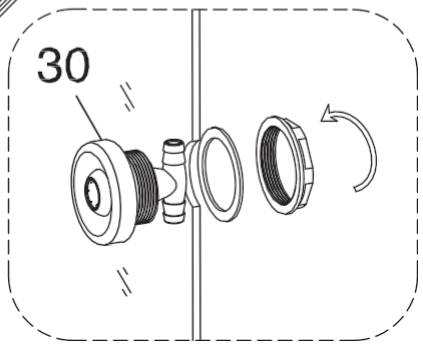
30

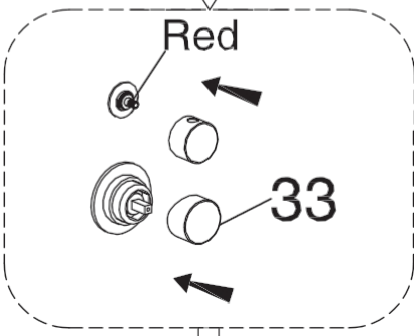
Red
33

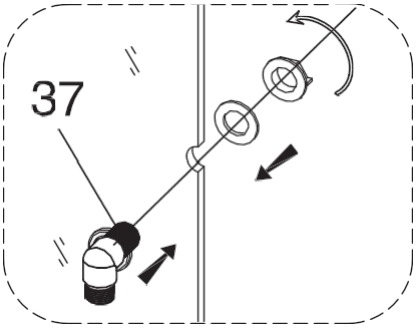
37

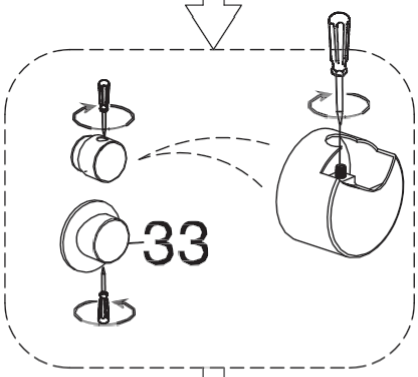
33

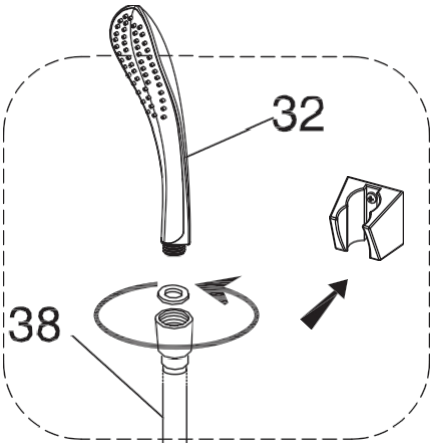
32
38

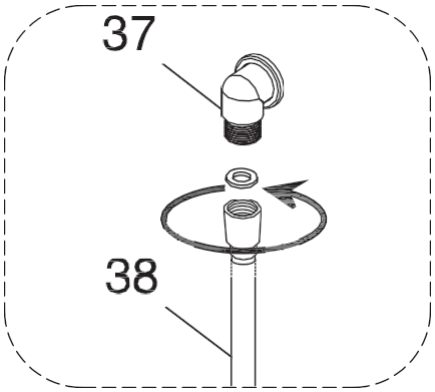
37
38

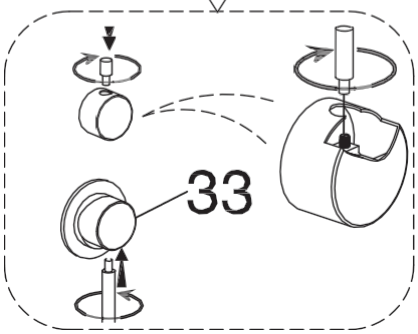
33

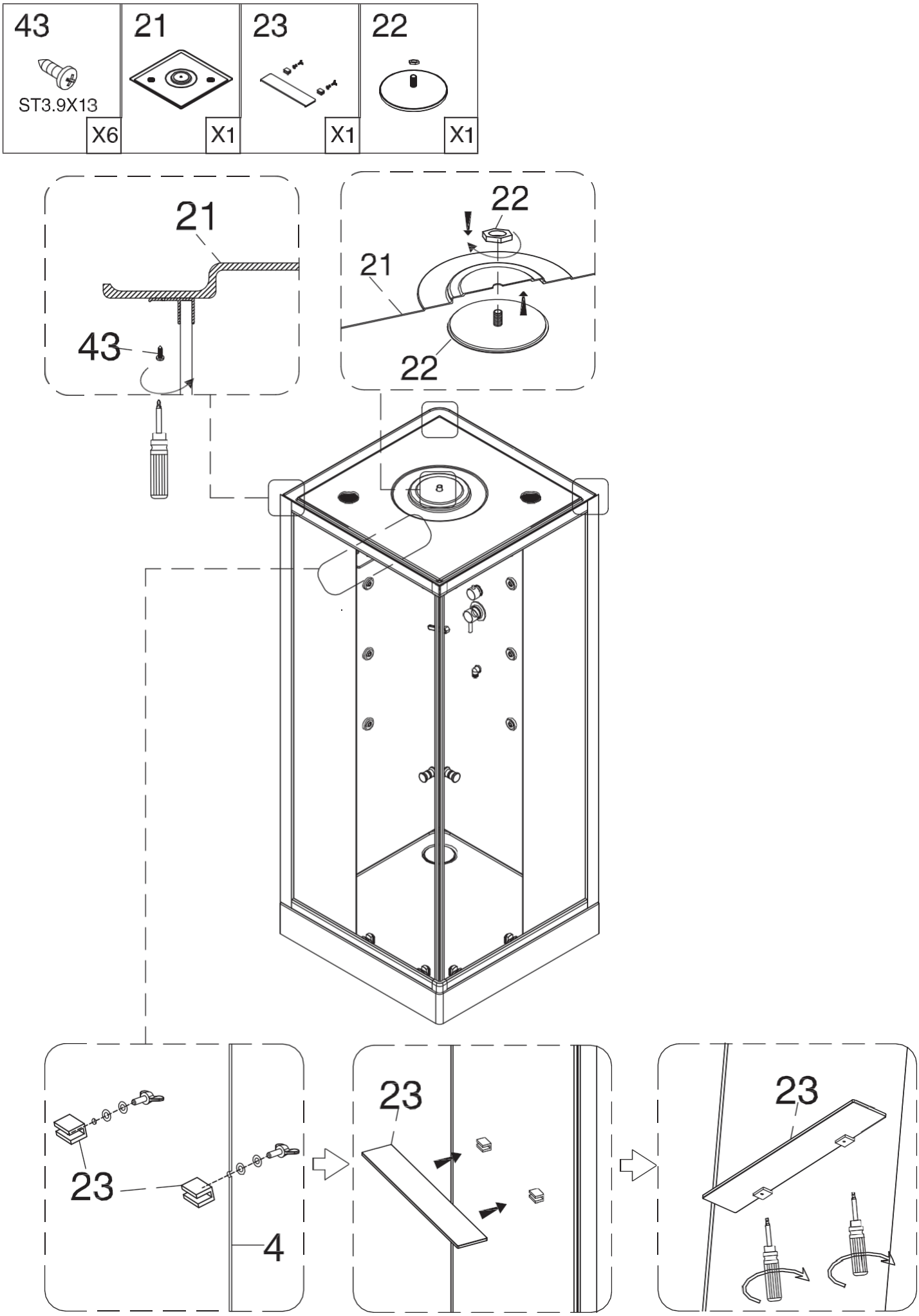
43
ST3.9X13
X6
21
X1
23
X1
22
X1
21
43
22
21
22
23
23
4
23

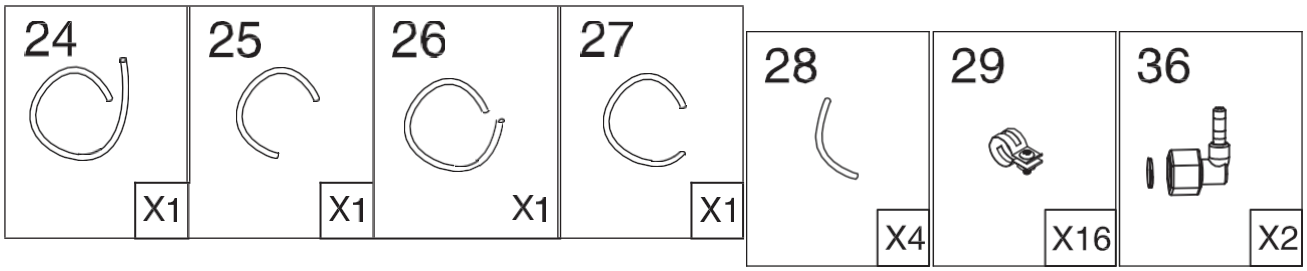
24
X1
25
X1
26
X1
27
X1
28
X4
29
X16
36
X2

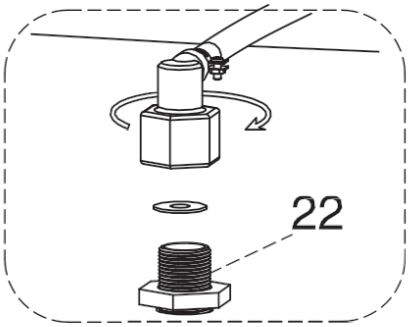
22

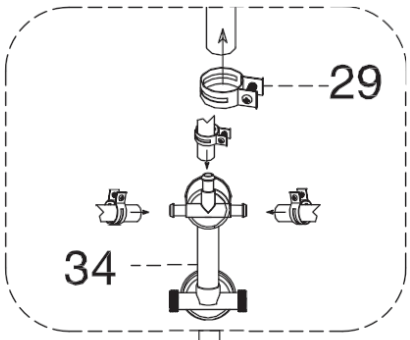
29
34

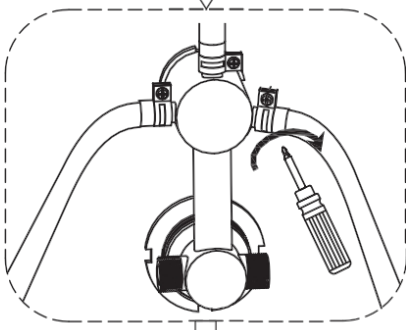

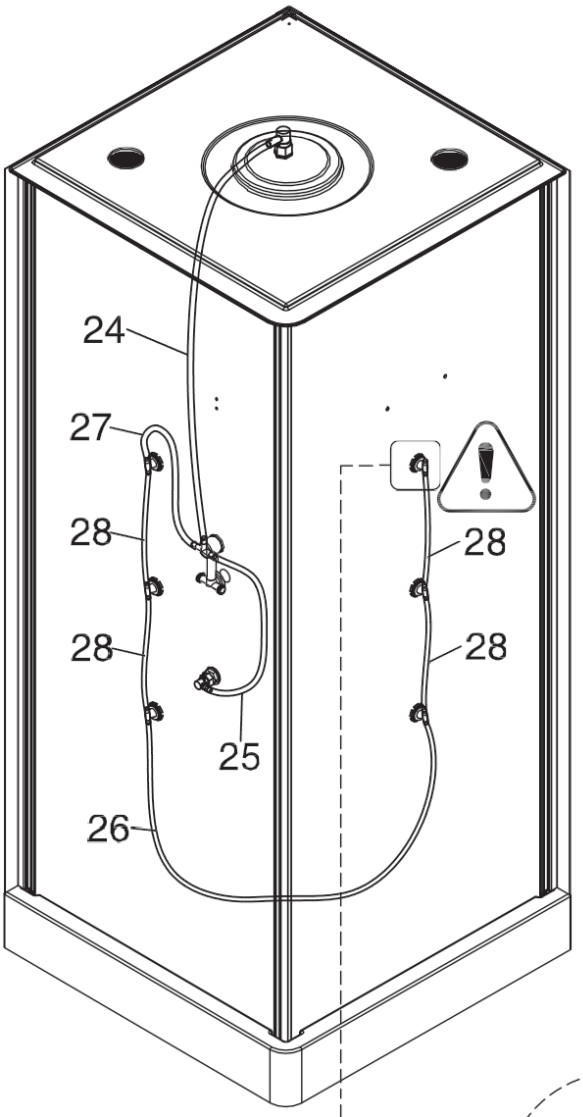
24
27
28
28
28
28
25
26

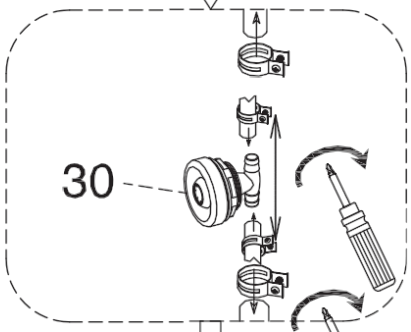
30

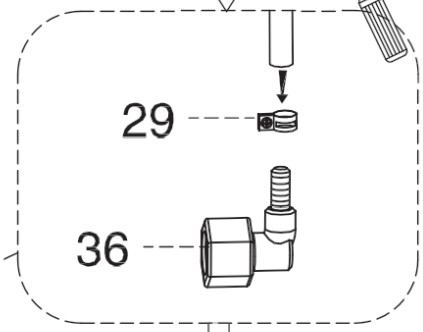
29
36

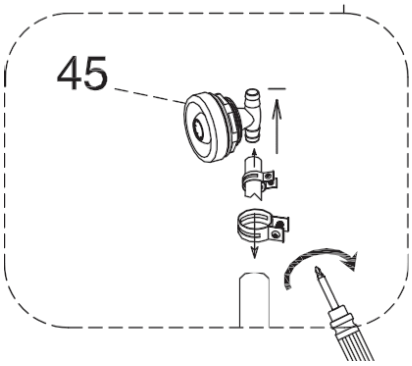
45

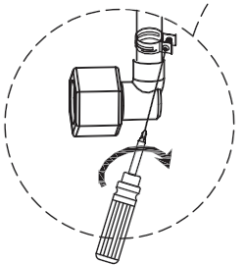

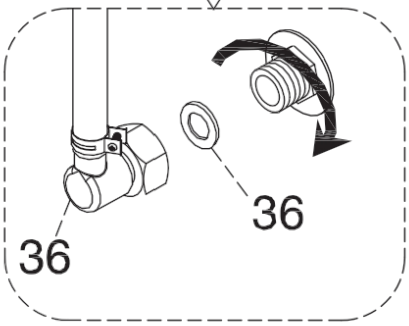
36
36

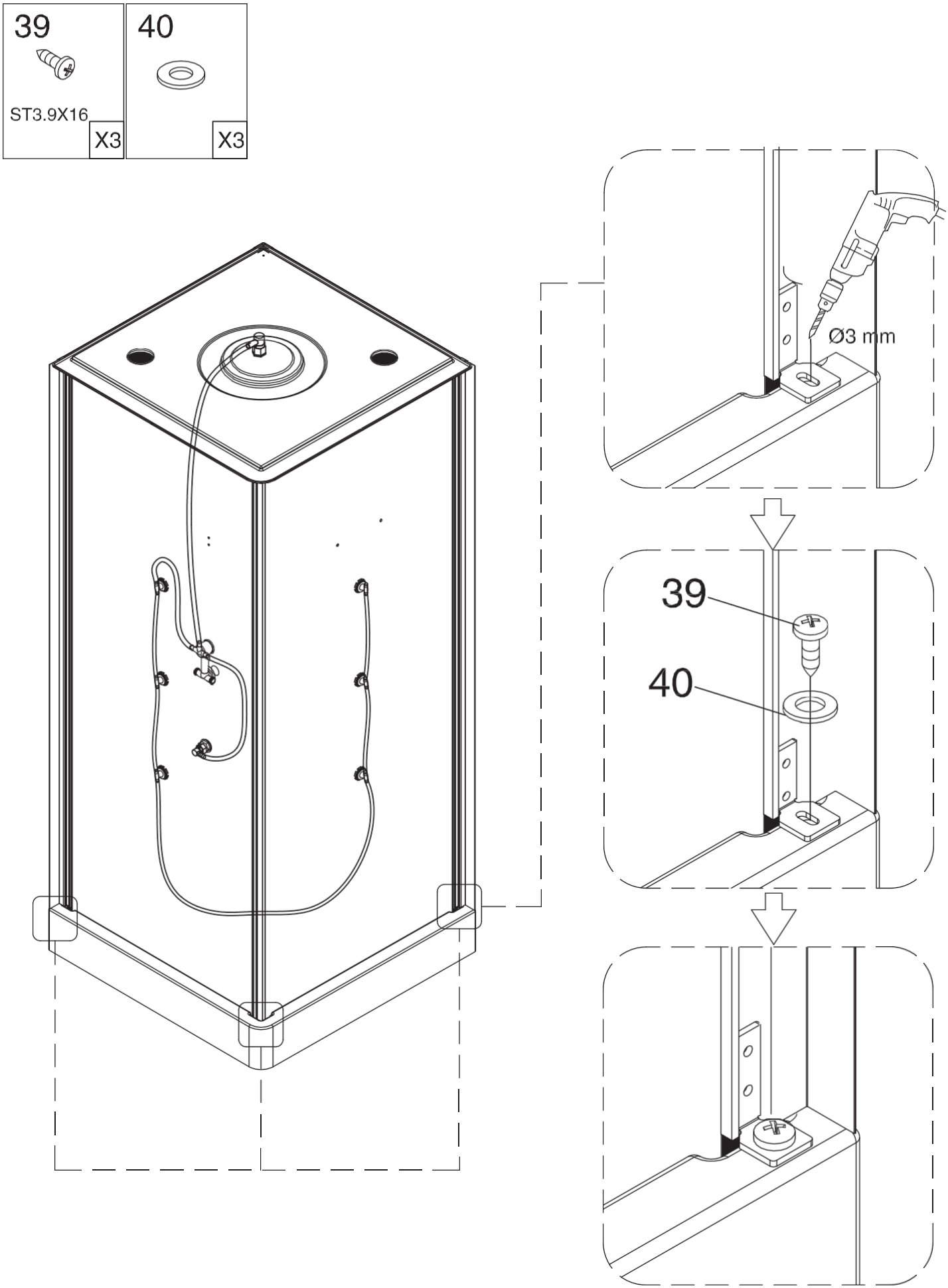
39
ST3.9X16
X3
40
X3
Ø3 mm
39
40