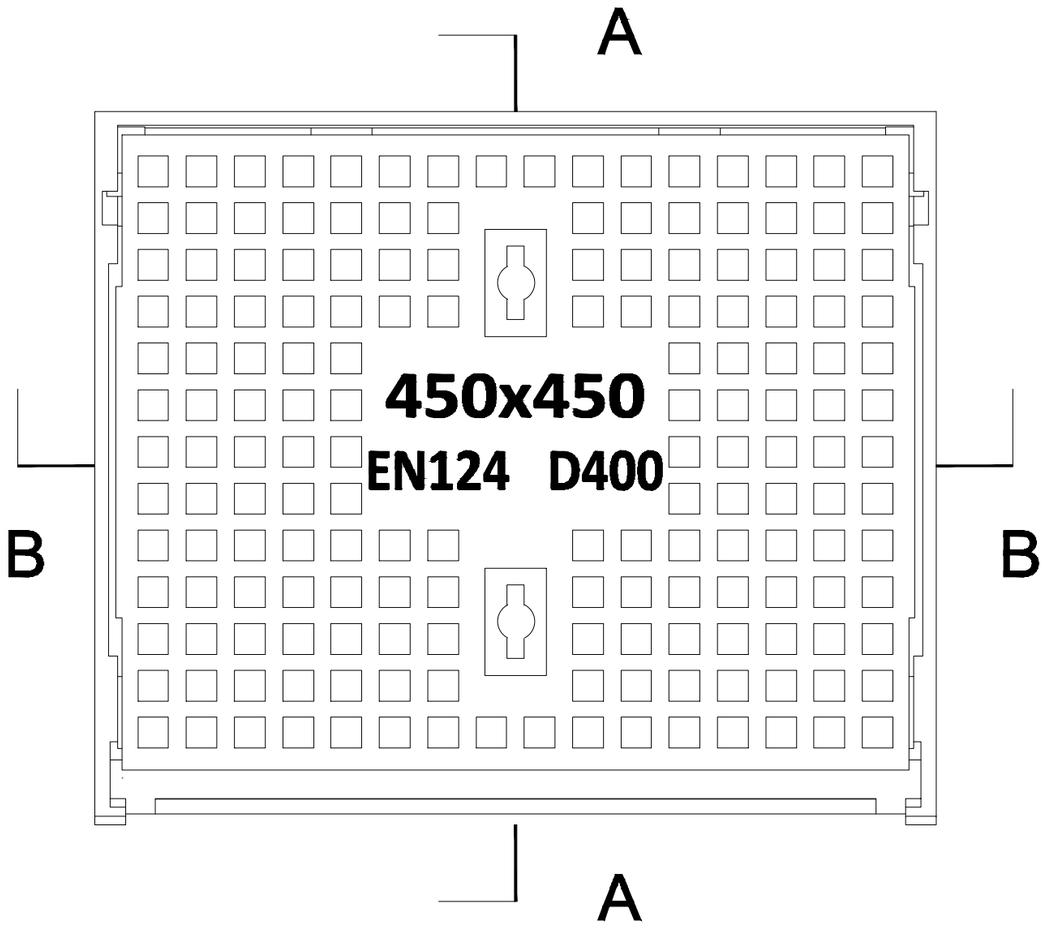

SECTIUNE A-A

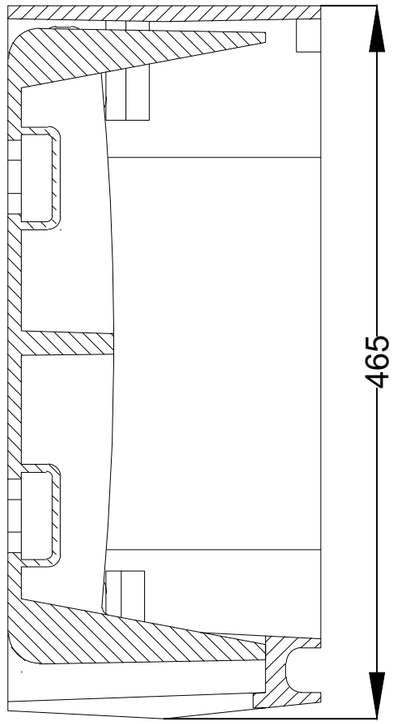

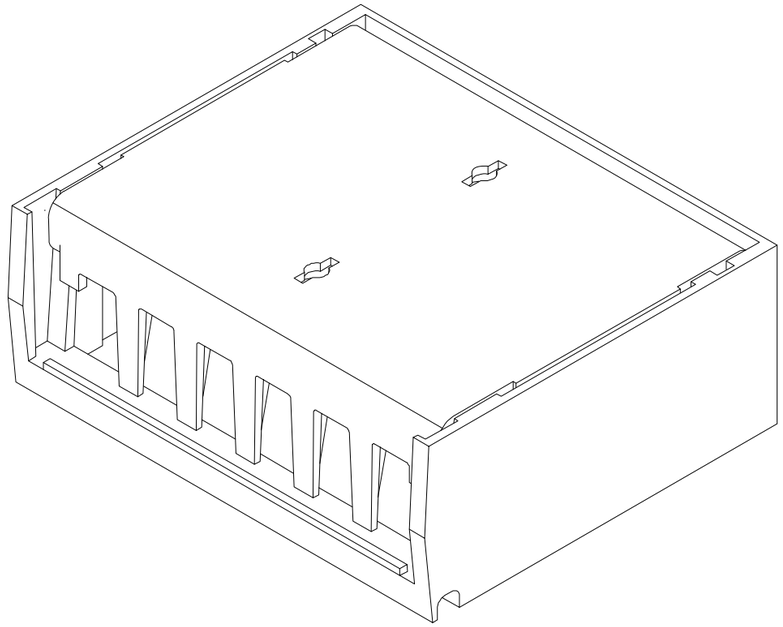

SECTIUNE B-B

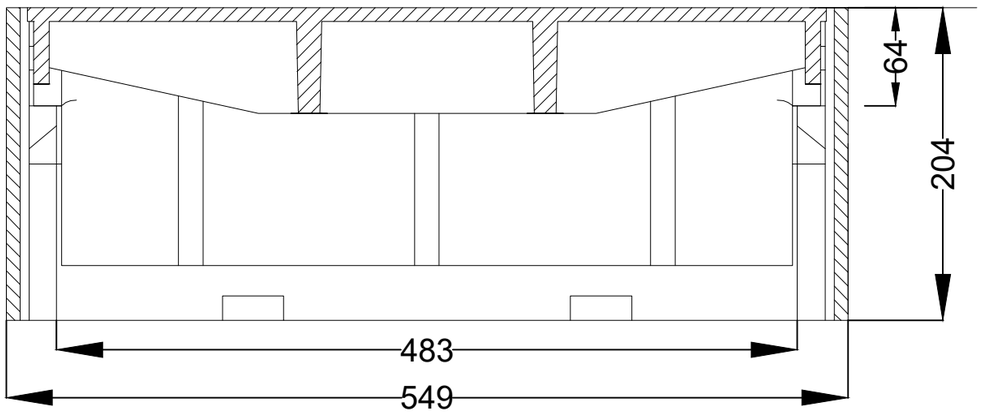

DACA NU SE SPECIFICA ALTFEL, TOATE DIMENSIUNILE SUNT IN MM:	FINALIZAT:						REVIZIA
							VODALAND
	NUME	SEMNATURA	DATA				TITLU: Gratar FONTA URBAN tip Bordura Clasa de sarcina D400
DESENAT							
VERIFICAT							
				MATERIAL: Fonta			ARTICOL: AX-KG 5141D — A3
				GREUTATE: 64 kg			SCARA:1:5 — PAGINA 1 DIN 1