A-A

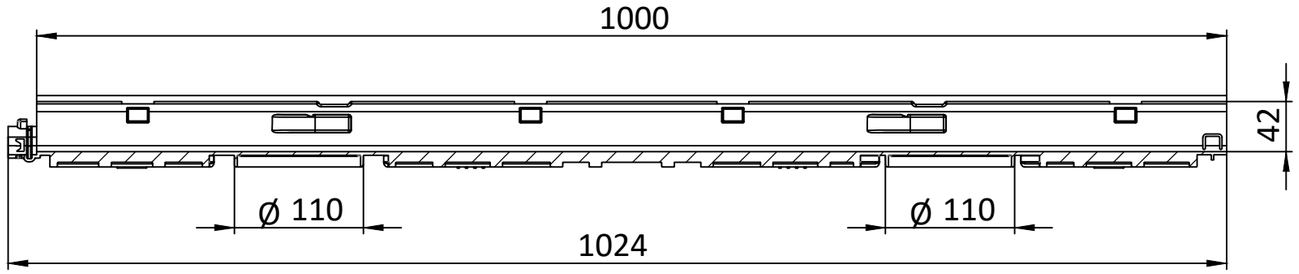

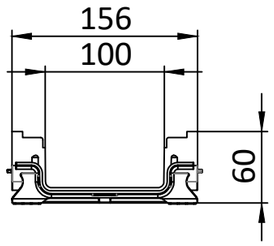

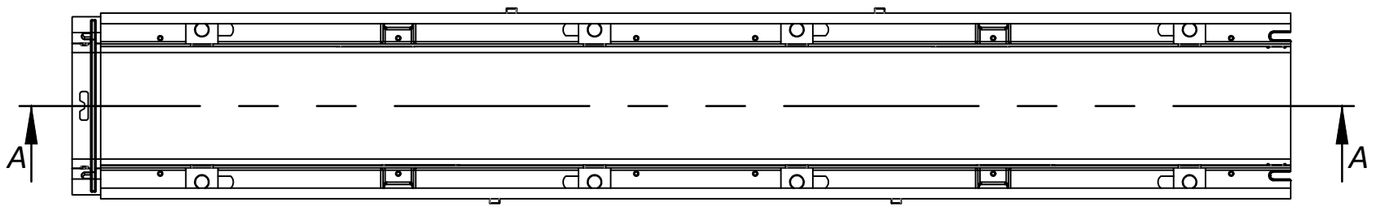

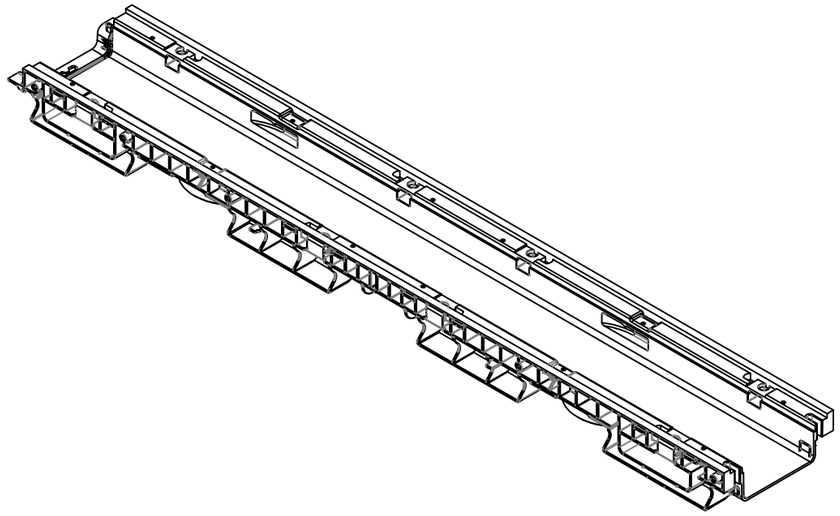

1.Abaterea greutății reale a nominalului poate fi de până la 8%

IN CAZUL IN CARE NU SE PRECIZEAZA ALTFEL, TOATE DIMENSIUNILE SUNT IN MM TOLERANTE: 2768-c LINIAR UNGHIULAR	FINALIZAT:					REVIZIA
	NUME	SEMNATURA	DATA			VODALAND
DESENAT	*LIL*		04.07.22			TITLU: Rigola PP BASE LN100 Hext.60
VERIFICAT	*LMK*					Clasa de sarcina: C250
APROBAT						
				MATERIAL: Polipropilena		ARTICOL: 8050-M1 (80060)
						A3
				GREUTATE: 1.09 kg		SCARA:1:5
						PAGINA 1 DIN 1

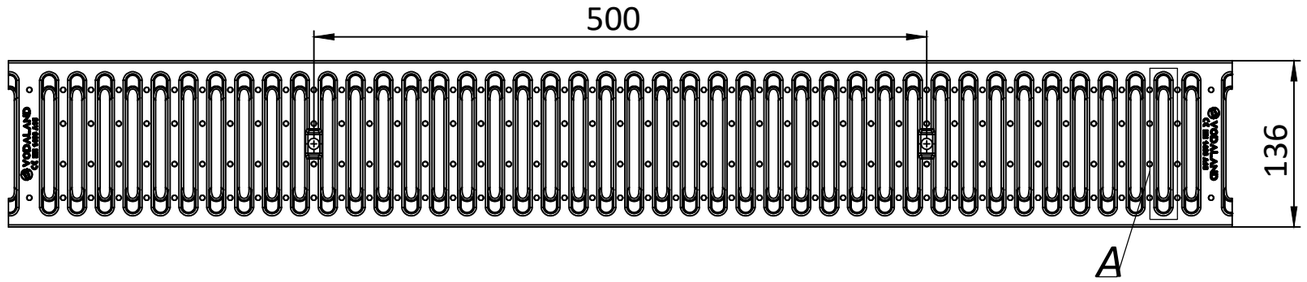

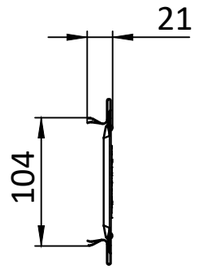

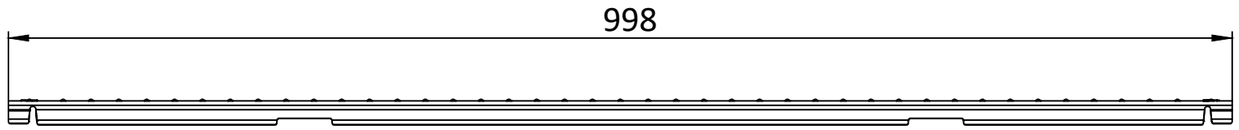

A (1 : 2)

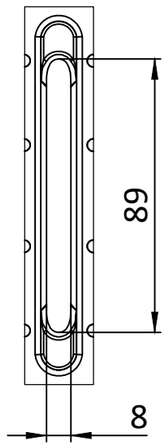

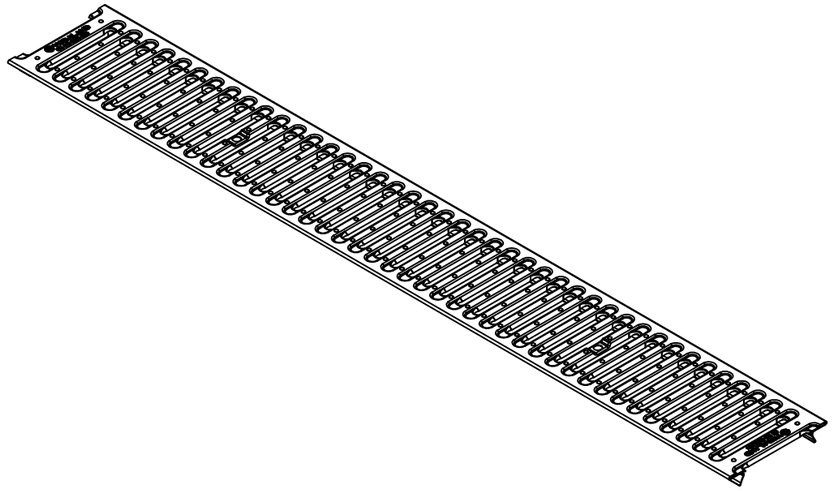

1. *Abaterea greutății reale a nominalului poate fi de până la 12%*
2. *Suprafața fantelor de admisie a apei 297,13 mp*

DACA NU SE SPECIFICA ALTFEL, TOATE DIMENSIUNILE SUNT IN MM FINISARE SUPRAFATA: TOLERANTA: ISO 2768-b LINIAR: UNGHILAR:	FINALIZAT:					REVIZIA
	NUME	SEMNATURA	DATA			TITLU: Gratar OZ BASE fante Clasa de sarcina: A15
DESENAT	*LIL*		20.10.22			
VERIFICAT	*LMK*					
APROBAT						
				MATERIAL: Otel zincat		ARTICOL: 20101 — A3
				GREUTATE: 1,19 kg		SCARA:1:5 — PAGINA 1 DIN 1

VODALAND