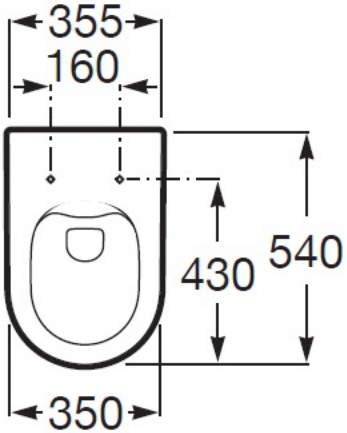
355
160
430
540
350

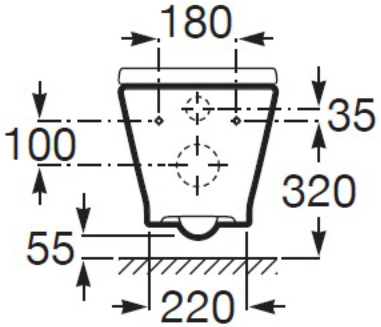
180
35
100
320
55
220

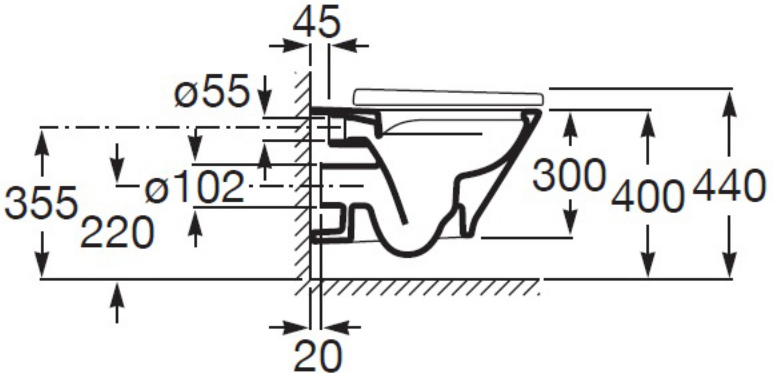
45
ø55
ø102
355
220
300
400
440
20